Form No. 3385-482 Rev A

TORO®

Count on it.

Uživatelská příručka

Válec pro úpravu greenů GreensPro™ 1240

Číslo modelu 44912—Výrobní číslo 314000001 a vyšší

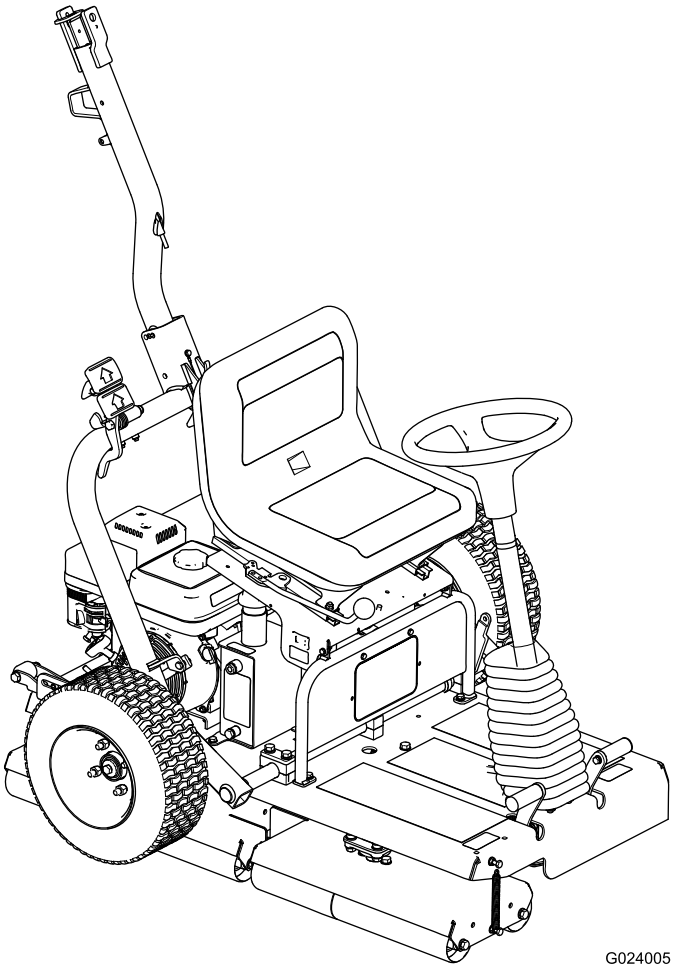

Zaregistrujte svůj výrobek na adrese www.Toro.com.
Překlad originálu (CS)

CE

Tento výrobek splňuje všechny příslušné směrnice Evropské unie. Podrobné informace naleznete v Prohlášení o shodě k tomuto výrobku.

⚠ DŮLEŽITÉ UPOZORNĚNÍ

CALIFORNIA
Důležité upozornění, poučka 65

Tento výrobek obsahuje chemikálii nebo chemikálie, které jsou státu Kalifornie známy jako karcinogenní, mutagenní nebo reprotoxické.

Výfukové plyny tohoto výrobku obsahují chemikálie, které podle znalostí státu Kalifornie mohou způsobit rakovinu, vrozené vady a jiná poškození spojená s reprodukčním systémem.

Důležité: Motor tohoto stroje je vybaven tlumičem výfuku s lapačem jisker. Používání motoru na jakémkoli pozemku s lesním, křovinatým nebo travnatým porostem bez tlumiče výfuku s lapačem jisker v řádném provozním stavu nebo používání motoru, jehož konstrukce, vybavení a údržba neodpovídají protipožárním předpisům, představuje porušení článku 4442 zákona o veřejných zdrojích státu Kalifornie. Jiné státy nebo oblasti spadající pod federální správu mohou mít obdobné zákony.

Tento systém jiskrového zapalování odpovídá kanadskému předpisu ICES-002.

Úvod

Tento stroj je válec greenů vybavený sedačkou řidiče. Je provozován najímanými profesionály pro komerční účely. Je primárně určen na válcování greenů, tenisových kurtů a jiných dobře udržovaných travnatých ploch parků, golfových a sportovních hřišť a komerčních prostor.

Pečlivě si tuto příručku prostudujte, abyste se naučili stroj správně obsluhovat a udržovat, a předešli tak zranění a jeho poškození. Jste odpovědní za řádnou a bezpečnou obsluhu stroje.

Společnost Toro můžete kontaktovat přímo na adrese www.Toro.com. Zde najdete informace o výrobcích a příslušenství, můžete vyhledat prodejce nebo zaregistrovat svůj výrobek.

Kdykoli budete potřebovat servis, originální díly Toro nebo doplňující informace, obraťte se na autorizovaného servisního prodejce nebo zákaznický servis Toro a uveďte model a výrobní číslo svého výrobku. Obrázek 1 znázorňuje umístění typového a sériového čísla na výrobku. Čísla si zapište do následujícího pole.

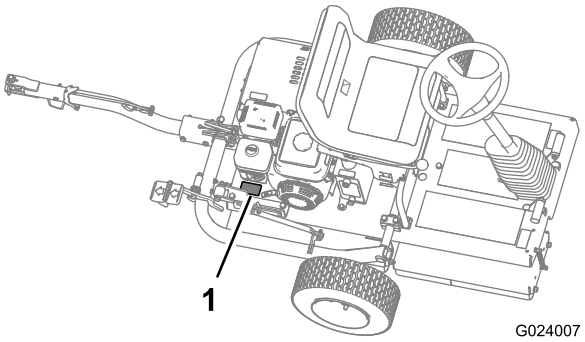

Obrázek 1

1. Místo uvedení čísla modelu a sériového čísla

Číslo modelu _____

Výrobní číslo _____

V této příručce jsou uvedena potenciální nebezpečí a zvláštní bezpečnostní informace označené výstražným symbolem (Obrázek 2) signalizujícím riziko, které může způsobit vážný úraz nebo smrt, pokud doporučená bezpečnostní opatření nejsou dodržována.

Obrázek 2

1. Varovný bezpečnostní symbol

Ke zdůraznění informací se v tomto návodu používají dva výrazy. **Důležité** upozorňuje na zvláštní informace mechanického charakteru a **Upozornění** zdůrazňuje všeobecné informace, kterým je třeba věnovat zvláštní pozornost.

© 2014—The Toro® Company
8111 Lyndale Avenue South
Bloomington, MN 55420

Navštivte nás na adrese www.Toro.com.
Vytištěno ve Velké Británii
Všechna práva vyhrazena

Obsah

Bezpečnost 3
Pokyny pro bezpečnou obsluhu 3
Bezpečnost výrobků značky Toro 5
Hladina akustického výkonu 6
Úroveň akustického tlaku 6
Úroveň vibrací 6
Bezpečnostní a instrukční štítky 7
Nastavení 11
1 Instalace přepravních kol 11
2 Montáž sestavy závěsu 12
3 Výměna výstražného štítku 13
4 Přesunutí stroje z palety 13
5 Mazání stroje 14
Součásti stroje 14
Ovládací prvky 15
Řídicí prvky motoru 15
Technické údaje 16
Obsluha 16
Bezpečnost na prvním místě 16
Příprava stroje k použití 16
Kontrola hladiny motorového oleje 16
Kontrola hladiny hydraulické kapaliny 16
Kontrola tlaku v pneumatikách 16
Tankování paliva do nádrže 17
Startování a zastavení motoru 18
Použití pojistky závěsu 18
Přeprava stroje 19
Provoz stroje 20
Údržba 21
Doporučený harmonogram údržby 21
Zápis problematických oblastí 23
Seznam denní údržby 23
Postupy před údržbou stroje 24
Demontáž krytu 24
Mazání 24
Mazání ložisek hnacího válce a hlav řízení 24
Mazání otočných bodů táhel 25
Mazání hnacího řetězu 25
Údržba motoru 25
Motorový olej 25
Údržba vzduchového filtru 27
Údržba zapalovací svíčky 27
Údržba palivového systému 29
Vyčištění nádobky s nánosem usazenin 29
Údržba hnací soustavy 30
Údržba hydraulické kapaliny 30
Výměna hydraulické kapaliny a filtru 31
Seřízení napnutí hnacího řetězu 32
Uskladnění 32

Bezpečnost

Tento stroj splňuje nebo převyšuje specifikace normy CEN EN ISO 12100: 2010, které byly platné v době výroby.

Nesprávné používání nebo údržba tohoto stroje mohou vést ke zranění. Chcete-li omezit riziko zranění, dodržujte tyto bezpečnostní pokyny a vždy věnujte pozornost výstražnému symbolu, který znamená Upozornění, Výstraha nebo Nebezpečí – bezpečnostní pokyn. Nedodržení těchto pokynů může mít za následek zranění nebo smrt.

Pokyny pro bezpečnou obsluhu

Následující pokyny vycházejí z normy CEN EN ISO 12100: 2010.

Zaškolení

- Pečlivě si přečtěte *provozní příručku* a další školicí materiály. Seznamte se s ovládáním, bezpečnostními symboly a řádným používáním stroje.
- Pokud pracovníci obsluhy nebo mechanici informacím nerozumí, je odpovědností vlastníka stroje, aby je s obsahem příslušných materiálů seznámil.
- Všichni pracovníci obsluhy a mechanici musí být řádně vyškoleni. Za zaškolení uživatelů zodpovídá majitel.
- Nikdy nedovolte, aby stroj používaly či opravovaly děti nebo osoby, které nejsou s těmito pokyny obeznámeny. Věková hranice obsluhy může být omezena místními předpisy.
- Stroj nepoužívejte, jsou-li nablízku jiné osoby, zejména děti, nebo zvířata.
- Mějte na paměti, že provozovatel nebo uživatel nese odpovědnost za nehody nebo ohrožení jiných osob a jejich majetku.
- Vlastník či uživatel nese odpovědnost za prevenci a za nehody nebo ohrožení osob a jejich majetku.
- Na stroji nikdy nepřevážejte další osoby.
- Všichni řidiči by měli projít odborným a praktickým zaškolením. Příslušné pokyny by měly zdůrazňovat:
  - potřebu zvýšené pečlivosti a soustředění při práci na strojích se sedícím řidičem,
  - skutečnost, že stroj, který začal klouzat po svahu, nikdy nelze dostat zpět pod kontrolu použitím pedálů převodovky.

  Hlavními důvody ztráty kontroly nad strojem v takových případech jsou:
  - nedostatečný záběr válce,
  - příliš rychlý pojezd stroje,
  - nepřiměřené brzdění,
  - použití typu stroje, který není pro danou práci vhodný,

– nerespektování vlivu stavu povrchu, zejména prudkosti stoupání, na provoz stroje.

- Při přejíždění silnic nebo v jejich blízkosti dávejte pozor na provoz.

Příprava

- Při práci se strojem vždy noste pevnou obuv, dlouhé kalhoty, ochrannou přilbu, ochranné brýle a chrániče sluchu. Volné oděvy, šperky nebo dlouhé vlasy by se mohly zachytit do pohybujících se částí stroje. Se strojem nepracujte bosí ani v otevřené obuvi.
- Zkontrolujte důkladně místo, kde budete stroj používat, a odstraňte veškeré předměty, které by stroj mohly poškodit.
- Výstraha: Palivo je vysoce hořlavé. Učiňte následující bezpečnostní opatření:
  – Skladujte palivo ve speciálních nádobách určených pro tento účel.
  – Palivo doplňujte pouze venku a při jeho doplňování nekuřte.
  – Před spuštěním motoru doplňte palivo. Nikdy nesundávejte uzávěr palivové nádrže ani nedoplňujte palivo, pokud běží motor nebo pokud je motor zahřátý.
  – V případě rozlití paliva nespouštějte motor. Přemístěte stroj z prostoru, kde došlo k rozlití, a zabraňte možnosti vzniku požáru, dokud se výpary paliva nerozptýlí.
  – Nasaďte bezpečně všechny uzávěry zpět na palivovou nádrž a nádobu na palivo.
- Opotřebené nebo poškozené tlumiče okamžitě vyměňte.
- Prohlédněte si povrch a posuďte, jaká přídavná pracovní zařízení a příslušenství jsou nezbytná, aby bylo možné bezpečně provést požadovanou práci. Používejte pouze příslušenství a přídavná zařízení schválená výrobcem.
- Zkontrolujte, zda jsou namontovány všechny bezpečnostní kryty a zda správně fungují. Při nesprávné funkci těchto prvků stroj nepoužívejte.

Provoz

- Nenechávejte běžet motor v uzavřeném prostoru, kde se mohou hromadit výfukové plyny obsahující nebezpečný oxid uhelnatý.
- Stroj používejte pouze za denního světla nebo při vhodném umělém osvětlení.
- Dávejte pozor na díry v zemi a jiné skryté překážky.
- Vyvarujte se pokud možno válcování mokré trávy.
- Při změně směru na svahu buďte mimořádně opatrní.
- Nepracujte se strojem na příliš strmých svazích.
- Pamatujte, že žádný svah není bezpečný. Jízda po zatravněných svazích vyžaduje zvláštní pozornost. Abyste zabránili převrácení stroje:
  – Při jízdě ze svahu anebo do svahu prudce nezastavujte ani se nerozjíždějte.
  – Zařazujte pomalu rychlostní stupeň.
  – Dávejte pozor na vyvýšeniny, prohlubně a jiná skrytá nebezpečí.
  – Nikdy nepracujte se strojem napříč přes svah, pokud není stroj pro takovou jízdu zkonstruován.
- Před opuštěním stroje zaparkujte na rovném povrchu a stroj zajistěte, aby se nemohl rozjet. Podle potřeby podepřete kola či válce.
- Zpomalte a při práci ve svahu buďte velice opatrní. Při jízdě po svazích se pohybujte pouze v doporučeném směru. Stabilitu stroje ovlivňuje i stav různých travnatých ploch. Při práci v blízkosti srázu dbejte zvýšené opatrnosti.
- Zpomalte a v zatáčkách a při změně směru na svahu buďte opatrní.
- Při skladování nebo převozu stroje zavřete přívod paliva. Neskladujte palivo v blízkosti otevřeného ohně ani je nevypouštějte v uzavřených místnostech.
- Stroj zaparkujte na rovném povrchu. Podle potřeby podepřete kola či válce. Nedovolte, aby servisní práce na stroji prováděla nezaškolená osoba.
- Pokud je třeba podepřít některé součásti, použijte hever.
- Ze součástí, ve kterých je uložena energie, opatrně uvolněte tlak.
- Při přejíždění silnic nebo v jejich blízkosti dávejte pozor na provoz.
- Při provozu stroje nesmí být v jeho blízkosti žádné osoby.
- Nikdy neprovozujte stroj s poškozenými kryty nebo se sejmutým krytem. Zkontrolujte, zda všechny kryty řádně fungují.
- Neměňte nastavení regulátoru motoru a nepřekračujte předepsané otáčky motoru. Provoz motoru při nadměrných otáčkách může zvýšit riziko zranění osob.
- Před opuštěním místa obsluhy:
  – Zastavte na rovné ploše.
  – Podle potřeby podepřete kola či válce.
  – Snižte otáčky motoru na volnoběh na dobu 10 až 20 sekund.
  – Vypněte motor.
- Vypněte motor:
  – před tankováním;
  – chystáte-li se stroj kontrolovat, čistit nebo na něm provádět opravné práce;
  – po nárazu na cizí předmět nebo při výskytu abnormálních vibrací. Zkontrolujte, zda nedošlo k poškození stroje, a před dalším spuštěním a uvedením stroje do provozu proveďte nezbytné opravy.

- Při doběhu motoru uberte plyn a po skončení práce uzavřete uzavíracím ventilem přívod paliva.
- Nepřibližujte ruce a nohy k válcům.
- Stroj neobsluhujte pod vlivem alkoholu ani drog.
- Blesk může způsobit vážné zranění nebo smrt. Pokud v okolí vidíte blesky nebo slyšíte hřmění, stroj nepoužívejte a vyhledejte úkryt.
- Při nakládání stroje na přívěs nebo do nákladního automobilu i při jeho vykládání buďte opatrní.
- Buďte opatrní, pokud se blížíte k nepřehledným zatáčkám, křovinám, stromům nebo jiným objektům, které mohou bránit ve výhledu.

Údržba a skladování

- Před odstavením nebo přepravou stroje uzavřete uzavírací ventil paliva. Neskladujte palivo v blízkosti otevřeného ohně ani je nevypouštějte v uzavřených místnostech.
- Stroj parkujte na rovném povrchu. Podle potřeby podepřete kola či válce. Nedovolte, aby servisní práce na stroji prováděla nezaškolená osoba.
- Pokud je třeba podepřít některé součásti, použijte hever.
- Ze součástí, ve kterých je uložena energie, opatrně uvolněte tlak.
- Všechny matice, šrouby a vruty musí být utažené, aby byl zajištěn bezpečný provoz stroje. Opotřebené matice, šrouby a vruty vyměňte.
- Stroj s palivem v nádrži nikdy neskladujte uvnitř budov, kde výpary paliva mohou přijít do styku s otevřeným plamenem nebo jiskrou.
- Před uskladněním stroje v uzavřeném prostoru nechte motor vychladnout a neskladujte stroj v blízkosti otevřeného ohně.
- Za účelem snížení rizika požáru je zapotřebí z motoru, tlumiče výfuku a prostoru palivové nádrže odstraňovat zbytky trávy, listí a přebytečného oleje.
- Všechny díly udržujte v bezvadném provozním stavu a všechny mechanické části a hydraulické spoje správně utažené. Vyměňte všechny opotřebené nebo poškozené díly a štítky.
- Palivovou nádrž vyprazdňujte ve venkovním prostoru.
- Při seřizování stroje dávejte pozor, aby vám prsty neuvízly mezi pevnými a pohybujícími se součástmi stroje.
- Vypněte motor a odpojte kabel zapalovací svíčky. Před nastavováním, čištěním nebo opravou stroje počkejte, až se veškeré pohybující se části zastaví.
- Aby nedošlo k požáru, odstraňte z válců, pohonů, tlumičů výfuku a motoru trávu a nečistoty. Vyčistěte uniklý olej nebo palivo.
- Nepřibližujte ruce a nohy k pohyblivým dílům. Pokud je to možné, neprovádějte seřizování při běžícím motoru.

Přeprava

- Při nakládání či vykládání stroje z přívěsu nebo nákladního vozidla dávejte pozor.
- Při nakládání stroje na přívěs nebo do auta používejte rampy plné délky.
- Stroj bezpečně upevněte pomocí popruhů, řetězů, lan nebo provazů. Přední i zadní popruhy by měly směřovat dolů a od stroje..

Bezpečnost výrobků značky Toro

Následující seznam obsahuje bezpečnostní informace specifické pro výrobky značky Toro nebo jiné bezpečnostní informace, které musíte znát a které nejsou zahrnuty do norem CEN, ISO nebo ANSI.

Dodržujte vždy všechny bezpečnostní pokyny, abyste zamezili vážnému nebo smrtelnému úrazu.

Používání tohoto výrobku pro jiné účely, než ke kterým je určen, může být nebezpečné uživateli i okolostojícím osobám.

- Levá a pravá strana stroje se posuzuje z pohledu pozice řidiče.
- Naučte se, jak motor rychle vypnout.
- Nepoužívejte stroj v teniskách nebo keckách.
- Je doporučeno nosit ochrannou obuv a dlouhé kalhoty. Některé místní vyhlášky a pojišťovací předpisy to přímo vyžadují.
- S benzinem manipulujte opatrně. Jakékoli rozlité palivo utřete.
- Používání stroje vyžaduje pozornost. Abyste zabránili ztrátě kontroly:
  - Nejezděte v blízkosti písečných bunkrů, příkopů, strží nebo jiných nebezpečných míst.
  - Při jízdě do ostré zatáčky zpomalte. Vyhněte se prudkému zastavení a rozjedu.
- Při chodu motoru nebo krátce po jeho zastavení se motoru, tlumiče výfuku ani výfukového potrubí nedotýkejte, protože tyto části jsou natolik horké, že mohou způsobit popáleniny.
- Pokud se na válcované ploše náhle objeví osoba nebo domácí zvíře, stroj zastavte.

Údržba a skladování

- Pravidelně kontrolujte těsnost a opotřebení všech palivových potrubí. Podle potřeby je utáhněte nebo opravte.
- Pokud při seřizování musí běžet motor, nepřibližujte ruce, nohy, žádné jiné části těla ani oděv k válcům, přídavným zařízením ani pohybujícím se součástem. Odveďte všechny pryč.
- Z důvodu zajištění bezpečnosti a přesnosti si u autorizovaného distributora Toro nechejte zkontrolovat

maximální otáčky motoru pomocí otáčkoměru. Maximální regulované otáčky motoru jsou 3 600 ot./min.

- Pokud potřebujete rozsáhlejší opravu nebo pomoc, obraťte se na autorizovaného distributora společnosti Toro.
- Používejte pouze přídavná zařízení a náhradní díly schválené společností Toro. Použití neschválených přídavných zařízení může vést k zániku záruky.

Hladina akustického výkonu

Garantovaná úroveň akustického výkonu tohoto zařízení činí 100 dBA včetně přípustné odchylky (K) 2 dBA.

Hladina akustického výkonu byla stanovena v souladu s postupy uvedenými v normě EN 11094.

Úroveň akustického tlaku

Úroveň akustického tlaku tohoto zařízení u ucha obsluhy činí 87 dBA včetně přípustné odchylky (K) 3 dBA.

Hladina akustického tlaku byla stanovena v souladu s postupy uvedenými v normě EN 836.

Úroveň vibrací

Vibrace rukou a paží

Naměřená úroveň vibrací u pravé ruky = 4,3 m/s^2

Naměřená úroveň vibrací u levé ruky = 3,4 m/s^2

Přípustná odchylka (K) = 2,1 m/s^2

Naměřené hodnoty byly získány v souladu s postupy uvedenými v normě EN 836.

Bezpečnostní a instrukční štítky

Bezpečnostní štítky a pokyny jsou umístěny na viditelném místě v blízkosti každého prostoru představujícího potenciální nebezpečí. V případě ztráty nebo poškození původního štítku jej nahraďte novým.

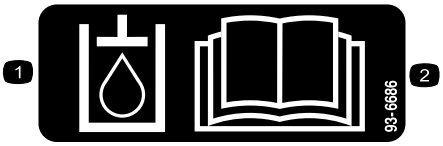

93-6686

1. Hydraulický olej
2. Přečtěte si *provozní příručku*.

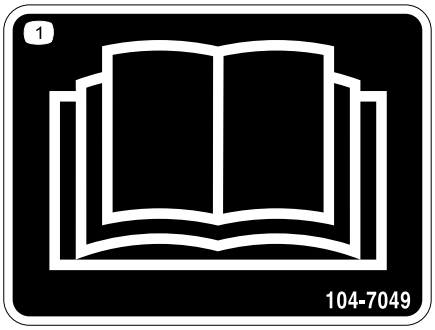

104–7049

1. Přečtěte si *provozní příručku*.

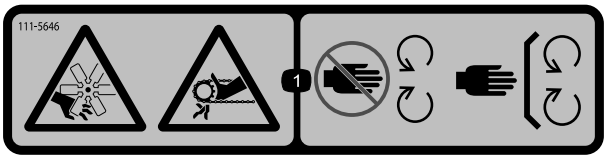

111–5 646

1. Nebezpečí pořezání nebo useknutí končetiny ventilátorem; nebezpečí zachycení končetiny řemenem – nepřibližujte se k pohybujícím se součástem; mějte vždy namontované všechny ochranné kryty.

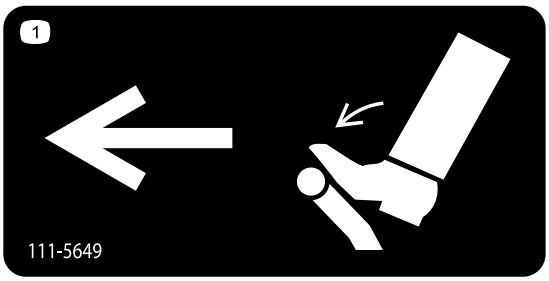

111–5 649

1. Pedál ovládání pojezdu, sešlápnutím se rozjeďte doleva.

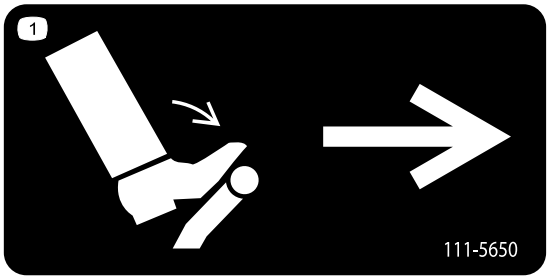

111–5 650

1. Pedál ovládání pojezdu, sešlápnutím se rozjeďte doprava.

117–2718

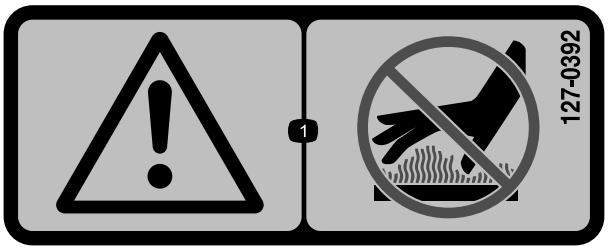

127–0392

1. Výstraha – nepřibližujte se k horkým povrchům.

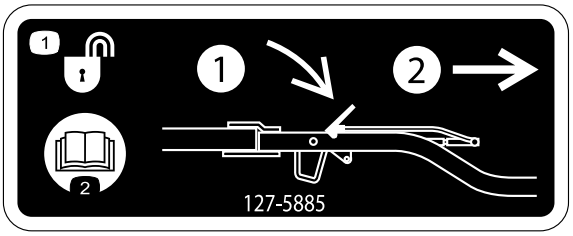

127-5885

1. Odemknutí závěsu: 1) Zatlačte západku směrem dolů. 2) Vytáhněte závěs.
2. Přečtěte si *provozní příručku*.

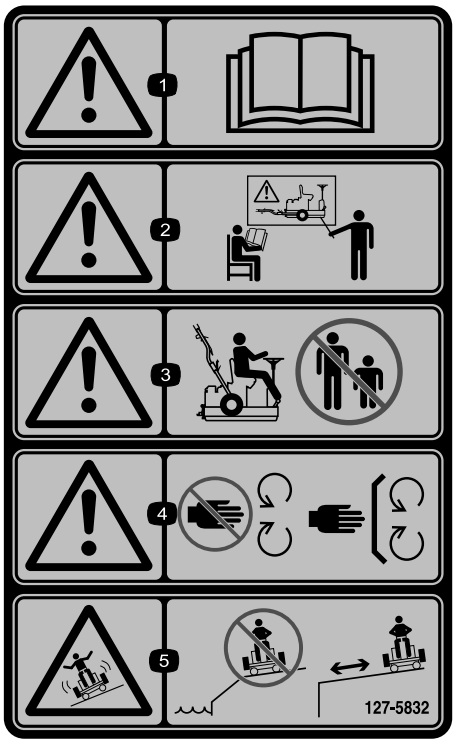

127–5832

1. Výstraha – přečtěte si *provozní příručku*.
2. Výstraha – stroj smějí používat pouze oprávněné a zaškolené osoby.
3. Výstraha – osoby v okolí musí stát v dostatečné vzdálenosti od stroje.
4. Výstraha – nepřibližujte ruce k pohybujícím se součástem; mějte vždy namontované všechny ochranné kryty a bezpečnostní prvky.
5. Nebezpečí sklouznutí a ztráty kontroly – nepracujte blízko prohlubní; stroj používejte v bezpečné vzdálenosti od prohlubní.

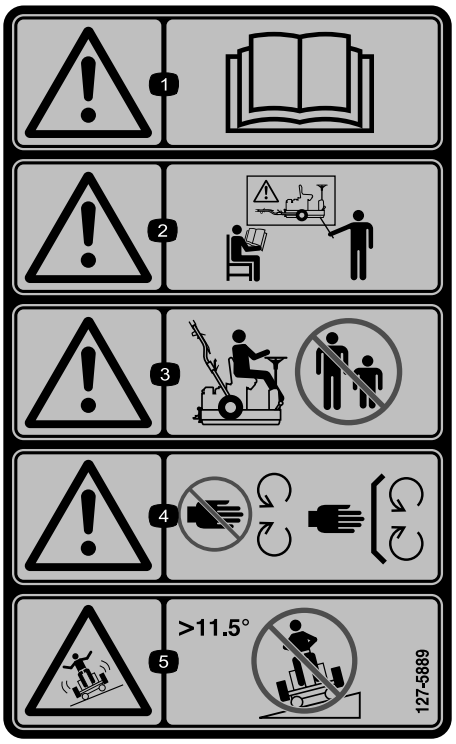

127–5889

(Označení dílu č. 127–5832 pro soulad CE*)

* Tento bezpečnostní štítek obsahuje výstrahu pro jízdu ve svahu, která je u stroje vyžadována požadavky evropské normy pro bezpečnost žacích strojů EN836:1997. Tato norma předepisuje a vyžaduje přiměřený maximální sklon svahu pro provoz tohoto stroje.

1. Výstraha – přečtěte si *provozní příručku*.
2. Výstraha – stroj smějí používat pouze oprávněné a zaškolené osoby.
3. Výstraha – osoby v okolí musí stát v dostatečné vzdálenosti od stroje.
4. Výstraha – nepřibližujte ruce k pohybujícím se součástem; mějte vždy namontované všechny ochranné kryty a bezpečnostní prvky.
5. Nebezpečí sklouznutí a ztráty kontroly – nepracujte napříč svahy se sklonem větším než 11,5°.

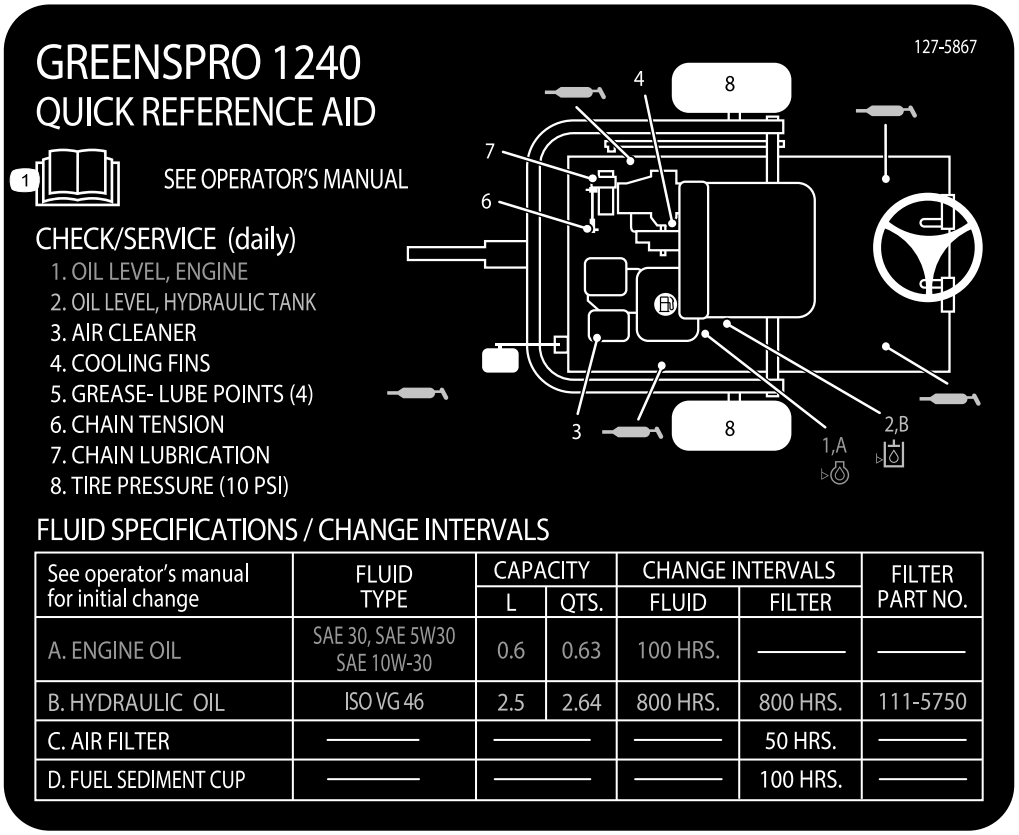

127–5867

1. Přečtěte si *provozní příručku*.

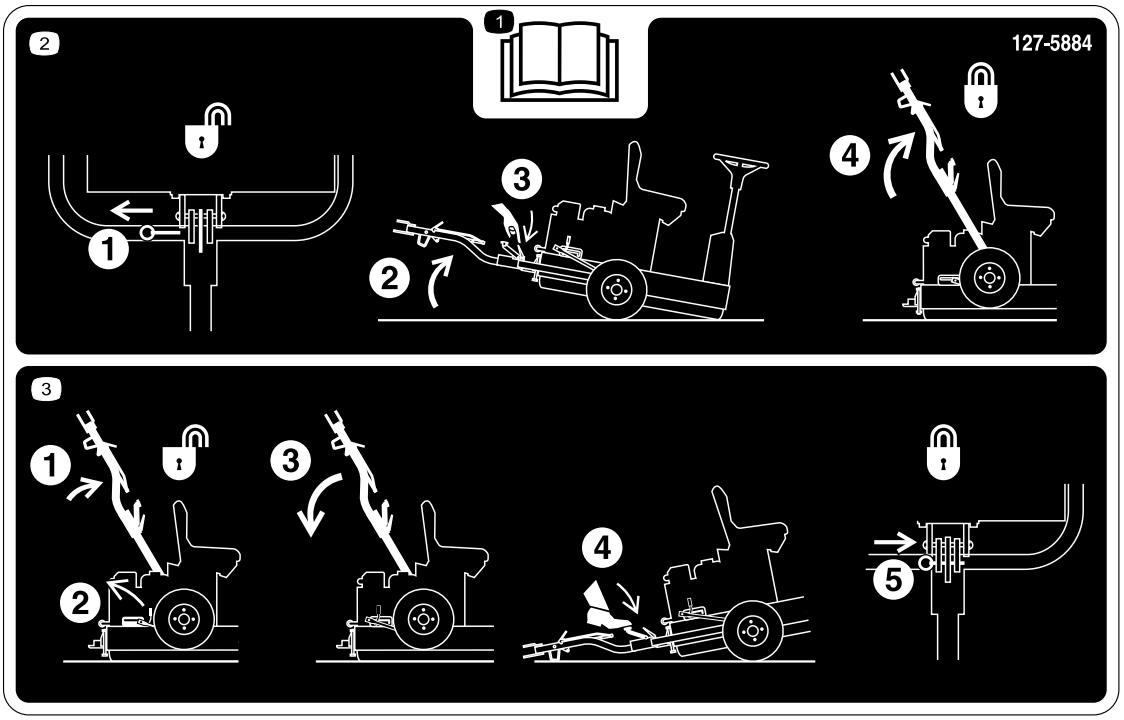

127–5884

1. Přečtěte si *provozní příručku*.
2. 1) Vytáhněte pojistný kolík. 2) Nakloňte stroj nahoru. 3) Uvolněte závěs. 4) Zvedněte závěs tak, aby západka páky zapadla.
3. 1) Zatlačte závěs směrem nahoru. 2) Uvolněte páku západky. 3) Zatlačte závěs směrem dolů. 4) Sešlápněte pedál tak, aby závěs zapadl na místo. 5) Zasuňte pojistný kolík.

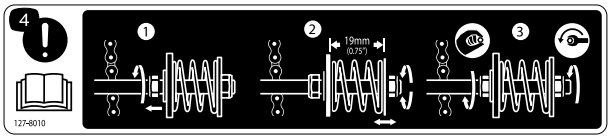

127-8010

1. Povolte pojistnou matici na napínací tyči.
2. Nastavte napínací matici tak, aby vzdálenost mezi rozpěrkou a pevným držákem byla 19 mm (viz).
3. Rukou dotáhněte pojistnou matici k pevnému držáku. Přidržte pojistnou matici ve stabilní poloze a utažením napínací matice nastavení zajistěte.
4. Pozor – další pokyny naleznete v *provozní příručce*.

Nastavení

Vyjímatelné díly

Pro ověření, že byly dodány všechny součásti, použijte tabulku níže.

Postup	Popis	Množ-ství	Použití
1	Přepravní kolo	2	Nainstalujte přepravní kola. .
2	Sestava závěsu Šroub (M10 x 100 mm) Podložka (M10) Matice (M10) Šroub (M12 x 100 mm) Podložka (M12) Matice (M12) Rozpěrná podložka (je-li vyžadována)	1 1 2 1 1 2 1 2	Namontujte sestavu závěsu.
3	Výstražný štítek	1	Vyměňte výstražný štítek.
4	Nejsou potřeba žádné díly	–	Přesuňte stroj z palety.
5	Maziva (nejsou součástí dodávky stroje)	–	Stroj namažte.

Média a doplňky

Popis	Množ-ství	Použití
Provozní příručka Uživatelská příručka k motoru	1 1	Před použitím stroje si přečtěte příručku.
Katalog dílů	1	Slouží jako reference objednacích čísel.
Osvědčení o shodě	1	Požadováno k získání osvědčení o souladu s požadavky na označení CE v Evropě

1

Instalace přepravních kol

Díly potřebné k provedení tohoto kroku:

2	Přepravní kolo

Postup

1. Demontujte pojistné matice zajišťující náboje kol k přepravním držákům (Obrázek 3). Demontujte rovněž matice našroubované na šrouby jednotlivých nábojů kol.

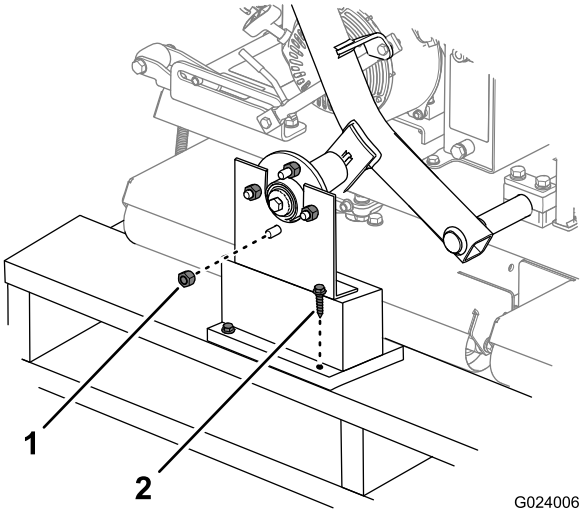

Obrázek 3

1. Pojistná matice
2. Přepravní držák

2. Opatrně vyjměte přepravní držáky z beden.
3. Namontujte přepravní kola na náboje kol pomocí upevňovacích matic. Upevňovací matice utáhněte rukou.

   Poznámka: Upevňovací matice dotáhnete při dokončení kroku 2.
4. Seřiďte tlak pneumatik na 69 kPa.

2

Montáž sestavy závěsu

Díly potřebné k provedení tohoto kroku:

1	Sestava závěsu
1	Šroub (M10 x 100 mm)
2	Podložka (M10)
1	Matice (M10)
1	Šroub (M12 x 100 mm)
2	Podložka (M12)
1	Matice (M12)
2	Rozpěrná podložka (je-li vyžadována)

Postup

1. Upevněte závěs k otočné konzole závěsu pomocí vhodných upevňovacích prvků; viz Obrázek 4.
   - V předních otvorech použijte šroub (M10 x 100 mm), 2 podložky (M10) a matici (M10).
   - V zadních otvorech použijte šroub (M12 x 100 mm), 2 podložky (M12) a matici (M12).
   - Jestliže je stroj dodáván s 3. podložkou pro každý šroub, použijte tyto podložky jako rozpěrné kroužky mezi závěsem a otočnou konzolou závěsu (Obrázek 5).

   Poznámka: Pomocí otvorů v otočné konzole závěsu zajistěte zarovnání výšky závěsu s výškou závěsu tažného vozidla.

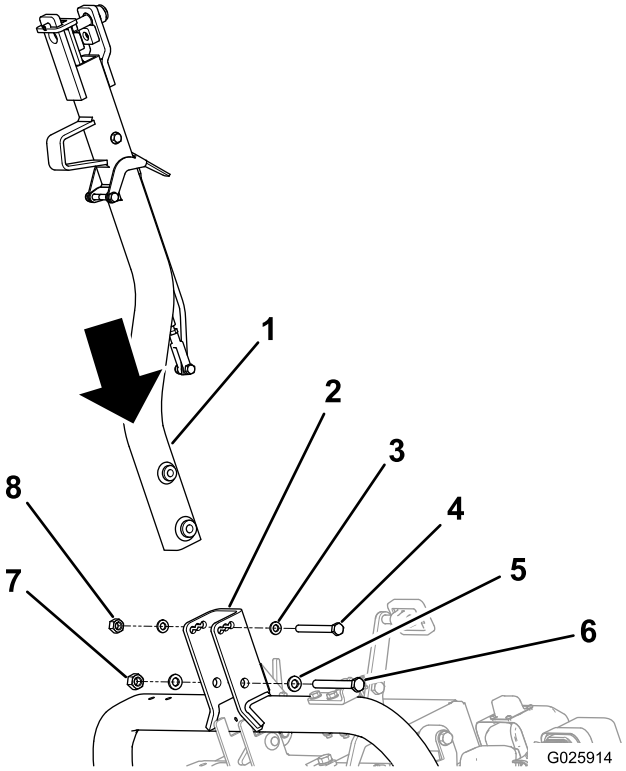

Obrázek 4

1. Závěs
2. Otočná konzola závěsu
3. Podložka M10, 2 ks
4. Šroub (M10)
5. Podložka M12, 2 ks
6. Šroub (M12)
7. Matice (M12)
8. Matice (M10)

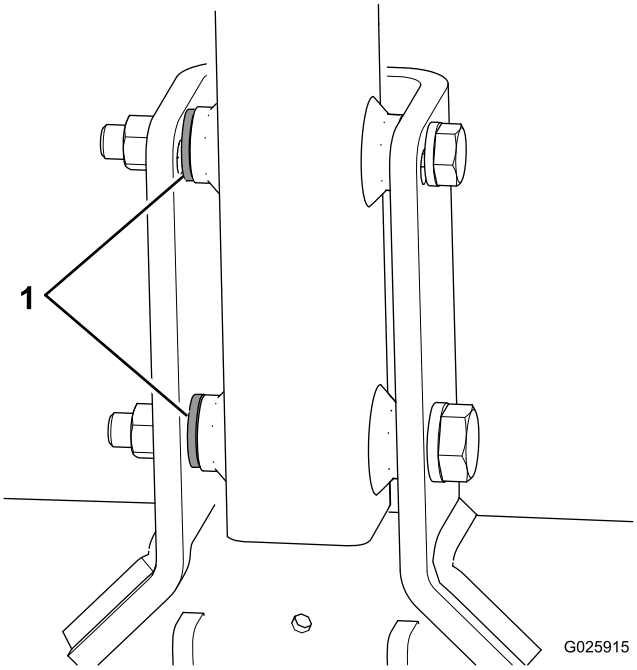

Obrázek 5

1. Rozpěrné podložky

2. Utáhněte přední šrouby na utahovací moment 73 Nm a zadní šrouby na utahovací moment 171 Nm.
3. Zatlačte sestavu závěsu směrem nahoru, dokud se páka západky neuvolní z výřezu (Obrázek 6).

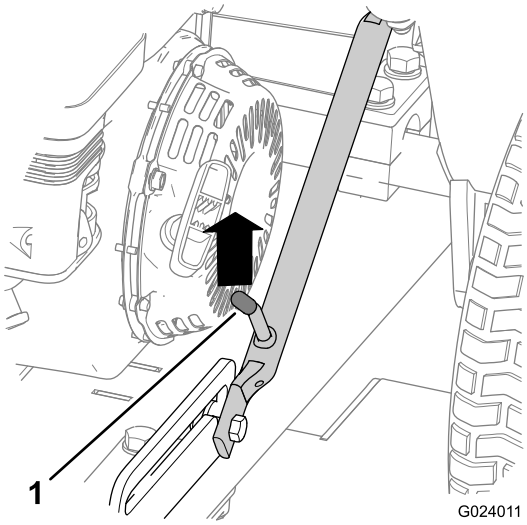

Obrázek 6

1. Páka se západkou

4. Zatlačte závěs směrem dolů.
5. Sešlápněte pedál závěsu tak, aby závěs zapadl na místo (Obrázek 7).

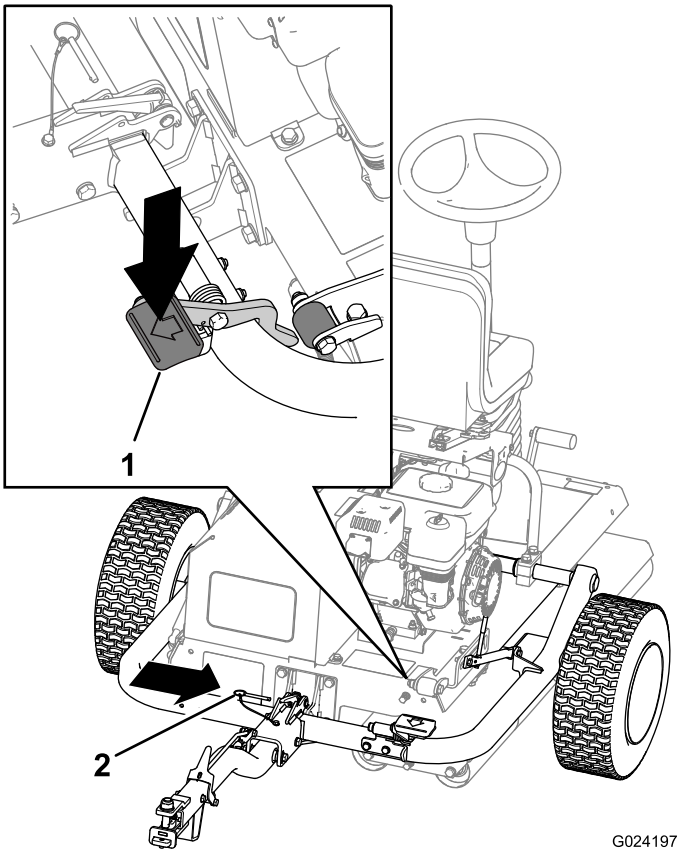

Obrázek 7

1. Pedál závěsu
2. Pojistný kolík

6. Nasaďte pojistný kolík (Obrázek 7).
7. Utáhněte upevňovací matice na přepravních kolech momentem 108 Nm.

3

Výměna výstražného štítku

Díly potřebné k provedení tohoto kroku:

1	Výstražný štítek

Postup

U strojů vyžadujících osvědčení o souladu s požadavky na označení CE v Evropě nahraďte výstražný štítek, díl č. 127–5832, výstražným štítkem, díl č. 127–5889.

4

Přesunutí stroje z palety

Nejsou potřeba žádné díly

Postup

1. Odstraňte dřevěné bloky na straně palety se závěsem.

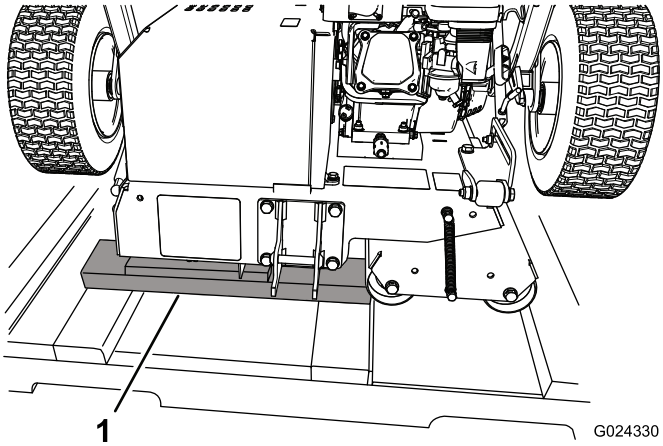

Obrázek 8

1. Dřevěné bloky

2. U konce palety položte na zem dřevěná prkna.

   Poznámka: Výška dřevěných prken musí být o něco nižší než výška palety. Můžete použít prkna z bočních stěn nebo okrajů bedny.

3. Pomalu sjeďte se strojem z palety na dřevěná prkna a poté na zem.

   Důležité: Při sjetí stroje na zem nesmí válce přijít do kontaktu s paletou.

4. Odstraňte zbývající součásti obalu.

5

Mazání stroje

Díly potřebné k provedení tohoto kroku:

–	Maziva (nejsou součástí dodávky stroje)

Postup

Před uvedením do provozu stroj promažte, abyste zajistili správné provozní vlastnosti; postupujte podle pokynů v části Mazání (strana 24). Pokud stroj správně nepromažete, bude docházet k předčasným poruchám klíčových součástí.

Součásti stroje

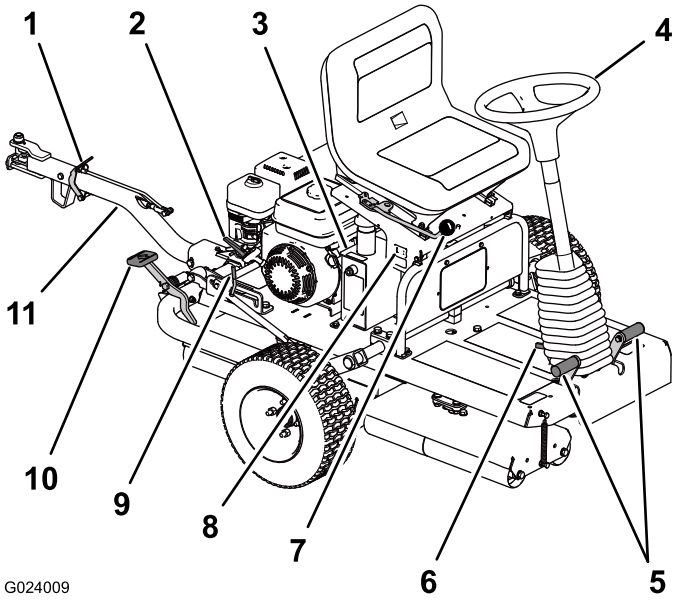

Obrázek 9

1. Pojistná páka závěsu
2. Západka závěsu
3. Nádrž hydraulické kapaliny
4. Volant
5. Jízdní pedály
6. Pedál naklonění volantu
7. Páka pro nastavení sedadla
8. Počitadlo provozních hodin
9. Páka se západkou
10. Pedál závěsu
11. Sestava závěsu

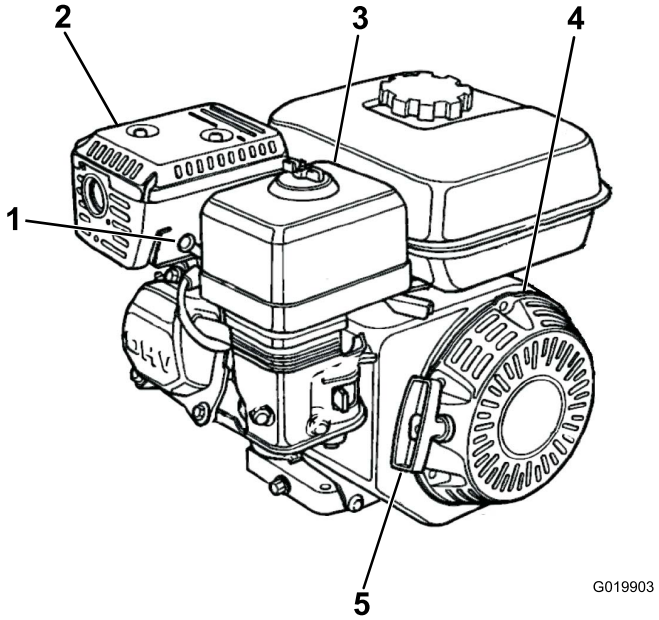

Obrázek 10

1. Zapalovací svíčka
2. Tlumič výfuku
3. Vzduchový filtr
4. Ruční startér
5. Rukojeť ručního startéru

Ovládací prvky

Poznámka: Kompletní informace o ovládání stroje najdete v provozní příručce motoru.

Volant

Volant (Obrázek 9) reguluje úhel natočení hladicích válců, které pak řídí stroj. Protože rozsah otáčení volantu je omezený, je poloměr otáčení stroje poměrně velký.

Při jízdě vpřed nebo vzad jednoduše natočte volant v požadovaném směru. Ovládání volantu při změně směru na konci každého průjezdu vyžaduje trénink. Pokud chcete jet dopředu a šikmo doprava, otočte volantem proti směru hodinových ručiček. Pokud chcete jet dopředu a šikmo doleva, otočte volantem ve směru hodinových ručiček. Při jízdě dozadu je tento postup opačný.

Pedál naklonění volantu

Chcete-li naklonit volant k sobě, sešlápněte pedál (Obrázek 9) dolů, přitáhněte sloupek řízení směrem k sobě do optimální polohy a poté pedál uvolněte.

Jízdní pedály

Dva nohou ovládané jízdní pedály (Obrázek 9) umístěné po stranách sloupku volantu ovládají pohyb hnacího válce. Pedály jsou propojeny takovým způsobem, že je nelze sešlápnout současně; vždy lze sešlápnout pouze jeden pedál. Sešlápnutím pravého pedálu se stroj rozjede doprava, sešlápnutím levého pedálu se stroj rozjede doleva. Čím více pedály sešlápnete, tím rychleji se bude stroj v daném směru pohybovat.

Poznámka: Při změně směru stroje neměňte náhle polohu pedálu pro volbu směru. Pokud tak učiníte, dojde k nadměrnému namáhání pohonu pojezdu a následnému předběžnému poškození součástí hnacího ústrojí. Pedály ovládejte pomalu a plynule, abyste předešli možnému vytrhávání trávy a také poškození součástí hnacího ústrojí.

Sestava závěsu

Sestava závěsu (Obrázek 9) slouží k vlečení stroje a ke spuštění či zvednutí přepravních kol.

Páka pro nastavení sedadla

Polohu sedadla lze nastavit posunutím dopředu nebo dozadu podle výšky obsluhujícího pracovníka. Přesuňte páku pro nastavení sedadla (Obrázek 9) doleva a posuňte sedadlo dopředu nebo dozadu do optimální polohy. Poté páku uvolněte.

Počitadlo provozních hodin

Počitadlo provozních hodin (Obrázek 9) udává celkový počet provozních hodin stroje.

Řídicí prvky motoru

Vypínač

Vypínač (Obrázek 11) umožňuje obsluze stroje spustit a zastavit motor. Nachází se na přední části motoru. Chcete-li motor nastartovat a nechat spuštěný, otočte vypínač do polohy Zapnuto. Chcete-li motor zastavit, otočte vypínač do polohy Vypnuto.

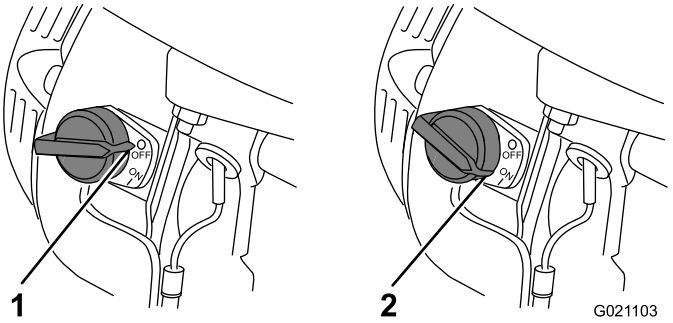

Obrázek 11

1. Poloha Vypnuto
2. Poloha Zapnuto

Páčka sytiče

Páčka sytiče (Obrázek 12) se používá při startování studeného motoru. Než zatáhnete za držadlo ručního startéru, přesuňte páčku sytiče do zavřené polohy. Jakmile je motor nastartován, přesuňte páčku sytiče do otevřené polohy. Sytič nepoužívejte, jestliže je motor již zahřátý nebo je teplota okolního vzduchu vysoká.

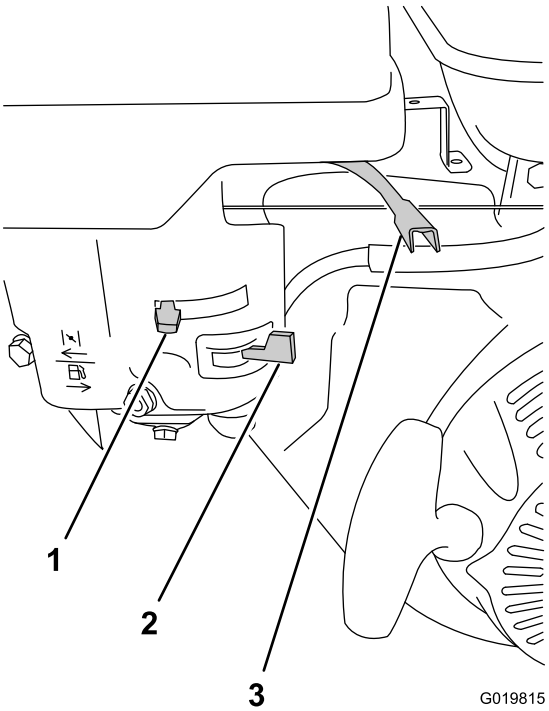

Obrázek 12

1. Páčka sytiče
2. Uzavírací ventil paliva
3. Páčka škrticí klapky

Páčka škrticí klapky

Páčka škrticí klapky (Obrázek 12) reguluje otáčky (ot./min) motoru. Nachází se vedle páčky sytiče. Slouží k nastavení otáček motoru a tím zvyšování a snižování rychlosti stroje. Nejvyšší výkon stroje zajistíte přepnutím páčky do rychlé polohy.

Uzavírací ventil paliva

Uzavírací ventil paliva (Obrázek 12) se nachází pod páčkou sytiče. Před startováním motoru ventil otevřete. Po ukončení práce se strojem a vypnutí motoru uzavírací ventil paliva zavřete.

Rukojeť ručního startéru

Chcete-li nastartovat motor, rychlým zatažením za rukojeť ručního startéru (Obrázek 10) jej začněte protáčet. Před nastartováním motoru musí být všechny výše uvedené ovládací prvky správně nastavené.

Spínač hladiny oleje

Spínač hladiny oleje se nachází uvnitř motoru. Brání motoru v chodu, pokud hladina oleje klesne pod bezpečnou provozní úroveň.

Technické údaje

Hmotnost	240 kg
Délka	136 cm (53,5 palce)
Šířka	122 cm (48 palců)
Výška	107 cm (42,2 palce)
Maximální rychlost	12,8 km/h při 3 600 ot./min

Obsluha

Poznámka: Levá a pravá strana stroje se určuje z pohledu obsluhy při normální pracovní poloze.

Bezpečnost na prvním místě

Pozorně si přečtěte všechny bezpečnostní pokyny a nálepky uvedené v části věnované bezpečnosti. Tyto informace mohou zamezit vašemu zranění nebo zranění okolo stojících osob.

⚠ NEBEZPEČÍ

Pokud se před uvedením stroje do provozu neseznámíte s pokyny v *provozní příručce*, hrozí riziko úrazu vám nebo okolostojícím osobám.

Před použitím stroje je nezbytné, abyste si přečetli celou příručku.

Příprava stroje k použití

1. Odstraňte nečistoty z horní i spodní části stroje.
2. Zajistěte provedení veškeré naplánované údržby.
3. Všechny ochranné kryty musí být namontovány a pevně zajištěny.
4. Zkontrolujte hladinu motorového oleje.
5. V palivové nádrži musí být benzín.
6. Nadzvedněte přepravní kola nad zem a zajistěte je ve správné poloze.

Kontrola hladiny motorového oleje

Kontrolu hladiny motorového oleje provádějte před každým použitím nebo denně; postupujte podle pokynů v části Kontrola hladiny motorového oleje (strana 25) v kapitole Údržba (strana 21).

Kontrola hladiny hydraulické kapaliny

Kontrolu hladiny hydraulické kapaliny provádějte před každým použitím nebo denně; postupujte podle pokynů v části Kontrola hladiny hydraulické kapaliny (strana 30) v kapitole Údržba (strana 21).

Kontrola tlaku v pneumatikách

Pneumatiky přepravních kol musí být nahuštěny na tlak 69 kPa.

Tankování paliva do nádrže

- Nejlepších výsledků dosáhnete, když budete používat pouze čistý, čerstvý (ne starší než 30 dnů) bezolovnatý benzín s oktanovým číslem 87 nebo vyšším (metoda stanovení (R+M)/2).
- Etanol: Přijatelná jsou i paliva s až 10 % etanolu nebo 15 % MTBE (metyltercbutyléter). Etanol a MTBE jsou různé látky. Paliva s více než 15 % etanolu (E15) nejsou schválena k použití. **Nikdy nepoužívejte** paliva obsahující více než 10 % etanolu, například E15 (obsahuje 15 % etanolu), E20 (obsahuje 20 % etanolu) nebo E85 (obsahuje 85 % etanolu). Použití neschváleného paliva může mít za následek problémy s výkonem nebo poškození motoru, na které se nevztahuje záruka.
- **Nepoužívejte** benzín obsahující metanol.
- **Neuchovávejte** palivo přes zimu v palivové nádrži či nádobách na palivo bez použití stabilizátoru paliva.
- **Nepřidávejte** do benzínu olej.

⚠ DŮLEŽITÉ UPOZORNĚNÍ

Při polknutí je benzín škodlivý nebo smrtelný. Dlouhodobý styk s výpary může způsobit vážné újmy a nemoci.

- **Vyhněte se delšímu vdechování výparů.**
- **Nepřibližujte obličej k trysce a palivové nádrži nebo k otvoru kondicionéru.**
- **Zabraňte, aby plyn vnikl do očí nebo se dostal do kontaktu s kůží.**

⚠ NEBEZPEČÍ

Za určitých podmínek je motorový benzin extrémně hořlavý a vysoce výbušný. Požár nebo výbuch způsobený motorovým benzinem může popálit vás i jiné osoby a způsobit škody na majetku.

- **Palivo doplňujte do nádrže venku na otevřeném prostranství a při studeném motoru. Rozlitý benzin ihned utřete.**
- **Neplňte palivovou nádrž až po horní okraj. Doplňujte palivo do okamžiku, kdy hladina paliva v nádrži dosáhne úrovně 25 mm pod horním okrajem nádrže. Tento prázdný prostor v nádrži umožňuje expanzi benzínu.**
- **Při manipulaci s benzinem nikdy nekuřte a držte se stranou od otevřeného ohně nebo míst, kde se benzinové výpary mohou vznítit od jiskry.**
- **Benzin skladujte v nádobách schváleného typu a zabraňte přístupu dětí k takto uskladněnému palivu. Nikdy nekupujte zásobu motorového benzinu na dobu přesahující 30 dní.**
- **Před tankováním vždy pokládejte nádoby na palivo na zem, stranou od vozidla.**
- **Neplňte nádoby benzínem uvnitř vozidla nebo na korbě nákladního vozu nebo přívěsu, protože koberce v interiéru nebo plastové obložení korby mohou kanystr izolovat a zpomalit vybití elektrostatického náboje.**
- **Pokud je to možné, sjeďte z nákladního vozidla anebo přívěsu a doplňujte palivo do vozidla, jehož kola jsou na zemi. Jestliže to není možné, doplňte palivo do vozidla umístěného na nákladním vozidle nebo přívěsu z kanystru, nikoli plnicí pistolí.**
- **Pokud je nutné použít plnicí pistoli, dotýkejte se pistolí obruby palivové nádrže nebo hrdla kanystru až do úplného načerpání paliva.**

Objem palivové nádrže: 3,6 l

1. Očistěte okolí uzávěru palivové nádrže a uzávěr odšroubujte (obrázek 9). Při použití bezolovnatého benzinu (minimální oktanové číslo 87) naplňte palivovou nádrž přibližně 25 mm pod horní okraj nádrže, aby se mohlo palivo rozpínat.

   Důležité: Nádrž nepřeplňujte. Pokud je doplněno palivo nad stanovenou úroveň, dojde k poškození motoru v důsledku nasycení systému rekuperace výparů. Na tuto závadu se nevztahuje záruka. Bude nutná výměna uzávěru palivové nádrže.

   Důležité: Nikdy nepoužívejte metanol, palivo obsahující metanol nebo palivovou směs obsahující více než 10 % etanolu, aditiva do benzinu, benzin

special nebo technický benzin; mohlo by dojít k poškození palivového systému. Nemíchejte palivo s olejem.

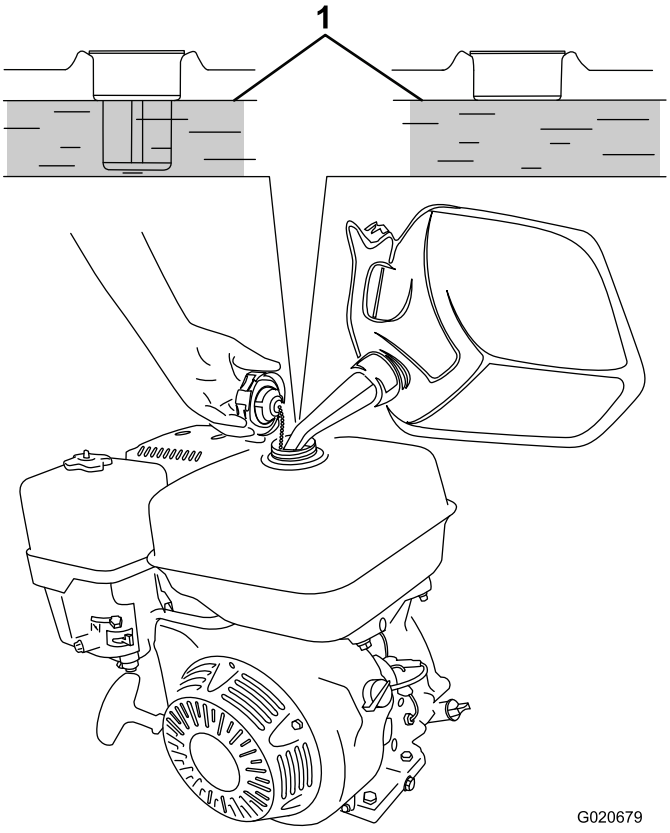

Obrázek 13

1. Maximální hladina paliva

2. Namontujte uzávěr hrdla palivové nádrže a otřete případný rozlitý benzín.

Startování a zastavení motoru

Poznámka: Obrázky a popis ovládacích prvků jsou uvedeny v části věnované ovládacím prvkům v provozní příručce.

Spuštění motoru

Poznámka: K zapalovací svíčce musí být připojen kabel.

1. Přepněte vypínač do polohy Zapnuto.
2. Otevřete uzavírací ventil paliva.
3. Při startování studeného motoru přesuňte páčku sytiče do polohy Zapnuto. Při startování zahřátého motoru bude sytič pravděpodobně zbytečný.
4. Přesuňte páčku ovládání škrticí klapky do polohy pro rychlou jízdu.
5. Postavte se k zadní části stroje, vytáhněte rukojeť ručního startéru, vyčkejte, až se aktivuje, a poté rychlým zatažením začněte protáčet motor.

   Důležité: Netahejte za ruční lanko až na doraz ani neuvolňujte rukojeť startéru, pokud je lanko vytažené; lanko by se mohlo přetrhnout nebo by mohlo dojít k poškození sestavy ručního startéru.
6. Když motor nastartuje, přepněte páčku sytiče do vypnuté polohy.
7. Přesuňte páčku škrticí klapky do požadované polohy (zpravidla se jedná o polohu pro rychlou jízdu).

Zastavení motoru

1. Snižte otáčky motoru na volnoběh na dobu 10 až 20 sekund.
2. Přepněte vypínač do polohy Vypnuto.
3. Zavřete uzavírací ventil paliva.

Použití pojistky závěsu

Připojení stroje k vlečnému vozidlu

Zatlačte směrem dolů na zajišťovací západku závěsu a vsaďte sestavu závěsu do závěsu vlečného vozidla (Obrázek 14). Když jsou závěs a sestava závěsu sesazeny, uvolněte západku.

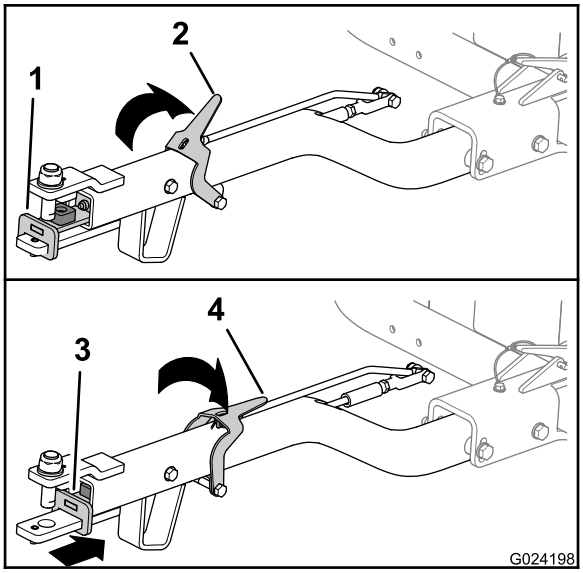

Obrázek 14

1. Sestava závěsu (dopředu)
2. Zajišťovací západka závěsu (nahoru)
3. Sestava závěsu (dozadu)
4. Zajišťovací západka závěsu (dolů)

Odpojení stroje od vlečného vozidla

Zatlačte směrem dolů na zajišťovací západku závěsu a vysaďte sestavu závěsu ze závěsu vlečného vozidla (Obrázek 14). Když jsou závěs a sestava závěsu uvolněny, uvolněte západku.

Přeprava stroje

1. Přijeďte se strojem k přepravnímu vozidlu.
2. Přesuňte páčku škrticí klapky do polohy pro nízkou rychlost a nechte motor běžet 10 až 20 sekund.
3. Přepněte vypínač do polohy Vypnuto.
4. Zavřete uzavírací ventil paliva.
5. Zvedněte stroj na přepravní kola následujícím způsobem:
   A. Zatlačte sestavu závěsu směrem nahoru, dokud se páka západky neuvolní z výřezu (Obrázek 15).

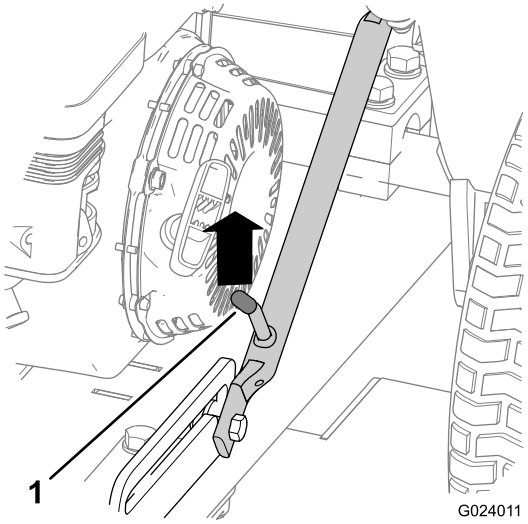

Obrázek 15

1. Páka se západkou

   B. Zvedněte páku západky tak, aby volně klouzala, a zatáhněte závěs směrem dolů.

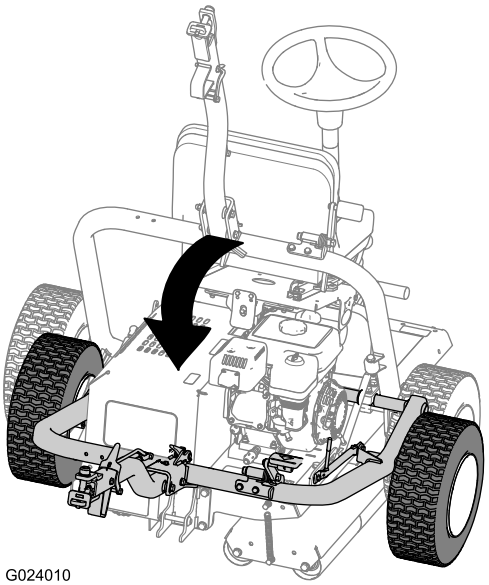

Obrázek 16

   C. Sešlápněte pedál závěsu tak, aby závěs zapadl na místo (Obrázek 17).

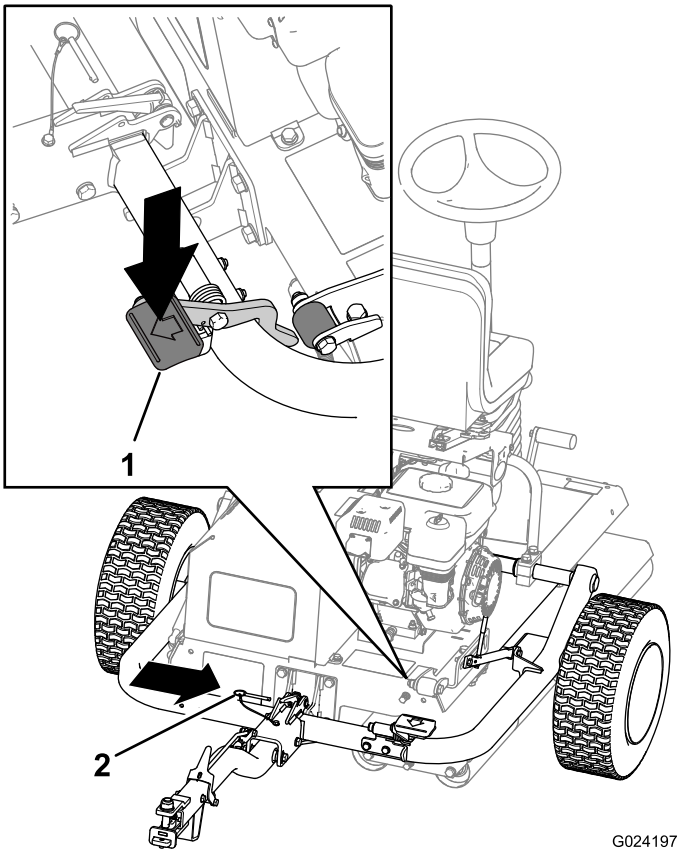

Obrázek 17

1. Pedál závěsu
2. Pojistný kolík

   D. Nasaďte pojistný kolík (Obrázek 17).
6. Spusťte stroj na válce následujícím způsobem:
   A. Vytáhněte pojistný kolík (Obrázek 18).

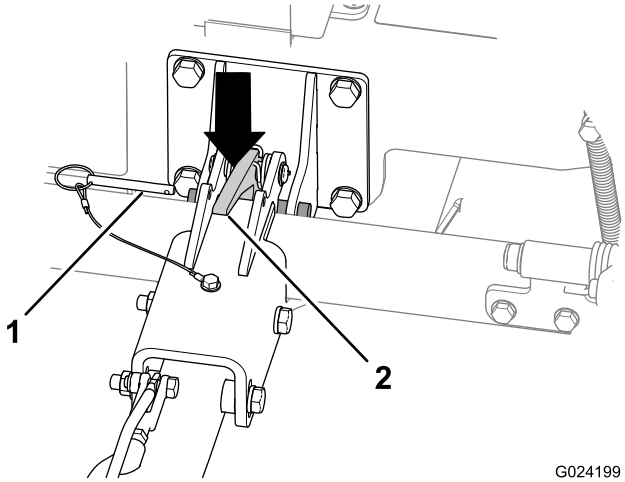

Obrázek 18

1. Pojistný kolík
2. Západka závěsu

   B. Zvedněte sestavu závěsu tak, aby se stroj mírně naklonil.
   C. Zatlačte na západku závěsu směrem dolů, aby se závěs uvolnil (Obrázek 18).

D. Zvedněte závěs (Obrázek 19), až páka západky zapadne do výřezu (Obrázek 15).

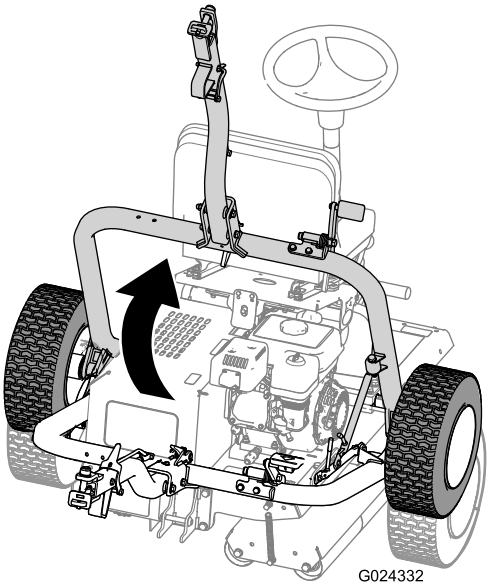

Obrázek 19

Provoz stroje

1. Posaďte se na sedadlo obsluhy. Dávejte pozor, abyste se přitom nedotkli jízdních pedálů.
2. Seřiďte sedadlo a volant do pohodlné provozní polohy.
3. Uchopte volant a příslušnou nohou pomalu sešlápněte levý nebo pravý jízdní pedál podle toho, kterým směrem se chcete rozjet.

   Poznámka: Čím více pedál sešlápnete, tím rychleji se bude stroj v daném směru pohybovat.
4. Chcete-li zastavit, uvolněte nožní pedál a stroj se zastaví.

   Poznámka: Po uvolnění pedálu stroj ještě ujede určitou vzdálenost. Až se se strojem lépe seznámíte, získáte cit pro to, kdy uvolnit pedál, abyste zastavili přesně na požadovaném místě. Po úplném zastavení stroje se mírným sešlápnutím druhého pedálu rozjeďte zpět.

   Poznámka: Pedály nesešlapujte příliš rychle; mohlo by dojít ke smyku stroje nebo vytrhání trávy pod válci a také poškození systému pohonu. Při obsluze nožních pedálů buďte pozorní.
5. Při jízdě vpřed nebo vzad jednoduše natočte volant v požadovaném směru.

   Poznámka: Ovládání volantu při změně směru na konci každého průjezdu vyžaduje trénink. Pokud chcete jet dopředu a šikmo doprava, otočte volantem proti směru hodinových ručiček. Pokud chcete jet dopředu a šikmo doleva, otočte volantem ve směru hodinových ručiček. Při jízdě dozadu je tento postup opačný.

   Důležité: Chcete-li stroj nouzově zastavit, sešlápněte opačný pedál do neutrální polohy. Chcete-li například stroj zastavit při jízdě doprava se sešlápnutým pravým pedálem, sešlápněte levý pedál do neutrální polohy. Pedál sešlapujte rovnoměrně, ale ne příliš prudce, aby nedošlo k překlopení stroje na stranu.
6. Před demontáží zaparkujte stroj na rovném povrchu. Podle potřeby podepřete kola či válce.

Údržba

Doporučený harmonogram údržby

Servisní interval	Postup při údržbě
Po prvních 5 hodinách	• Zkontrolujte napnutí hnacího řetězu a v případě potřeby jej upravte. • Zkontrolujte, zda nejsou některé matice, šrouby nebo spoje povolené, a v případě potřeby je dotáhněte.
Po prvních 20 hodinách	• Vyměňte motorový olej. • Vyměňte hydraulickou kapalinu a filtr.
Při každém použití nebo denně	• Promažte ložiska hnacího válce a hlav řízení (promazání proveďte ihned po každém mytí). • Promažte otočné body. • Promažte hnací řetěz. • Zkontrolujte hladinu motorového oleje. • Prohlédněte vzduchový filtr. • Zkontrolujte hladinu hydraulické kapaliny. • Zkontrolujte napnutí hnacího řetězu a v případě potřeby jej upravte. • Zkontrolujte, zda nejsou některé matice, šrouby nebo spoje povolené, a v případě potřeby je dotáhněte. • Zkontrolujte, zda je v nádrži dostatek paliva.
Po každém použití	• Odstraňte nečistoty z válce, především z okolí motoru.
Po každých 50 hodinách provozu	• Vyčistěte vzduchový filtr. (v prašném nebo špinavém prostředí provádějte čištění častěji). • Zkontrolujte, zda je v pojezdových kolech správný tlak.
Po každých 100 hodinách provozu	• Vyměňte motorový olej. • Zkontrolujte/seřiďte zapalovací svíčku. • Vyčistěte nádobku s nánosem usazenin.
Po každých 300 hodinách provozu	• Vyměňte papírovou vložku. • Vyměňte zapalovací svíčku.
Po každých 800 hodinách provozu	• Vyměňte hydraulickou kapalinu a filtr.
Před uskladněním	• Opravte lak na poškozených místech.
Každý měsíc	• Zkontrolujte, zda je v pojezdových kolech správný tlak.
Každý rok	• Prohlédněte celý stroj a ověřte, zda jsou matice a šrouby pevně dotažené.

⚠ DŮLEŽITÉ UPOZORNĚNÍ

Při neopatrném zacházení s nebezpečnými látkami hrozí vážné zranění.

- **Přečtěte si štítky a pokyny k materiálům, které používáte.**
- **Používejte požadované osobní ochranné pomůcky a při práci s nebezpečnými látkami buďte opatrní.**

Za nebezpečné kapaliny jsou považovány následující látky:

Látky	Úroveň nebezpečí
Benzín	Nízká
Mazací olej	Nízká
Hydraulická kapalina	Nízká
Mazivo	Nízká

- Při manipulaci s výše uvedenými kapalinami se doporučuje použít ochranné brýle a rukavice a dbát na to, aby se tyto kapaliny nerozlily.
- Zabraňte kontaktu s pokožkou; rozlitou látku odstraňte mýdlem a vodou.
- Zabraňte vniknutí látky do očí; v případě zasažení oči propláchněte proudem tekoucí vody, a pokud příznaky přetrvávají, vyhledejte lékařskou pomoc.
- Zabraňte polknutí; v případě požití ihned vyhledejte lékaře.
- Zabraňte kontaktu s kapalinou pod vysokým tlakem, která může unikat otvory, poškozenými spoji apod. Kapaliny pod vysokým tlakem mohou proniknout pokožkou. Pokud se kapalina dostane do kůže, vyhledejte okamžitě lékařskou pomoc.
- Při vyhledávání netěsností vždy použijte kus kartonu nebo list papíru.
- Odpadní produkty nesmí kontaminovat povrchovou vodu, odtoky ani kanalizaci.

  Důležité: Zabraňte poškození životního prostředí. Nebezpečné materiály likvidujte požadovaným způsobem. Nebezpečný odpad likvidujte na autorizované skládce.

Zápis problematických oblastí

Kontrolu provedl(a):		
Po-ložka	**Datum**	**Informace**
1		
2		
3		
4		
5		
6		
7		
8		

Důležité: **Další pokyny k údržbě najdete v *provozní příručce k motoru.***

Seznam denní údržby

Tuto stránku si zkopírujte pro každodenní použití.

	Pro týden:						
Úkon údržby	**Pondělí**	**Úterý**	**Středa**	**Čtvrtek**	**Pátek**	**Sobota**	**Neděle**
Zkontrolujte, zda se otočné spoje mohou volně pohybovat.							
Zkontrolujte hladinu paliva.							
Zkontrolujte hladinu motorového oleje.							
Zkontrolujte hladinu hydraulické kapaliny.							
Prohlédněte vzduchový filtr.							
Vyčistěte chladicí žebra motoru.							
Zkontrolujte nezvyklý hluk motoru.							
Zkontrolujte, zda nedošlo k poškození hadic.							
Zkontrolujte, zda nedochází k úniku kapalin.							
Promažte všechny maznice, otočné body a hnací řetěz.							
Zkontrolujte tlak vzduchu v pneumatikách.							
Opravte poškozený lak.							

Postupy před údržbou stroje

Kvalita určitých prací údržby, seřizovacích prací nebo činností opravy je omezena možnostmi vlastníka.

Vyvarujte se nadměrného naklápění stroje z důvodu servisních prací pod plošinou. Při naklopení stroje hrozí riziko, že motorový olej pronikne do hlavy válce motoru a hydraulická kapalina unikne uzávěrem na horní straně olejové nádrže. Tyto úniky mohou zapříčinit nákladné opravy stroje, proto se podobným situacím vyhněte, nejsou-li nezbytně nutné. Pokud je třeba provést servisní práce pod plošinou, doporučujeme zvednout stroj na zvedáku nebo pomocí malého jeřábu.

Důležité: Upevňovací prvky na krytu stroje musí po demontáži zůstat na krytu. Povolte všechny upevňovací prvky na krytu o několik otáček tak, aby kryt byl volný, ale zůstal na místě. Poté upevňovací prvky zcela povolte, aby se kryt uvolnil. Tím zabráníte nežádoucímu vyšroubování šroubů z upevňovacích prvků.

Demontáž krytu

1. Demontujte 2 šrouby, které upevňují kryt k montážnímu panelu.

   Poznámka: Šrouby zůstanou na krytu.

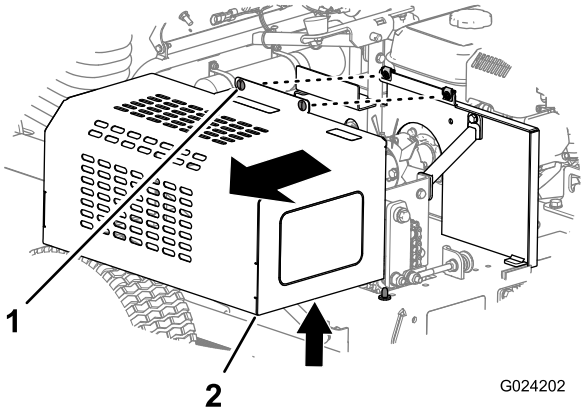

Obrázek 20

1. Šroub (2)
2. Kryt

2. Vytáhněte kryt směrem nahoru a sejměte jej z montážního panelu.

Mazání

Mazání ložisek hnacího válce a hlav řízení

Servisní interval: Při každém použití nebo denně (promazání proveďte ihned po každém mytí).

Typ maziva: Univerzální mazivo č. 2 na bázi lithia

1. Očistěte všechny plochy tak, aby do ložiska ani pouzdra nemohly proniknout cizí částice.
2. Naplňte mazivem místa podle znázornění (Obrázek 21 a Obrázek 22).

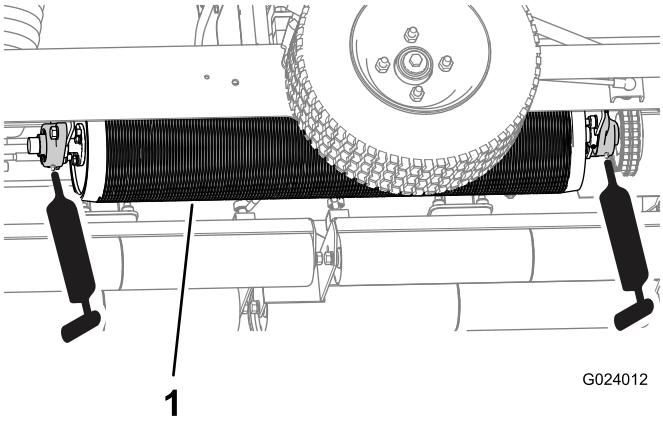

Obrázek 21

1. Hnací válec

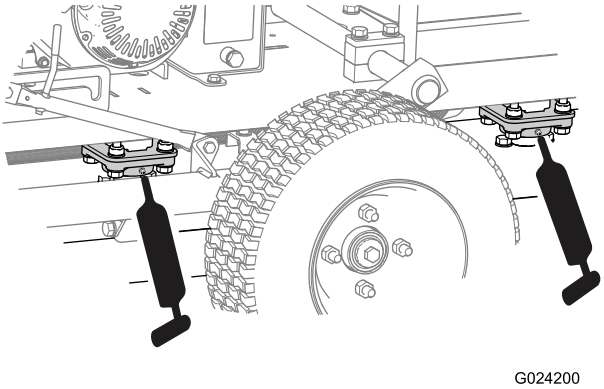

Obrázek 22

3. Otřete přebytečné mazivo.

   Důležité: Po promazání stroj krátce uveďte do provozu mimo trávník, aby se nadbytečné mazivo rozptýlilo a nedošlo k poškození trávníku.

Mazání otočných bodů táhel

Servisní interval: Při každém použití nebo denně

Po každém čištění stroje naneste na všechny otočné body několik kapek motorového oleje SAE 30 nebo je promažte pomocí maziva ve spreji.

Důležité: Po promazání stroj krátce uveďte do provozu mimo trávník, aby se nadbytečné mazivo rozptýlilo a nedošlo k poškození trávníku.

Mazání hnacího řetězu

Servisní interval: Při každém použití nebo denně

Hnací řetěz lehce promažte víceúčelovým mazivem Drislide® nebo podobným odpovídajícím mazivem.

Údržba motoru

Motorový olej

Objem klikové skříně: 0,6 l

Typ: Klasifikace APl SL, SM, SN nebo vyšší

Viskozita: Zvolte podle okolní teploty (viz Obrázek 23).

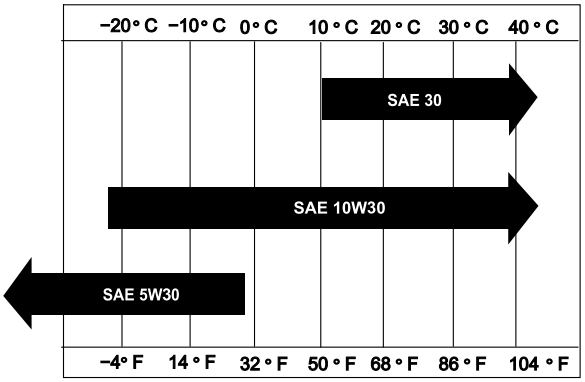

g018667

Obrázek 23

Kontrola hladiny motorového oleje

Servisní interval: Při každém použití nebo denně—Zkontrolujte hladinu motorového oleje.

Poznámka: Nejvhodnější doba ke kontrole motorového oleje je před zahájením každodenní práce, kdy je motor studený. Pokud již motor běžel, před kontrolou nechejte olej alespoň 10 minut stékat zpět do olejové vany.

1. Umístěte stroj na rovný povrch tak, aby byl motor v rovině.
2. Zastavte motor, počkejte, až vychladne, a vyčistěte oblast kolem uzávěru plnicího otvoru / měrky hladiny oleje (Obrázek 24).

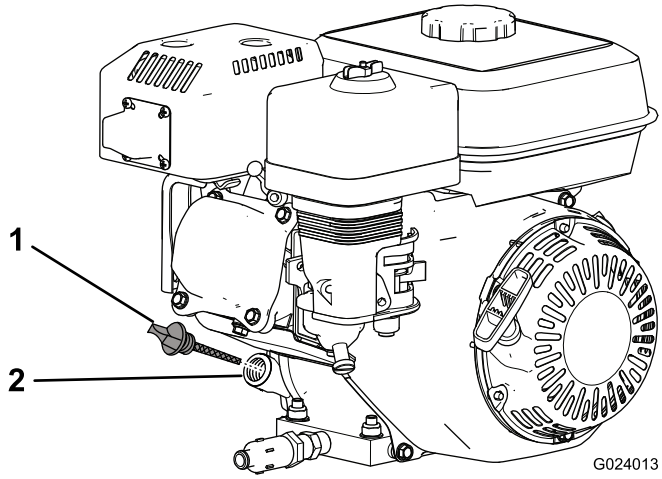

Obrázek 24

1. Uzávěr plnicího otvoru / měrka hladiny oleje
2. Plnicí otvor

3. Otočením proti směru hodinových ručiček uzávěr plnicího otvoru / měrku hladiny oleje odstraňte.
4. Uzávěr plnicího otvoru / měrku hladiny oleje očistěte a vložte do plnicího otvoru.

   Poznámka: Nezašroubovávejte měrku do otvoru.
5. Vyjměte měrku a zkontrolujte hladinu oleje.

   Poznámka: Pokud je hladina oleje pod dolní ryskou na měrce nebo se jí blíží, doplňte olej tak, aby hladina dosahovala k horní rysce (dolní okraj plnicího otvoru); viz Obrázek 25. Zkontrolujte znovu hladinu oleje. Klikovou skříň nepřeplňujte.

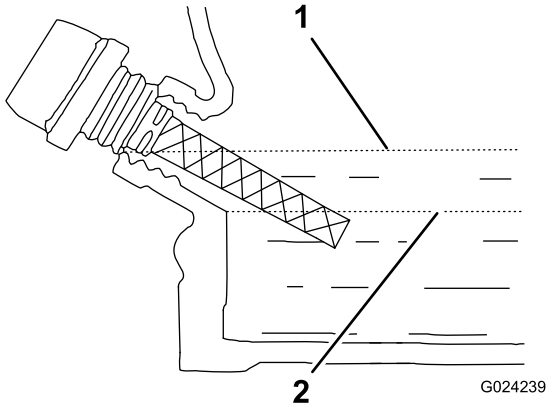

Obrázek 25

1. Horní ryska
2. Dolní ryska

6. Nasaďte uzávěr plnicího otvoru / měrku hladiny oleje zpět a případný rozlitý olej otřete.

Výměna motorového oleje

Servisní interval: Po prvních 20 hodinách—Vyměňte motorový olej.

Po každých 100 hodinách provozu—Vyměňte motorový olej.

1. Nastartujte motor a nechte jej několik minut běžet, aby se motorový olej zahřál. Poté motor zastavte.
2. Zvedněte stroj na přepravní kola.
3. Nakloňte stroj tak, aby strana s motorem byla blíže k zemi, a podepřete opačný konec v příslušné poloze.
4. Nasaďte vypouštěcí hadici na vypouštěcí ventil motorového oleje (Obrázek 26).
5. Opačný konec hadice vložte do vhodné nádoby na olej (Obrázek 26).

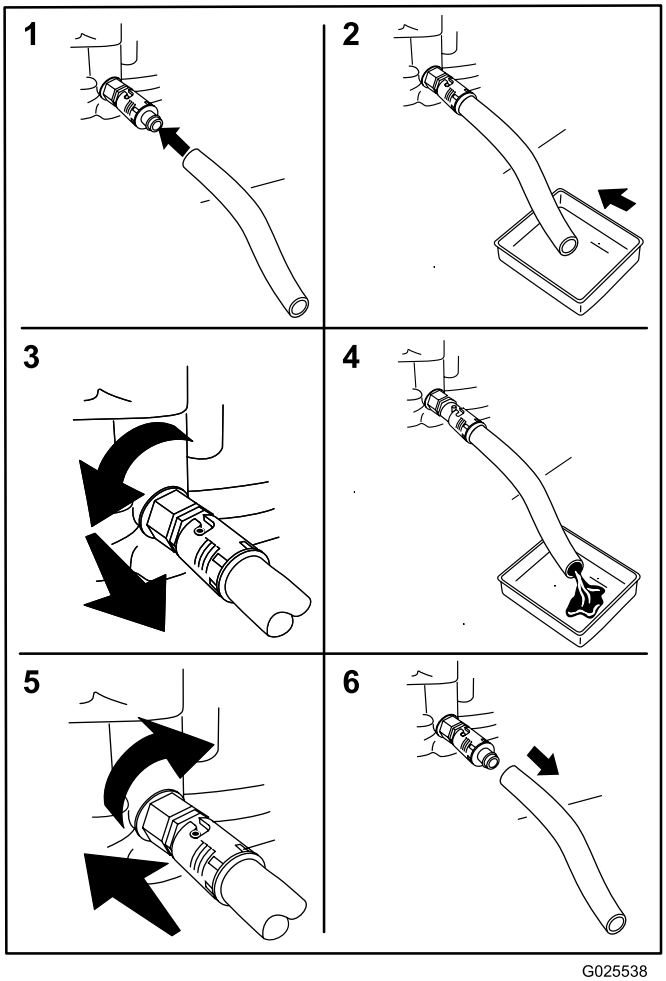

Obrázek 26

6. Otočte vypouštěcí ventil o 1/4 otáčky proti směru hodinových ručiček, aby olej začal vytékat (Obrázek 26).
7. Když je všechen olej vypuštěn, uzavřete vypouštěcí ventil otočením o 1/4 otáčky ve směru hodinových ručiček (Obrázek 26).
8. Odstraňte vypouštěcí hadici a otřete případný rozlitý olej.
9. Doplňte do klikové skříně předepsaný typ oleje podle pokynů v části Kontrola hladiny motorového oleje (strana 25).
10. Olej likvidujte podle platných předpisů. Při recyklaci dodržujte místní předpisy.

Údržba vzduchového filtru

Servisní interval: Při každém použití nebo denně—Prohlédněte vzduchový filtr.

Po každých 50 hodinách provozu—Vyčistěte vzduchový filtr. (v prašném nebo špinavém prostředí provádějte čištění častěji).

Po každých 300 hodinách provozu—Vyměňte papírovou vložku.

1. Odpojte kabel od zapalovací svíčky.
2. Odstraňte křídlovou matici připevňující kryt filtru ke vzduchovému filtru a kryt sejměte (Obrázek 27).

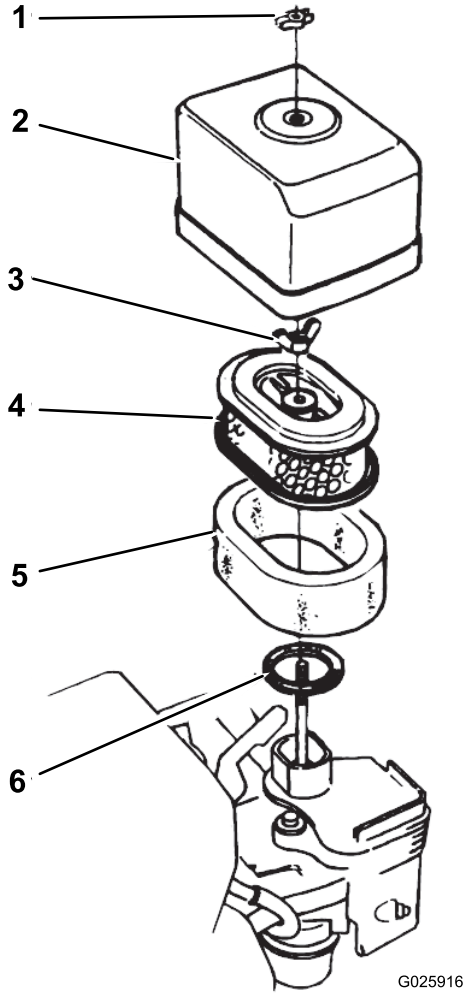

Obrázek 27

1. Křídlová matice	4. Papírová vložka
2. Kryt vzduchového filtru	5. Pěnová vložka
3. Křídlová matice	6. Těsnicí kroužek

3. Kryt důkladně vyčistěte.
4. Vyšroubujte křídlovou matici vzduchového filtru a filtr vyjměte (Obrázek 27).
5. Oddělte pěnovou vložku filtru od papírové vložky (Obrázek 27).
6. Obě vložky vzduchového filtru prohlédněte, a pokud jsou poškozené, vyměňte je.

   Poznámka: Papírovou vložku vzduchového filtru pravidelně měňte v určených intervalech.
7. Pěnové vložky čistěte následujícím způsobem:
   A. Pěnovou vložku vyčistěte v roztoku tekutého mýdla a teplé vody. Vymačkáním z ní odstraňte nečistoty, avšak neždímejte ji, aby se neroztrhla.
   B. Osušte ji zabalením do čistého hadříku. Mačkáním hadříku vložku osušte, avšak neždímejte ji, aby se neroztrhla.
   C. Vložku napusťte čistým motorovým olejem. Mačkáním olej rovnoměrně rozptylte a mačkáním nadbytečný olej z vložky odstraňte. Pěnová vložka musí být nasáklá olejem.
8. Papírovou vložku vyčistěte opakovaným poklepáním na tvrdý povrch, aby nečistoty vypadly.

   Poznámka: Nečistoty z vložky nevytírejte a nepoužívejte stlačený vzduch; tření zatlačuje nečistoty do vláken a stlačený vzduch může papírovou vložku poškodit.
9. Nasaďte pěnovou vložku, papírovou vložku a kryt vzduchového filtru.

   Důležité: Nenechávejte běžet motor bez nasazených vložek vzduchového filtru; mohlo by dojít k výraznému opotřebení a poškození motoru.

Údržba zapalovací svíčky

Servisní interval: Po každých 100 hodinách provozu—Zkontrolujte/seřiďte zapalovací svíčku.

Po každých 300 hodinách provozu—Vyměňte zapalovací svíčku.

Typ: Zapalovací svíčka NGK BPR6ES nebo obdobná

Vzdálenost elektrod: 0,70 až 0,80 mm

1. Odpojte kabel od zapalovací svíčky (Obrázek 28).

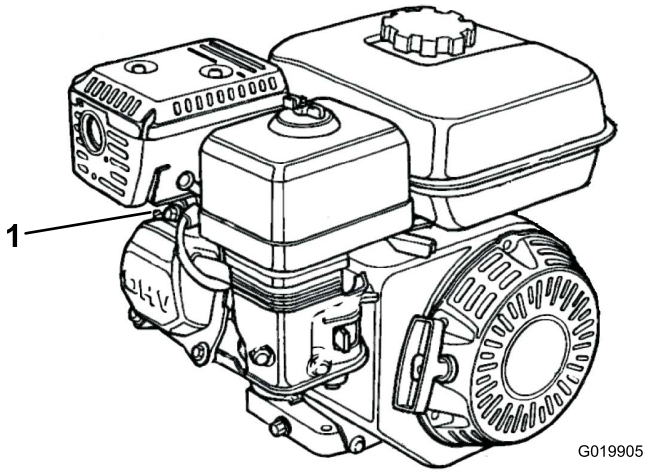

Obrázek 28

1. Kabel zapalovací svíčky

2. Očistěte okolí zapalovací svíčky a vyjměte svíčku z hlavy válce.

   Důležité: Prasklou, zanesenou nebo znečištěnou svíčku vyměňte. Nečistěte elektrody pískováním ani z nich nečistoty neseškrabujte ani neotírejte, protože úlomky pronikající do válce by mohly poškodit motor.

3. Nastavte vzdálenost mezi elektrodami na 0,70 až 0,80 mm (Obrázek 29).

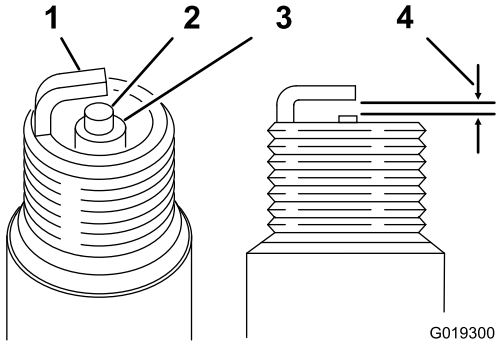

Obrázek 29

1. Vnější elektroda
2. Středová elektroda
3. Izolátor
4. 0,70 až 0,80 mm

4. Opatrně rukou namontujte novou svíčku se správně nastavenou mezerou. Dbejte na správné usazení závitu.
5. Jakmile je zapalovací svíčka správně usazena, utáhněte ji speciálním klíčem na zapalovací svíčky tak, abyste stlačili těsnicí podložku.
   - Při montáži nové zapalovací svíčky dotáhněte svíčku po usazení ještě o 1/2 otáčky, čímž podložku stlačíte.
   - Při opětovné montáži původní zapalovací svíčky dotáhněte svíčku po usazení o další 1/8 až 1/4 otáčky, čímž podložku stlačíte.

Poznámka: Uvolněná zapalovací svíčka může přehřát nebo poškodit motor. Přetažení zapalovací svíčky může poškodit závity v hlavě válce.

6. Připojte kabel k zapalovací svíčce.

Údržba palivového systému

Vyčištění nádobky s nánosem usazenin

Servisní interval: Po každých 100 hodinách provozu—Vyčistěte nádobku s nánosem usazenin.

⚠ NEBEZPEČÍ

Za určitých podmínek je motorový benzin extrémně hořlavý a vysoce výbušný. Požár nebo výbuch způsobený motorovým benzinem může popálit vás i jiné osoby a způsobit škody na majetku.

- **Palivo doplňujte do nádrže venku na otevřeném prostranství a při studeném motoru. Rozlitý benzin ihned utřete.**
- **Neplňte palivovou nádrž až po horní okraj. Doplňujte palivo do okamžiku, kdy hladina paliva v nádrži dosáhne úrovně 25 mm pod horním okrajem nádrže. Tento prázdný prostor v nádrži umožňuje expanzi benzínu.**
- **Při manipulaci s benzinem nikdy nekuřte a držte se stranou od otevřeného ohně nebo míst, kde se benzinové výpary mohou vznítit od jiskry.**
- **Benzin skladujte v nádobách schváleného typu a zabraňte přístupu dětí k takto uskladněnému palivu. Nikdy nekupujte zásobu motorového benzinu na dobu přesahující 30 dní.**
- **Před tankováním vždy pokládejte nádoby na palivo na zem, stranou od vozidla.**
- **Neplňte nádoby benzínem uvnitř vozidla nebo na korbě nákladního vozu nebo přívěsu, protože koberce v interiéru nebo plastové obložení korby mohou kanystr izolovat a zpomalit vybití elektrostatického náboje.**
- **Pokud je to možné, sjeďte z nákladního vozidla anebo přívěsu a doplňujte palivo do vozidla, jehož kola jsou na zemi. Jestliže to není možné, doplňte palivo do vozidla umístěného na nákladním vozidle nebo přívěsu z kanystru, nikoli plnicí pistolí.**
- **Pokud je nutné použít plnicí pistoli, dotýkejte se pistolí obruby palivové nádrže nebo hrdla kanystru až do úplného načerpání paliva.**

1. Přesuňte palivový ventil do polohy Vypnuto a vyjměte nádobku na usazeniny z paliva a těsnicí kroužek (Obrázek 30).

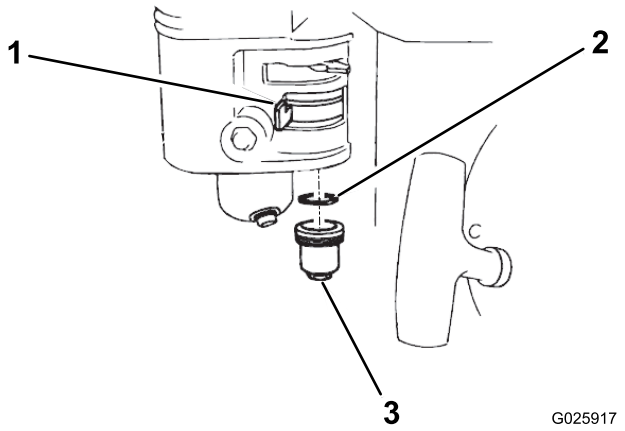

Obrázek 30

1. Uzavírací ventil
2. Těsnicí kroužek
3. Nádobka s nánosem usazenin

2. Omyjte nádobku s nánosem usazenin a těsnicí kroužek v nehořlavém rozpouštědle a důkladně je osušte.
3. Vložte těsnicí kroužek do palivového ventilu a nádobku na usazeniny z paliva namontujte zpět na příslušné místo. Nádobku s nánosem usazenin bezpečně utáhněte.

Údržba hnací soustavy

Údržba hydraulické kapaliny

Hydraulický systém je z výroby naplněn vysoce kvalitní hydraulickou kapalinou. **Zkontrolujte hladinu hydraulické kapaliny před prvním nastartováním motoru a poté každý den**.

Poznámka: Před prováděním prací na kterékoli součásti hydraulického hnacího systému zastavte motor a uvolněte tlak v systému. Před spuštěním motoru po provádění údržby hydraulického systému a natlakováním hydraulického vedení zkontrolujte, zda žádné hadice a přípojky nejsou poškozené a zda jsou všechny správně utažené. Poškozené hadice vyměňte a podle potřeby dotáhněte volné přípojky.

Před každodenním provozem stroje zkontrolujte hladinu hydraulické kapaliny v průzoru na straně nádrže hydraulické kapaliny.

Poznámka: Hladina kapaliny musí být uprostřed průzoru. V opačném případě doplňte odpovídající množství kapaliny.

Doporučená hydraulická kapalina: Hydraulická kapalina Toro Premium All Season Hydraulic Fluid (K dispozici v 19litrových kbelících nebo 208litrových sudech. Objednací čísla naleznete v katalogu dílů nebo u autorizovaného distributora Toro.)

Alternativní kapaliny: Není-li k dispozici kapalina Toro, lze použít jiné **běžné kapaliny na bázi ropy**, pokud splňují následující materiálové vlastnosti a průmyslové specifikace. Ověřte si u prodejce olejů, zda daný olej těmto specifikacím odpovídá. Poznámka: Společnost Toro nenese odpovědnost za škody způsobené nevhodnými náhradami, proto používejte pouze produkty od renomovaných výrobců, kteří budou stát za svým doporučením.

Poznámka: Společnost Toro nepřebírá žádnou odpovědnost za škody způsobené nevhodnými náhražkami, proto používejte jen produkty od osvědčených výrobců, kteří zaručují kvalitu svých produktů.

Vysoký index viskozity / hydraulická kapalina s ochranou proti opotřebení a nízkým bodem tuhnutí, ISO VG 46	
Materiálové vlastnosti:	
Viskozita, ASTM D445	cSt při 40 °C 44 až 48 cSt při 100 °C 7,9 až 9,1
Index viskozity ASTM D2270	140 nebo vyšší
Bod tuhnutí, ASTM D97	-37 °C až -45 °C
FZG, stupeň opotřebení	11 nebo vyšší
Obsah vody (nová kapalina):	500 miliontin (maximum)
Oborové specifikace:	
Vickers I-286-S, Vickers M-2950-S, Denison HF-0 a Vickers 35 VQ 25 (Eaton ATS373-C)	

Vhodné hydraulické kapaliny musí mít specifikaci pro mobilní stroje (nikoli pro použití v továrnách), různé hmotnosti a musí obsahovat aditiva proti opotřebení ZnDTP nebo ZDDP (nikoli bezpopelovou kapalinu).

Poznámka: Mnoho hydraulických kapalin je téměř čirých, takže zjišťování netěsností může být obtížné. Pro hydraulickou kapalinu je k dispozici přísada s červeným barvivem v lahvičkách o objemu 20 ml. Jedna lahvička dostačuje pro 15 až 22 l hydraulické kapaliny. Objednejte u autorizovaného distributora Toro produkt číslo 44-2500.

Kontrola hladiny hydraulické kapaliny

Servisní interval: Při každém použití nebo denně

1. Zaparkujte stroj na rovné ploše.
2. Zatáhněte za západku sedadla a sklopte sedadlo dopředu (Obrázek 31).

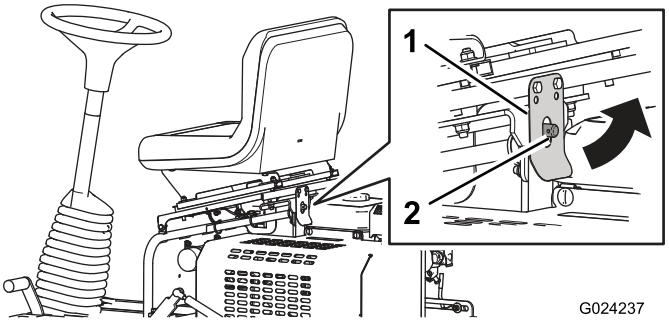

Obrázek 31

1. Západka sedadla
2. Kolík západky

3. Vyhledejte průzor (Obrázek 32) na straně nádrže hydraulické kapaliny.

   Poznámka: Pokud je v nádrži správné množství kapaliny, její hladina by se měla nacházet uprostřed průzoru.

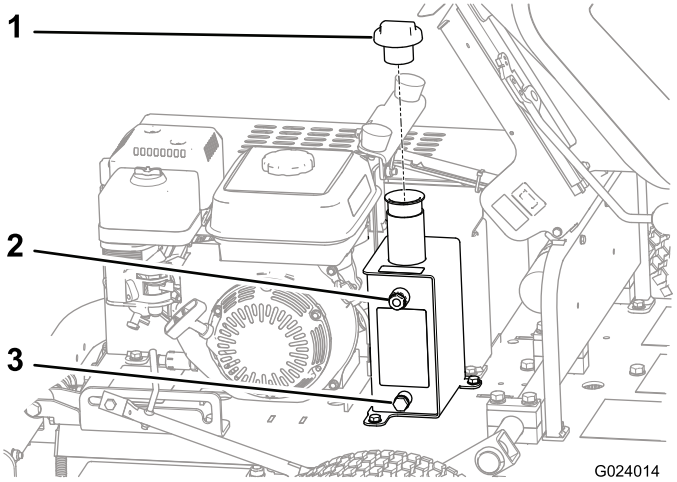

Obrázek 32

1. Uzávěr hrdla nádrže
2. Průzor
3. Vypouštěcí otvor nádrže

4. Pokud je hladina kapaliny nízká, odmontujte uzávěr na horní straně nádrže (Obrázek 32) a doplňte dostatečné množství kapaliny, aby hladina stoupla na odpovídající úroveň v průzoru.
5. Namontujte uzávěr nádrže.
6. Veškerou rozlitou kapalinu utřete.
7. Spusťte a zajistěte sedadlo.

Výměna hydraulické kapaliny a filtru

Servisní interval: Po prvních 20 hodinách—Vyměňte hydraulickou kapalinu a filtr.

Po každých 800 hodinách provozu/Každé 2 roky (podle toho, co nastane dříve)—Vyměňte hydraulickou kapalinu a filtr.

Důležité: Používejte pouze hydraulickou kapalinu Toro Premium All Season Hydraulic Fluid (ISO VG 46) nebo podobnou kapalinu. Jiné kapaliny by mohly systém poškodit.

1. Umístěte nádobu pod vypouštěcí zátku nádrže hydraulické kapaliny (Obrázek 32).
2. Vyjměte vypouštěcí zátku z boční strany nádrže (Obrázek 32).
3. Když je veškerá hydraulická kapalina vypuštěna, nasaďte vypouštěcí zátku.
4. Vyčistěte okolí místa montáže filtru.
5. Umístěte pod filtr nádobu a filtr demontujte (Obrázek 33).

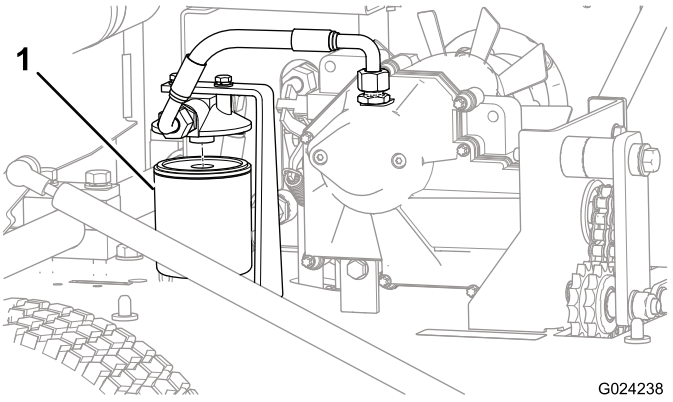

Obrázek 33

1. Filtr kapaliny

6. Naplňte náhradní filtr odpovídající hydraulickou kapalinou.
7. Promažte těsnění a rukou namontujte filtr tak, aby těsnění dosedlo k hlavě filtru. Poté filtr utáhněte o další 3/4 otáčky.

   Poznámka: Filtr by nyní měl být utěsněný.
8. Demontujte uzávěr hrdla nádrže (Obrázek 32).
9. Naplňte nádrž odpovídající kapalinou; postupujte podle pokynů v části Kontrola hladiny hydraulické kapaliny (strana 30).
10. Namontujte uzávěr nádrže.
11. Veškerou rozlitou kapalinu utřete.
12. Spusťte stroj a nechte motor běžet na volnoběžné otáčky 3 až 5 minut, aby mohl olej obíhat a systém se odvzdušnil.
13. Zastavte motor, zkontrolujte hladinu hydraulické kapaliny a podle potřeby kapalinu doplňte.
14. Spusťte a zajistěte sedadlo.
15. Kapalinu a filtr zlikvidujte podle platných předpisů. Při recyklaci dodržujte místní předpisy.

Seřízení napnutí hnacího řetězu

Servisní interval: Po prvních 5 hodinách—Zkontrolujte napnutí hnacího řetězu a v případě potřeby jej upravte.

Při každém použití nebo denně—Zkontrolujte napnutí hnacího řetězu a v případě potřeby jej upravte.

Hnací řetěz se nachází pod krytem a je napínán vodicími řetězkami upevněnými k vodicímu ramenu. Když řetěz povolí, je možné rameno dále dotáhnout.

1. Odstraňte kryt a uložte jej stranou; postupujte podle pokynů v části Demontáž krytu (strana 24).
2. Seřiďte napnutí hnacího řetězu následujícím způsobem:
   - Povolte pojistnou matici na napínací tyči (Obrázek 34).
   - Povolte nebo dotáhněte napínací matici tak, aby vzdálenost mezi rozpěrkou a pevným držákem byla 19 mm (viz Obrázek 34).

     Poznámka: Vzdálenost 19 mm se měří pouze tehdy, když je pojistná matice uvolněná. Pokud je napínací matice utažená, bude vzdálenost kratší.
   - Rukou dotáhněte pojistnou matici k pevnému držáku.
   - Přidržte pojistnou matici ve stabilní poloze a utažením napínací matice nastavení zajistěte.

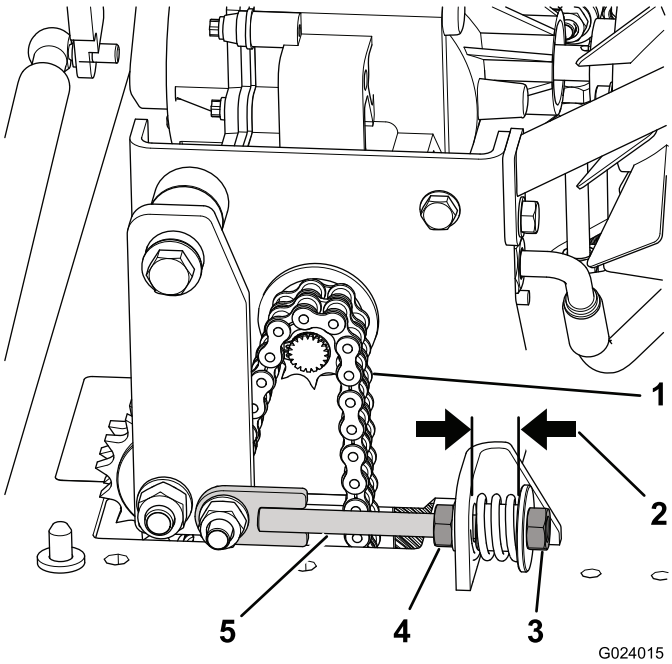

Obrázek 34

1. Řetěz
2. 19 mm když je pojistná matice uvolněná
3. Napínací matice
4. Pojistná matice
5. Napínací tyč

3. Nasaďte kryt.

Uskladnění

1. Odstraňte zbytky trávy, nečistoty a špínu ze všech vnějších ploch stroje, zejména z válců a motoru. Očistěte žebra hlavy válců a kryt ventilátoru na motoru od nečistot a chomáčů posekané trávy.

   Důležité: Stroj můžete umýt vodným roztokem mírně působícího saponátu. Stroj nemyjte tlakovou vodou. Nepoužívejte velké množství vody, zejména v blízkosti motoru.
2. Pokud stroj nebudete delší dobu používat (déle než 90 dnů), přidejte k palivu v nádrži stabilizační aditivum.
   A. Nechejte motor 5 minut běžet, aby se upravené palivo rozptýlilo po celém palivovém systému.
   B. Buď zastavte motor, nechejte jej vychladnout a poté palivovou nádrž vypusťte, nebo nechejte motor běžet, dokud se nezastaví.
   C. Spusťte znovu motor a nechte jej běžet, dokud se sám nezastaví. Zopakujte postup se zapnutým sytičem, až už motor nebude možné znovu spustit.
   D. Palivo řádně zlikvidujte. Při recyklaci dodržujte místní předpisy.
3. Zkontrolujte a dotáhněte všechny šrouby, svorníky a matice. Všechny opotřebené nebo poškozené části opravte nebo vyměňte.
4. Natřete poškrábaná místa a odkrytý kovový povrch. Lak lze zakoupit v autorizovaném servisním středisku.
5. Stroj uskladněte ve skladu anebo garáži v čistém a suchém prostředí. Stroj přikryjte, aby byl chráněn před poškozením a nečistotami.

Poznámky:

Poznámky:

Mezinárodní seznam distributorů

Distributor:	Země:	Tel. číslo:	Distributor:	Země:	Tel. číslo:
Agrolanc Kft	Maďarsko	36 27 539 640	Maquiver S.A.	Kolumbie	57 1 236 4079
Balama Prima Engineering Equip.	Hongkong	852 2155 2163	Maruyama Mfg. Co. Inc.	Japonsko	81 3 3252 2285
B-Ray Corporation	Jižní Korea	82 32 551 2076	Mountfield a.s.	Česká republika	420 255 704 220
Casco Sales Company	Portoriko	787 788 8383	Mountfield a.s.	Slovensko	420 255 704 220
Ceres S.A.	Kostarika	506 239 1138	Munditol S.A.	Argentina	54 11 4 821 9999
CSSC Turf Equipment (pvt) Ltd.	Srí Lanka	94 11 2746100	Norma Garden	Rusko	7 495 411 61 20
Cyril Johnston & Co.	Severní Irsko	44 2890 813 121	Oslinger Turf Equipment SA	Ekvádor	593 4 239 6970
Cyril Johnston & Co.	Irská republika	44 2890 813 121	Oy Hako Ground and Garden Ab	Finsko	358 987 00733
Equiver	Mexiko	52 55 539 95444	Parkland Products Ltd.	Nový Zéland	64 3 34 93760
Femco S.A.	Guatemala	502 442 3277	Perfetto	Polsko	48 61 8 208 416
ForGarder OU	Estonsko	372 384 6060	Pratoverde SRL.	Itálie	39 049 9128 128
G.Y.K. Company Ltd.	Japonsko	81 726 325 861	Prochaska & Cie	Rakousko	43 1 278 5100
Geomechaniki of Athens	Řecko	30 10 935 0054	RT Cohen 2004 Ltd.	Izrael	972 986 17979
Golf international Turizm	Turecko	90 216 336 5993	Riversa	Španělsko	34 9 52 83 7500
Guandong Golden Star	Čína	86 20 876 51338	Lely Turfcare	Dánsko	45 66 109 200
Hako Ground and Garden	Švédsko	46 35 10 0000	Solvert S.A.S.	Francie	33 1 30 81 77 00
Hako Ground and Garden	Norsko	47 22 90 7760	Spypros Stavrinides Limited	Kypr	357 22 434131
Hayter Limited (U.K.)	Spojené království	44 1279 723 444	Surge Systems India Limited	Indie	91 1 292299901
Hydroturf Int. Co Dubai	Spojené arabské emiráty	97 14 347 9479	T-Markt Logistics Ltd.	Maďarsko	36 26 525 500
Hydroturf Egypt LLC	Egypt	202 519 4308	Toro Australia	Austrálie	61 3 9580 7355
Irrimac	Portugalsko	351 21 238 8260	Toro Europe NV	Belgie	32 14 562 960
Irrigation Products Int'l Pvt Ltd.	Indie	0091 44 2449 4387	Valtech	Maroko	212 5 3766 3636
Jean Heybroek b.v.	Nizozemí	31 30 639 4611	Victus Emak	Polsko	48 61 823 8369

Zpráva věnovaná ochraně osobních údajů v Evropě

Informace shromažďované společností Toro
Společnost Toro Warranty Company (Toro) respektuje soukromí uživatelů. Abychom mohli zpracovat vaše reklamace ze záruky a kontaktovat vás v případě stahování produktu z trhu, prosíme vás, abyste nám sdělili některé své osobní údaje, a to buď přímo, nebo prostřednictvím místního distributora společnosti Toro.

Záruční systém společnosti Toro je hostován na serverech v USA, jejichž zákony na ochranu osobních údajů nemusí poskytovat stejnou ochranu jako zákony ve vaší zemi.

SDÍLENÍM SVÝCH OSOBNÍCH ÚDAJŮ SOUHLASÍTE SE ZPRACOVÁNÍM TĚCHTO ÚDAJŮ V ROZSAHU VYMEZENÉM TOUTO ZPRÁVOU VĚNOVANOU OCHRANĚ OSOBNÍCH ÚDAJŮ.

Způsob používání informací ve společnosti Toro
Společnost Toro může využít vaše osobní informace ke zpracování reklamací ze záruky a ke kontaktování vás v případě stahování produktu z trhu. Společnost Toro může poskytnuté údaje předat svým pobočkám, prodejcům nebo dalším obchodním partnerům, pokud to vyžadují uvedené akce. Vaše osobní informace nebudeme prodávat žádné další společnosti. Vyhrazujeme si právo zveřejnit osobní údaje za účelem dosažení souladu s platnými zákony a se žádostí příslušných orgánů k řádnému provozování našich systémů, nebo pro ochranu vlastní i dalších uživatelů.

Uchovávání osobních údajů
Osobní údaje uchováváme pouze po dobu nezbytně nutnou pro účely, pro které byly původně shromážděny, nebo pro jiné legitimní účely (například dodržování předpisů), případně do doby vyžadované příslušným zákonem.

Závazek společnosti Toro týkající se bezpečnosti osobních údajů
Abychom ochránili bezpečnost vašich osobních údajů, přijali jsme odpovídající opatření. Společnost také přijala opatření k zajištění přesnosti a aktuálnosti osobních údajů.

Dostupnost a správnost osobních údajů
Pokud chcete zobrazit nebo upravit své osobní údaje, kontaktujte nás e-mailem na adrese legal@toro.com.

Australský zákon na ochranu spotřebitelů

Australští zákazníci naleznou podrobné informace o australském zákoně na ochranu spotřebitelů uvnitř balení nebo u místního distributora společnosti Toro.

Rozsah celkové záruky společnosti Toro

Omezená záruka

Podmínky a výrobky, na které se záruka vztahuje

Toro® Company a její dceřiná společnost Toro Warranty Company na základě vzájemné dohody nesou společně záruky za případné materiálové či výrobní vady komerčního výrobku společnosti Toro („výrobek“) po dobu dvou let nebo 1 500 provozních hodin* podle toho, která z možností nastane dříve. Tato záruka se vztahuje na všechny výrobky s výjimkou provzdušňovačů (viz jednotlivé části záruky vztahující se na tyto výrobky). V případě, že jsou naplněny záruční podmínky, opravíme výrobek na vlastní náklady, včetně diagnostiky, práce, náhradních dílů a dopravy. Tato záruka začíná běžet v den dodání výrobku původnímu maloobchodnímu odběrateli.
* Výrobek vybavený měřičem provozních hodin.

Pokyny pro poskytnutí záruční opravy

Jste-li přesvědčeni, že došlo k naplnění záručních podmínek, musíte sdělit distributorovi komerčních výrobků nebo autorizovanému prodejci komerčních výrobků, kde jste výrobek zakoupili. Potřebujete-li pomoc s vyhledáním distributora nebo autorizovaného prodejce komerčních výrobků nebo máte-li dotazy týkající se vašich práv či povinností spojených se zárukou, můžete nás kontaktovat na adrese:

Toro Commercial Products Service Department
Toro Warranty Company
8111 Lyndale Avenue South
Bloomington, MN 55420-1196
E-mail: commercial.warranty@toro.com

Povinnosti vlastníka

Jako vlastníci výrobku jste odpovědní za provádění nutné údržby a seřizování, jak je uvedeno v provozní příručce. Neprovádění nezbytné údržby a seřizování může být důvodem k zamítnutí reklamace.

Součásti a úkony, na které se nevztahuje záruka

Ne všechny závady nebo poruchy, které se v záruční době na výrobku vyskytnou, jsou vady materiálu nebo výrobní vady. Záruka se nevztahuje na následující:

- Závady na výrobku, které jsou důsledkem použití jiných náhradních dílů než Toro nebo instalace a používání přídavných nebo upravených zařízení a produktů jiné značky než Toro. Výrobce těchto součástí může poskytnout samostatnou záruku.
- Závady na výrobku, které jsou důsledkem neprovádění doporučené údržby a/nebo seřizování. Neprovádění řádné údržby produktu Toro podle zásad doporučené údržby vyjmenovaných v *provozní příručce* může mít za následek zamítnutí reklamace.
- Závady na výrobku, které jsou důsledkem jeho nesprávného, nedbalého nebo nezodpovědného používání.
- Díly podléhající opotřebení v důsledku používání, nejsou-li tyto díly uznány za vadné. Mezi součásti, u nichž dochází k opotřebení nebo ke spotřebě v rámci běžného provozu výrobku, patří mimo jiné brzdové destičky a obložení, spojkové obložení, žací nože, kotouče, kypřicí nože, hroty, zapalovací svíčky, řídicí kolečka, pneumatiky, filtry, pásy a některé součásti rozprašovačů, například diafragmy, trysky, pojistné ventily atd.
- Závady způsobené vnějším vlivem. Vnější vlivy zahrnují kromě jiného počasí, skladovací postupy, kontaminaci, používání neschválených chladicích kapalin, maziv, aditiv, hnojiv, vody, chemikálií atd.
- Běžný hluk, vibrace, opotřebení a znehodnocení.
- Běžné „opotřebení“ zahrnuje kromě jiného poškození sedadel opotřebením nebo oděrem, odřený lak, poškrábané etikety nebo okna atd.

Díly

Díly, u nichž je v rámci údržby plánována výměna, jsou kryté zárukou do doby jejich plánované výměny. Díly vyměněné podle této záruky jsou kryté po dobu platnosti záruky na originální výrobek a stávají se majetkem společnosti Toro. Společnost Toro učiní konečné rozhodnutí o tom, zda příslušný díl nebo sestava budou opraveny nebo vyměněny. Společnost Toro může k záručním opravám použít repasované díly.

Poznámka k záruce na baterie s hlubokým cyklem vybití:

Baterie s hlubokým cyklem vybití mají specifikovaný celkový počet kilowatthodin, které jsou během své životnosti schopny vyrobit. Způsoby provozu, dobíjení a údržby mohou prodloužit nebo zkrátit životnost baterií. Postupem času se snižuje množství užitečné práce v intervalech mezi dobíjením baterií, až jsou baterie zcela vypotřebované. Výměna vypotřebovaných baterií v důsledku běžného provozu je odpovědností majitele výrobku. Během standardní záruční doby může být nutná výměna baterií na náklady majitele.

Údržbu hradí majitel

Mezi běžné servisní úkony vyžadované u výrobků značky Toro a prováděné na náklady majitele patří ladění, mazání, čištění a leštění motoru, výměna filtrů, chladicí kapaliny a součástí, na které se nevztahuje záruka, a provádění doporučené údržby.

Obecné podmínky

Oprava autorizovaným distributorem nebo prodejcem Toro je jediný nápravný prostředek, na který máte podle této záruky nárok.

Společnosti Toro Company a Toro Warranty Company nejsou odpovědné za nepřímé, náhodné ani následné škody související s používáním výrobků Toro, na něž se vztahuje tato záruka, včetně jakýchkoli nákladů nebo výdajů na zajištění náhradního zařízení nebo servisu během odpovídající doby trvání poruchy nebo nepoužitelnosti výrobku do skončení oprav podle této záruky. S výjimkou níže uvedené emisní záruky, která platí v odpovídajících případech, neexistuje žádná jiná výslovná záruka.

Veškeré implicitní záruky obchodovatelnosti a vhodnosti použití jsou omezeny na dobu trvání této výslovné záruky. Některé státy nepovolují vyloučení náhodných nebo následných škod ze záruky nebo omezení doby trvání předpokládané záruky, proto se na vás výše uvedené výjimky a omezení nemusejí vztahovat.

Tato záruka uděluje specifická zákonná práva, kromě nichž můžete mít i další práva, která se mezi jednotlivými státy liší.

Jiné země než Spojené státy a Kanada

Zákazníci by se měli obrátit na distributora (prodejce) produktů Toro, který jim poskytne záruční podmínky dané země, provincie nebo státu. Pokud z nějakého důvodu nejste se službami distributora spokojení nebo je pro vás obtížné získat informace o záruce, obraťte se na dovozce produktů Toro. Pokud se ani jedno z uvedených opatření nepodaří, můžete nás kontaktovat na adrese Toro Warranty Company.