Form No. 3357-544 Rev A

Count on it.

Manual del operador

Ensacador doble de 42 y 50 pulgadas

Cortacéspedes con conductor TimeCutter Serie Z4000 y Z5000

Nº de modelo 79324—Nº de serie 270000001 y superiores

Registre su producto en www.Toro.com.

Traducción del original (ES)

Introducción

Lea este manual detenidamente para aprender a utilizar y mantener correctamente su producto, y para evitar lesiones y daños al producto. Usted es el responsable de operar el producto de forma correcta y segura.

Usted puede ponerse en contacto directamente con Toro en www.Toro.com si desea información sobre productos y accesorios, o si necesita localizar un distribuidor o registrar su producto.

Cuando necesite asistencia técnica, piezas genuinas Toro o información adicional, póngase en contacto con un Servicio Técnico Autorizado o con Asistencia al Cliente Toro, y tenga a mano los números de modelo y serie de su producto. Figura 1 identifica la ubicación de los números de modelo y serie en el producto. Escriba los números en el espacio provisto.

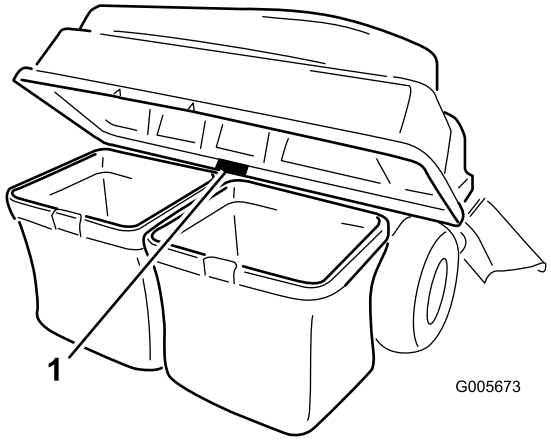

Figura 1

1. Ubicación de los números de modelo y de serie

Nº de modelo _____

Nº de serie _____

Este manual identifica peligros potenciales y contiene mensajes de seguridad identificados por el símbolo de alerta de seguridad (Figura 2), que señala un peligro que puede causar lesiones graves o la muerte si usted no sigue las precauciones recomendadas.

Figura 2

1. Símbolo de alerta de seguridad

Este manual utiliza dos palabras más para resaltar información. **Importante** llama la atención sobre información mecánica especial, y **Nota** resalta información general que merece una atención especial.

Contenido

Introducción 2
Seguridad 3
Pegatinas de seguridad e instrucciones 3
Montaje 4
1 Instalación del peso 5
2 Instalación del bastidor del ensacador 5
3 Ensamblaje de la tapa del ensacador 6
4 Instalación de la tapa del ensacador 6
5 Instalación de conducto en la plataforma de 42 pulgadas 7
6 Instalación de conducto en la plataforma de 50 pulgadas 9
7 Instalación del tubo de descarga 10
Operación 11
Vaciado de las bolsas de recogida 11
Cómo despejar atascos en el ensacador 11
Cómo retirar el ensacador 12
Consejos de operación 12
Mantenimiento 14
Calendario recomendado de mantenimiento 14
Inspección del ensacador 14
Inspección de las cuchillas del cortacésped 15
Cuidados de las bolsas de recogida 15
Limpieza del accesorio ensacador 15
Almacenamiento 15
Almacenamiento del accesorio ensacador 15

© 2006—The Toro® Company

8111 Lyndale Avenue South
Bloomington, MN 55420

Póngase en contacto con nosotros en www.Toro.com.
Impreso en EE.UU.
Reservados todos los derechos

Seguridad

Pegatinas de seguridad e instrucciones

Las pegatinas de seguridad e instrucciones están a la vista del operador y están ubicadas cerca de cualquier zona de peligro potencial. Sustituya cualquier pegatina que esté dañada o que falte.

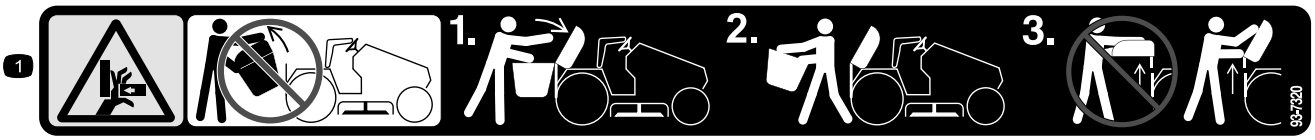

93-7320

1. Peligro de aplastamiento de la mano – no retire el ensacador entero de la máquina; abra la tapa del ensacador y retire las bolsas del mismo. No retire la tapa del ensacador si está cerrada; abra la tapa del ensacador y luego retírela.

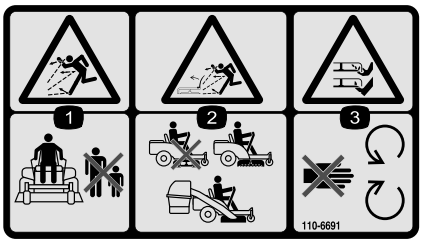

110-6691

1. Peligro de objetos arrojados – mantenga a otras personas a una distancia prudencial de la máquina.
2. Peligro de objetos arrojados, cortacésped – no haga funcionar el cortacésped sin que esté colocado el deflector o el sistema de recogida de hierba.
3. Peligro de corte/desmembramiento de mano o pie – no se acerque a las piezas en movimiento.

Montaje

Piezas sueltas

Utilice la tabla siguiente para verificar que no falta ninguna pieza.

Procedimiento	Descripción	Cant.	Uso
1	Peso Abrazadera Pasador Arandela Chaveta	2 2 2 6 6	Instale el peso.
2	Acoplamiento rápido del ensacador Pasador (5/16 x 2-1/4 pulgadas) Chaveta Varilla Arandela	1 1 3 2 2	Instale el bastidor del ensacador.
3	Tapa del ensacador Rejilla del ensacador	1 1	Ensamble la tapa del ensacador.
4	Ensacador Bolsa de recogida	1 2	Instale la tapa del ensacador.
5	Tabique Conducto para plataformas de 42 pulgadas	1 1	Instale el conducto únicamente en la plataforma de 42 pulgadas.
6	Tabique Clip (plataformas de 50 pulgadas solamente) Contratuerca (5/16 pulgada)(5/16 pulgada) Conducto para plataformas de 50 pulgadas	1 1 2 1	Instale el conducto y el tubo de descarga.
7	Tubo de descarga	1	Instale el tubo del descarga.

1

Instalación del peso

Piezas necesarias en este paso:

2	Peso
2	Abrazadera
2	Pasador
6	Arandela
6	Chaveta

Procedimiento

El ensacador añade mucho peso a la parte trasera de la máquina y puede causar inestabilidad que podría dar lugar a una pérdida de control.

Instale el peso delantero.

1. Retire los herrajes que sujetan el reposapiés al bastidor en la parte delantera de la máquina. Guarde todos los herrajes.
2. Retire el reposapiés para tener acceso a los taladros del bastidor (Figura 3).
3. Sujete los pesos a la parte delantera del bastidor de la máquina con dos pasadores en U<, dos pasadores, seis arandelas (0,531 x 1,063), y seis chavetas, según se muestra en Figura 3.
4. Instale el reposapiés en el bastidor de la máquina y sujételo con los herrajes que retiró anteriormente.

   Importante: Cuando retire el ensacador doble, recuerde retirar los pesos delanteros.

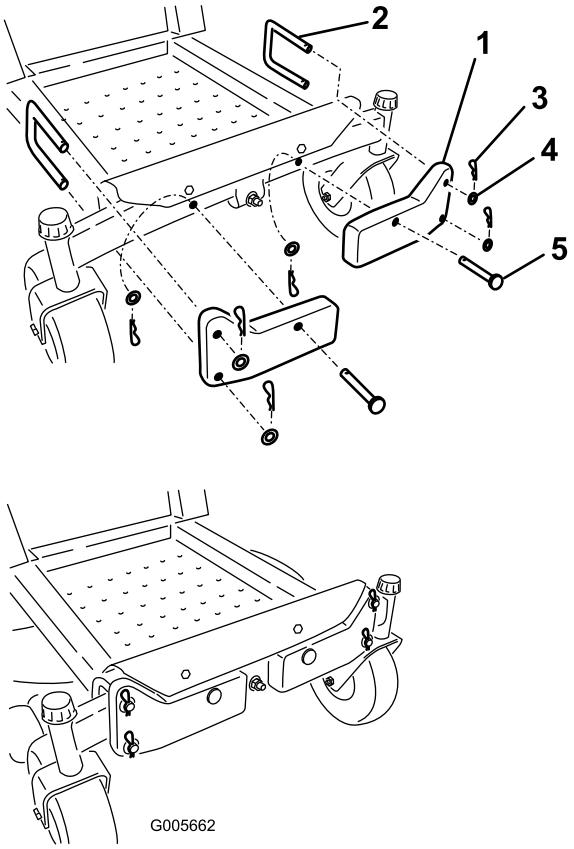

Figura 3

1. Herrajes existentes
2. Reposapiés
3. Peso delantero
4. Abrazadera
5. Pasador
6. Arandela
7. Chaveta

2

Instalación del bastidor del ensacador

Piezas necesarias en este paso:

1	Acoplamiento rápido del ensacador
1	Pasador (5/16 x 2-1/4 pulgadas)
3	Chaveta
2	Varilla
2	Arandela

Procedimiento

1. En la parte trasera de la máquina, instale el bastidor del ensacador en la ranura cuadrada del bastidor.
2. Sujete el bastidor del ensacador con un pasador (5/16 x 2-1/4 pulgadas) y una chaveta (Figura 4).

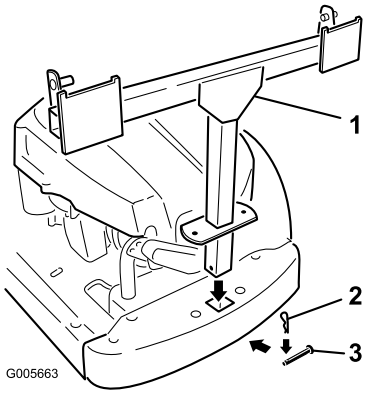

Figura 4

1. Bastidor del ensacador
2. Chaveta
3. Pasador (5/16 x 2-1/4 pulgadas)

3. Instale dos varillas, una en cada lado del bastidor del ensacador. Localice el soporte ranurado entre la rueda motriz trasera y el bastidor. Introduzca el extremo abocinado de la varilla en la muesca de la ranura y deslice la varilla hacia atrás Figura 4.

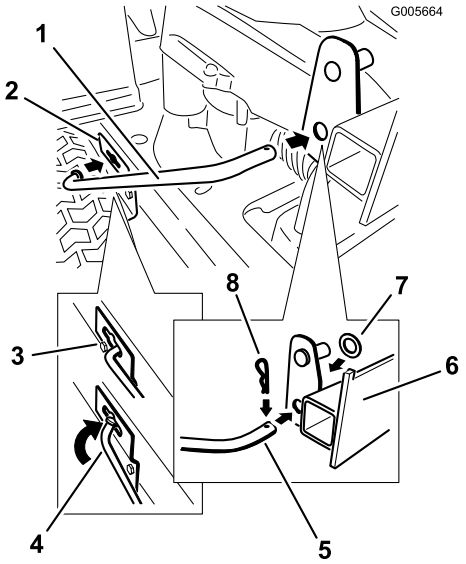

Figura 5

1. Varilla
2. Soporte ranurado
3. Muesca de la ranura
4. Extremo abocinado de la varilla
5. Extremo doblado de la varilla
6. Bastidor del ensacador
7. Arandela
8. Chaveta

4. Introduzca el extremo doblado de la varilla en el bastidor del ensacador según se muestra en Figura 4. Sujete ambos extremos de las varillas con chavetas.

3

Ensamblaje de la tapa del ensacador

Piezas necesarias en este paso:

1	Tapa del ensacador
1	Rejilla del ensacador

Procedimiento

Ponga la tapa del ensacador boca abajo. Instale la rejilla según se muestra en Figura 6, de manera que quede inclinada hacia abajo, hacia las bolsas de recogida. Asegúrese de encajar bien las rejillas con un 'clic', y de enganchar las pestañas en la tapa del ensacador.

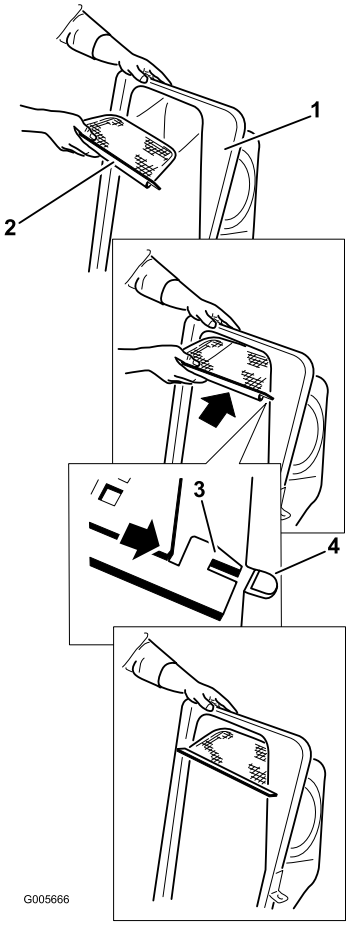

Figura 6

1. Tapa del ensacador
2. Rejilla
3. Pestaña de la rejilla
4. Ranura de la tapa del ensacador

4

Instalación de la tapa del ensacador

Piezas necesarias en este paso:

1	Ensacador
2	Bolsa de recogida

Procedimiento

1. Instale la tapa del ensacador en el bastidor del ensacador. Gire la tapa del ensacador para alinear los orificios de los soportes de la tapa del ensacador con las clavijas de los bulones del bastidor del ensacador (Figura 7). Coloque los soportes sobre los bulones y baje la tapa del ensacador a su posición de funcionamiento.

   Nota: La instalación de la tapa del ensacador se realiza más fácilmente entre dos personas.

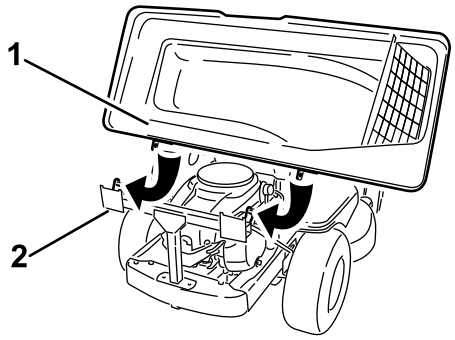

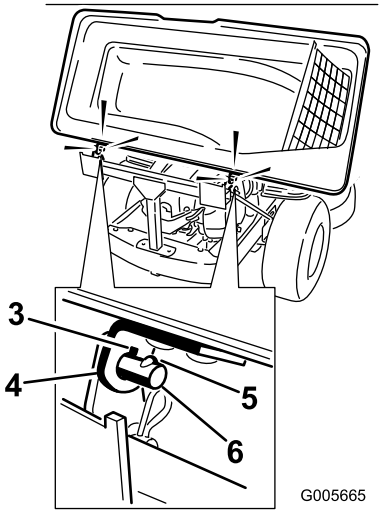

Figura 7

1. Tapa del ensacador
2. Bastidor del ensacador
3. Orificio
4. Soporte, tapa del ensacador
5. Clavija
6. Bulón

2. Levante la tapa del ensacador e instale las bolsas, colocando el enganche del bastidor de cada bolsa sobre los soportes de retención (Figura 8).

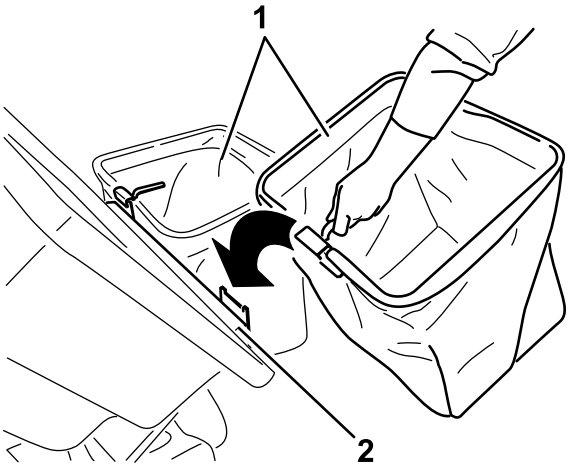

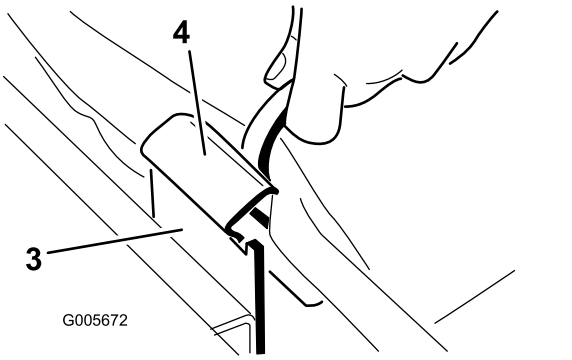

Figura 8

1. Bolsa
2. Bastidor del ensacador
3. Soporte de sujeción
4. Enganche del bastidor de la bolsa

3. Baje la tapa del ensacador sobre la bolsa (Figura 9).

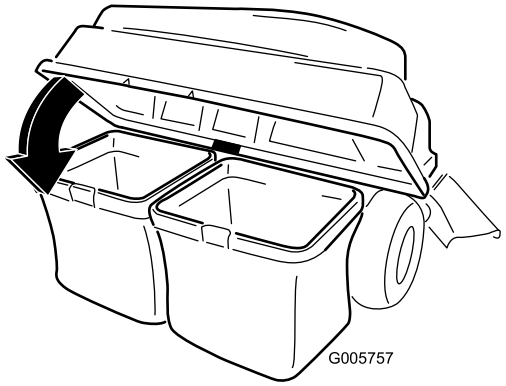

Figura 9

5

Instalación de conducto en la plataforma de 42 pulgadas

Piezas necesarias en este paso:

1	Tabique
1	Conducto para plataformas de 42 pulgadas

Procedimiento

Utilice este procedimiento para instalar el Kit de ensacador doble en máquinas que tengan plataformas de 42 pulgadas. Para instalar el Kit de ensacador doble en máquinas que tengan plataformas de 50 pulgadas, consulte el procedimiento de ensamblaje siguiente.

1. Levante el deflector de hierba y localice la contratuerca de la varilla de pivote del deflector. Retire la contratuerca.
2. Instale el tabique en la varilla de pivote (Figura 10). Sujete el tabique al cortacésped con la contratuerca (5/16 pulgada)(5/16 pulgada).

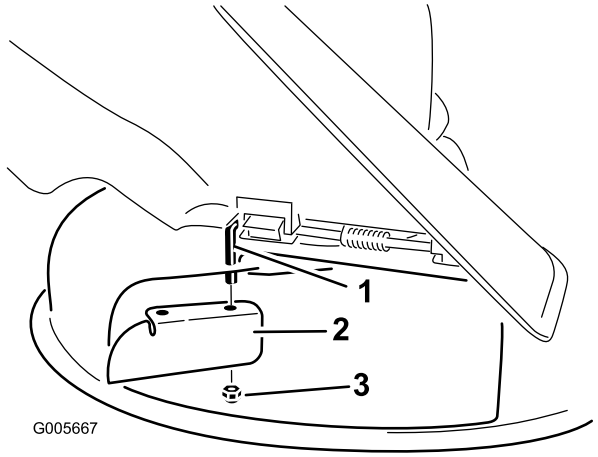

Figura 10

Plataforma de 42 pulgadas

1. Varilla de pivote del deflector
2. Tabique
3. Contratuerca (5/16 pulgada)(5/16 pulgada)

3. Apriete la contratuerca a 90-110 pies-libra (122-150 Nm).
4. Introduzca la pestaña metálica del extremo delantero del conducto en la ranura del soporte que está soldado a la plataforma del cortacésped, justo por delante del orificio (Figura 11).

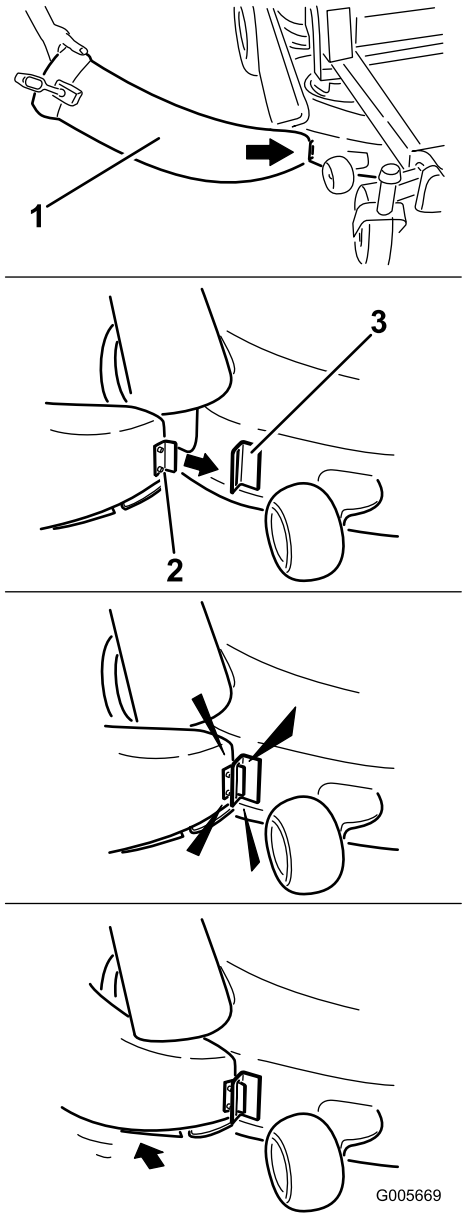

Figura 11

1. Conducto
2. Pasador de bloqueo
3. Gancho trasero
4. Varilla del deflector
5. Cierre flexible
6. Soporte muescado

5. Gire el conducto hacia atrás y hacia la plataforma de modo que el conducto quede enrasado con la plataforma del cortacésped (Figura 11).

   Nota: Asegúrese de que el gancho de retención del conducto de 42 pulgadas queda libre y que el orificio del conducto encaje bien contra la plataforma.

6. Sujete el conducto a la plataforma de 42 pulgadas. Enganche el cierre flexible del conducto en el soporte de retención soldado a la plataforma del cortacésped, detrás del orificio (Figura 12). Conecte la pletina de retención alrededor de la varilla de pivote para sujetar el conducto.

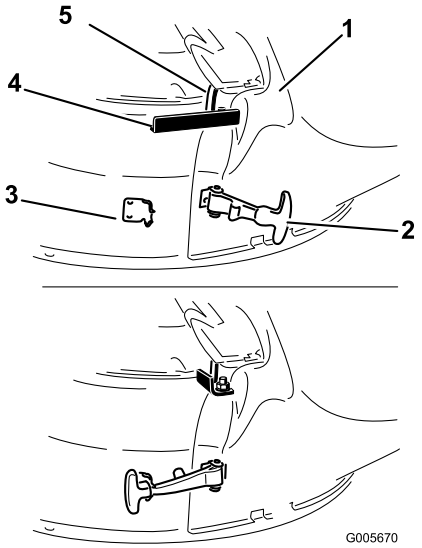

Figura 12

1. Conducto para plataformas de 42 pulgadas
2. Cierre flexible
3. Soporte de retención
4. Pletina de retención
5. Varilla de pivote

6

Instalación de conducto en la plataforma de 50 pulgadas

Piezas necesarias en este paso:

1	Tabique
1	Clip (plataformas de 50 pulgadas solamente)
2	Contratuerca (5/16 pulgada)(5/16 pulgada)
1	Conducto para plataformas de 50 pulgadas

Procedimiento

Utilice este procedimiento para instalar el Kit de ensacador doble en máquinas que tengan plataformas de 50 pulgadas.

1. Levante el deflector de hierba. Instale el clip en los dos taladros situados en el borde del orificio de la plataforma.
2. Instale el tabique en las clavijas del clip. Figura 13. Sujete el tabique al cortacésped con dos contratuercas (5/16 pulgada).

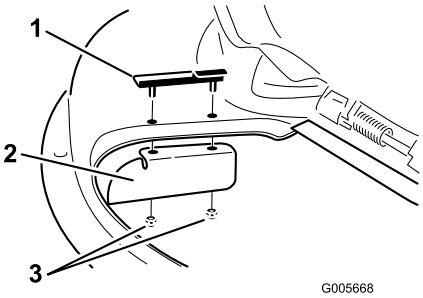

Figura 13

Plataforma de 50 pulgadas

1. Clip
2. Tabique
3. Contratuerca (5/16 pulgada)

3. Introduzca la pestaña metálica del extremo delantero del conducto en la ranura del soporte que está soldado a la plataforma del cortacésped, justo por delante del orificio (Figura 14).

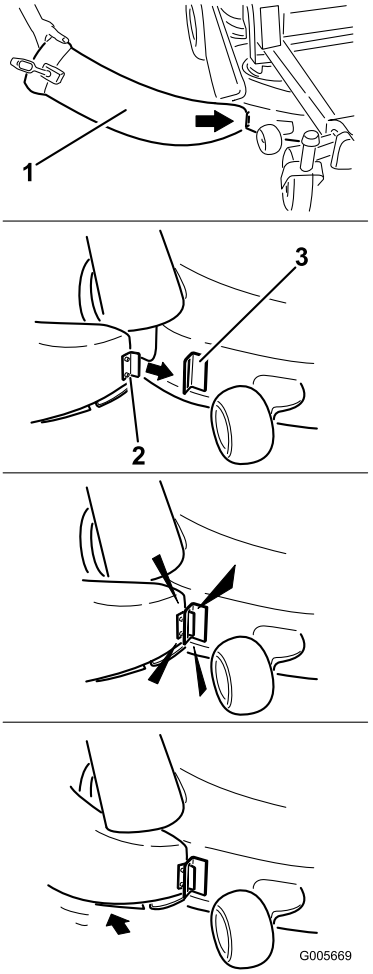

Figura 14

1. Conducto
2. Pestaña metálica
3. Soporte soldado

4. Gire el conducto hacia atrás y hacia la plataforma de modo que el conducto quede enrasado con la plataforma del cortacésped (Figura 14).

   Nota: Al enganchar el conducto a la plataforma, asegúrese de que el borde del conducto de 50 pulgadas quede por debajo del borde del clip instalado anteriormente.

5. Enganche el cierre en forma de gancho del extremo superior del conducto alrededor de la varilla de pivote del deflector, según se muestra en Figura 15.

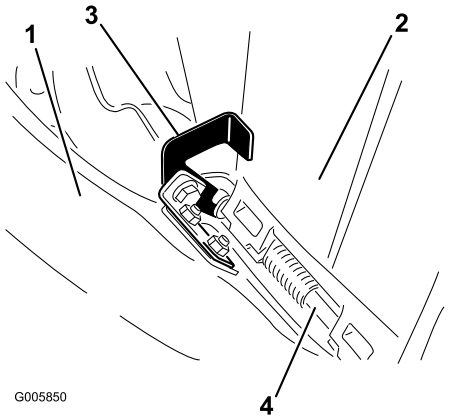

Figura 15

1. Conducto de 50 pulgadas
2. Deflector
3. Cierre de gancho
4. Varilla de pivote

6. Sujete el conducto a la plataforma de 50 pulgadas. Enganche el cierre flexible del conducto en el soporte de retención soldado a la plataforma del cortacésped, detrás del orificio (Figura 16).

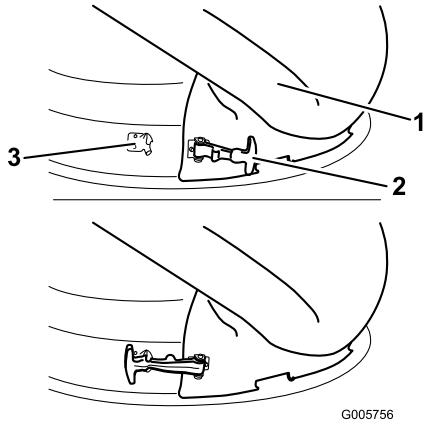

Figura 16

1. Conducto para plataformas de 50 pulgadas
2. Cierre flexible
3. Soporte de retención

7

Instalación del tubo de descarga

Piezas necesarias en este paso:

1	Tubo de descarga

Procedimiento

1. Introduzca el extremo curvo del tubo de descarga en el orificio de la tapa del ensacador (Figura 17).

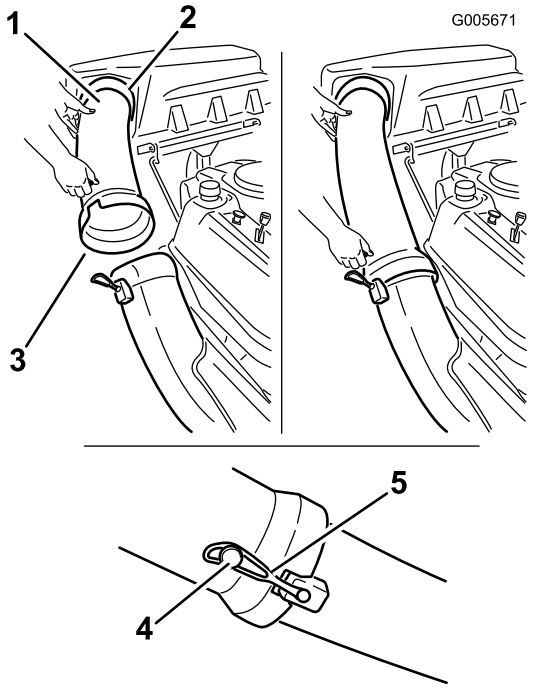

Figura 17

1. Tubo de descarga, extremo curvo
2. Orificio de la tapa del ensacador
3. Tubo de descarga, extremo abocinado
4. Clavija
5. Correa de goma

2. Coloque el extremo abocinado del tubo de descarga sobre el extremo del conducto. Enganche la correa de goma del conducto alrededor de la clavija del tubo de descarga (Figura 17).

Operación

Nota: Los lados derecho e izquierdo de la máquina se determinan desde la posición normal del operador.

Para evitar lesiones personales, siga estos procedimientos:

- **Familiarícese con todas las instrucciones de operación y seguridad que aparecen en el *Manual del operador* del cortacésped antes de utilizar este accesorio..**
- **No retire nunca el tubo de descarga, las bolsas, la tapa del ensacador o el conducto con el motor en marcha.**
- **Pare siempre el motor y espere a que se detengan todas las piezas en movimiento antes de despejar cualquier atasco del sistema de ensacado.**
- **Nunca realice tareas de mantenimiento o reparación con el motor en marcha.**

Vaciado de las bolsas de recogida

Tenga cuidado al levantar o manejar una bolsa de recogida llena. Para vaciar las bolsas de recogida:

1. Aparque la máquina en una superficie nivelada y desengrane el mando de control de las cuchillas.
2. Mueva las palancas de control de movimiento hacia fuera a la posición de aparcar, pare el motor, retire la llave y espere a que se detengan todas las piezas en movimiento antes de abandonar el puesto del operador.
3. Abra (levante) la tapa del ensacador (Figura 18).

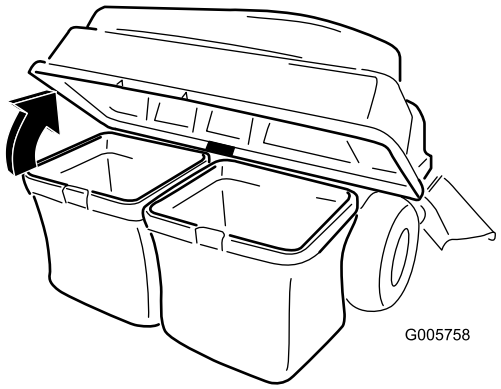

Figura 18

4. Comprima los residuos en las bolsas. Levante la bolsa con ambas manos y desengánchela del soporte de retención. Vacíe la bolsa. Repita el procedimiento con la otra bolsa.
5. Instale las bolsas, colocando el enganche del bastidor de cada bolsa sobre los soportes de retención (Figura 19).

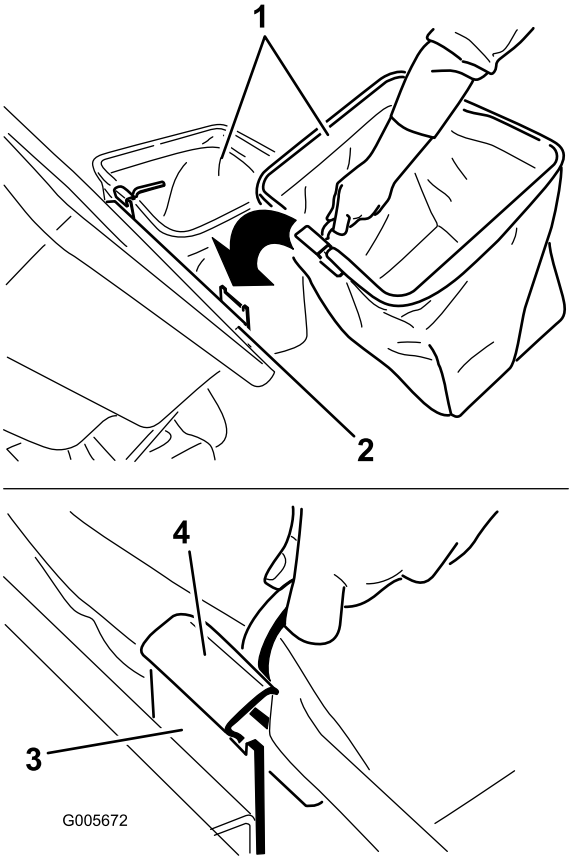

Figura 19

1. Bolsa
2. Bastidor del ensacador
3. Soporte de sujeción
4. Enganche del bastidor de la bolsa

6. Baje la tapa del ensacador sobre las bolsas.

Cómo despejar atascos en el ensacador

1. Aparque la máquina en una superficie nivelada y desengrane el mando de control de las cuchillas.
2. Mueva las palancas de control de movimiento hacia fuera a la posición de aparcar, pare el motor, retire la llave y espere a que se detengan todas las piezas en movimiento antes de abandonar el puesto del operador.
3. Compruebe las bolsas de recogida y vacíelas si están llenas.

4. Retire y separe el tubo de descarga y el conducto de la tapa del ensacador y del cortacésped. Usando un palo u otro objeto similar, retire cualquier obstrucción del cortacésped, tubo de descarga, conducto, y tapa del ensacador.
5. Una vez eliminado el atasco, instale el sistema de ensacado completo y continúe trabajando.

Cómo retirar el ensacador

Utilizar la máquina sin el ensacador sin haber retirado los pesos delanteros puede causar inestabilidad que podría dar lugar a una pérdida de control.

- **Retire siempre los pesos delanteros al retirar el ensacador.**
- **No utilice la máquina nunca sin ensacador y con los pesos delanteros aún instalados.**

Puede retirarse el ensacador siguiendo los procedimientos de la sección Ensamblaje en orden inverso. Retire siempre los pesos delanteros al retirar el ensacador.

Nota: Sólo es necesario retirar el tabique si va a utilizar un kit de picado.

Consejos de operación

Consejos de Ensacado

Dimensiones

Recuerde que el cortacésped es más largo y más ancho cuando está instalado este accesorio. Tenga cuidado al girar en lugares estrechos para no dañar el accesorio.

Perfilar

Perfile siempre con el lado izquierdo del cortacésped. No perfile con el lado derecho del cortacésped porque podría dañar el conducto y el tubo de descarga del ensacador.

Altura de corte

No utilice una altura de corte demasiado baja porque si el cortacésped está rodeado de hierba alta, no puede entrar aire por debajo del cortacésped y en el sistema de ensacado. Si no entra aire suficiente por debajo del cortacésped, el sistema de ensacado se taponará.

Frecuencia de corte

Siegue a menudo, sobre todo cuando crece deprisa. Tendrá que segar en dos pasadas si llega a estar demasiado larga.

Técnica de corte

Para obtener el mejor aspecto de corte, asegúrese de solapar ligeramente la zona cortada anteriormente. Esto ayuda a reducir la carga del motor y reduce la posibilidad de que se obstruya el conducto y el tubo de descarga.

Bolsas desechables

Aunque no es estrictamente necesario, pueden utilizarse bolsas desechables dentro de las bolsas de recogida para recoger los recortes y facilitar su eliminación (Figura 20). Si utiliza bolsas desechables, retire la bolsa de recogida llena y cierre la parte superior de la bolsa desechable. Luego saque la bolsa desechable de la bolsa de recogida o vuelque ésta sujetándola por la parte inferior y dejando que se caiga la bolsa desechable.

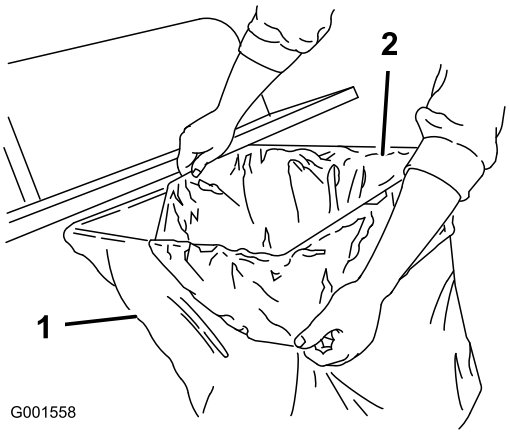

Figura 20

1. Bolsa de recogida de tela 2. Bolsa desechable

Velocidad de ensacado

Normalmente se ensaca con el acelerador del cortacésped en la posición de Rápido, conduciendo a una velocidad sobre el terreno normal. No obstante, si la hierba es extremadamente seca y polvorienta, puede ser conveniente reducir un poco la velocidad del acelerador y aumentar la velocidad sobre el terreno del cortacésped. El sistema de ensacado puede taponarse si conduce demasiado deprisa y cae demasiado la velocidad del motor. En cuestas, puede ser necesario reducir la velocidad sobre el terreno del cortacésped. Esto ayuda a mantener la velocidad del motor y la

eficacia del ensacado. Siegue cuesta abajo siempre que sea posible.

A medida que se llena el ensacador, se añade más peso a la parte trasera de la máquina. Si usted se detiene y emprende la marcha súbitamente en una cuesta, puede perder el control de la dirección o la máquina puede volcar.

- **No pare ni arranque de repente la máquina al conducir cuesta arriba o cuesta abajo. Evite arrancar en sentido cuesta arriba.**
- **Si tiene que detener la máquina mientras va cuesta arriba, desengrane el mando de control de las cuchillas. Luego baje la cuesta en marcha atrás a velocidad lenta.**
- **No cambie de velocidad ni se detenga en pendientes.**

Ensacado de hierba alta

La hierba excesivamente larga pesa mucho y es posible que no sea impulsada correctamente a las bolsas de recogida. Si esto ocurre, pueden taponarse el tubo de descarga y el conducto. Para evitar que se obstruya el sistema de ensacado, siegue con una altura de corte alta, luego baje el cortacésped a la altura de corte normal y repita el proceso de ensacado.

Ensacado de hierba mojada

Siempre intente cortar la hierba cuando está seca, porque su césped tendrá un aspecto más cuidado. Si es imprescindible cortar hierba mojada, utilice el modo de descarga lateral convencional del cortacésped. Varias horas más tarde, cuando los recortes se hayan secado, instale el ensacador completo y recoja los recortes de hierba usando el aspirador.

Señales de taponamiento

Durante la recogida, es normal que salga expulsada una pequeña cantidad de recortes de hierba delante del cortacésped. Si sale expulsada una cantidad anormal de recortes, las bolsas pueden estar llenas o el sistema puede estar atascado.

Mantenimiento

Nota: Los lados derecho e izquierdo de la máquina se determinan desde la posición normal del operador.

Calendario recomendado de mantenimiento

Intervalo de mantenimiento y servicio	Procedimiento de mantenimiento
Después de las primeras 10 horas	• Inspeccione el ensacador
Cada vez que se utilice o diariamente	• Limpie el ensacador
Antes del almacenamiento	• Inspeccione el ensacador • Limpie el ensacador

Si deja la llave en el interruptor de encendido, alguien podría arrancar el motor accidentalmente y causar lesiones graves a usted o a otras personas.

Retire la llave del interruptor de encendido y desconecte el cable de la bujía antes de realizar cualquier operación de mantenimiento. Aparte el cable para evitar su contacto accidental con la bujía.

Cualquier acumulación de residuos en el compartimento del motor debe retirarse, porque podría prenderse con el calor del motor. Un incendio en el compartimento del motor podría causarle quemaduras a usted y a otras personas, así como daños materiales.

- **Antes de usar la máquina, y mientras el motor esté frío, compruebe que no hay residuos en el compartimento del motor.**
- **Mantenga la máquina libre de acumulaciones de hierba, hojas y otros residuos.**
- **Limpie cualquier derrame de aceite o combustible y retire cualquier residuo empapado en combustible.**
- **Deje que se enfríe la máquina antes de almacenarla.**

Inspección del ensacador

Inspeccione el ensacador después de las 10 primeras horas de operación y luego cada mes.

1. Compruebe el conducto, el tubo de descarga, y la tapa del ensacador. Cambie estos componentes si están agrietados o rotos.
2. Apriete todos los pernos, tuercas y tornillos.
3. Inspeccione todos los herrajes y cierres; cambie los que estén dañados o que falten.
4. Compruebe que las bolsas de recogida no están deterioradas.

Si las bolsas de recogida están rotas, desgastadas o deterioradas, podrían dejar pasar y lanzar al aire residuos y otros objetos, lesionando gravemente a usted y a otras personas.

- **Compruebe frecuentemente las bolsas de recogida y asegúrese de que no tienen agujeros, roturas u otros deterioros.**
- **No lave las bolsas de recogida.**
- **Si las bolsas están deterioradas, instale bolsas de recogida nuevas suministradas por el fabricante de este accesorio ensacador.**

Inspección de las cuchillas del cortacésped

Inspeccione las cuchillas del cortacésped regularmente, y siempre que una cuchilla haya golpeado algún objeto extraño.

Si las cuchillas están muy desgastadas o dañadas, instale cuchillas nuevas. Consulte el *Manual del operador* de su cortacésped respecto al mantenimiento de las cuchillas.

Cuidados de las bolsas de recogida

No se recomienda lavar las bolsas de recogida.

Para evitar un deterioro rápido del material de las bolsas, almacénelas en un lugar en el que puedan secarse completamente después de cada uso.

Limpieza del accesorio ensacador

1. Después de cada uso, retire y lave el interior y el exterior de la tapa del ensacador, el tubo de descarga, el conducto y los bajos del cortacésped, rociando agua con una manguera de jardín. Utilice un detergente suave para automóviles para eliminar cualquier suciedad resistente.
2. Asegúrese de eliminar la hierba apelmazada de todas las piezas.
3. Después del lavado, deje que se sequen completamente todas las piezas. No lave las bolsas de recogida.

Almacenamiento

Almacenamiento del accesorio ensacador

1. Limpie el accesorio ensacador; consulte Limpieza del accesorio ensacador.
2. Inspeccione el accesorio ensacador en busca de desperfectos; consulte Inspección del accesorio ensacador.
3. Asegúrese de que las bolsas de recogida están vacías y totalmente secas.
4. Almacene el ensacador en un lugar limpio y seco, protegido de la luz solar directa. Esto protege las piezas de plástico y aumenta la vida del ensacador. Si es imprescindible almacenar el ensacador al aire libre, cúbralo con una funda impermeable.

Notas:

Notas:

Notas:

La Garantía Toro

Condiciones y productos cubiertos

The Toro® Company y su afiliado, Toro Warranty Company, bajo un acuerdo entre sí, prometen conjuntamente al comprador original* reparar cualquier producto Toro usado con propósitos residenciales normales* si tiene defectos de materiales o mano de obra. Los siguientes plazos son aplicables desde la fecha de la compra original.

Productos	Periodo de garantía
Cortacéspedes dirigidos	Garantía limitada de 2 años
Cortacéspedes con conductor, con motor trasero	Garantía limitada de 2 años
Tractores de césped y jardín	Garantía limitada de 2 años
Productos eléctricos manuales	Garantía limitada de 2 años
Lanzanieves	Garantía limitada de 2 años
Giro Zero de consumo	Garantía limitada de 2 años

* “Comprador original” significa la persona que compró originalmente los productos Toro.

* "Propósito residencial normal" significa el uso del producto en la misma parcela en que se encuentra su vivienda. El uso en más de un lugar se considera uso comercial, y sería aplicable la garantía de uso comercial.

Garantía limitada para el uso comercial

Los productos de consumo y accesorios Toro utilizados con propósitos comerciales, institucionales o de alquiler están garantizados contra defectos en materiales o mano de obra durante los periodos de tiempo siguientes a partir de su fecha de compra original:

Productos	Periodo de garantía
Cortacéspedes dirigidos	Garantía de 90 días
Cortacéspedes con conductor, con motor trasero	Garantía de 90 días
Tractores de césped y jardín	Garantía de 90 días
Productos eléctricos manuales	Garantía de 90 días
Lanzanieves	Garantía de 90 días
Giro Zero de consumo	Garantía de 45 días

Instrucciones para obtener asistencia bajo la garantía

Si usted cree que su producto Toro tiene un defecto de materiales o de mano de obra, siga este procedimiento:

1. Póngase en contacto con el vendedor para concertar el servicio técnico del producto. Si por cualquier razón le es imposible ponerse en contacto con el vendedor, puede dirigirse a cualquier Distribuidor Autorizado Toro para concertar el servicio técnico.
2. Lleve el producto y su prueba de compra (recibo o factura de venta) al vendedor o al Distribuidor Autorizado.

Si por alguna razón usted no está satisfecho con el análisis del Distribuidor Autorizado o con la asistencia recibida, póngase en contacto con el importador Toro o con nosotros en la dirección siguiente:

Customer Care Department, Consumer Division
Toro Warranty Company
8111 Lyndale Avenue South
Bloomington, MN 55420-1196
Director: Soporte técnico: 001-952-887-8248

Consulte la lista de Distribuidores adjunta

Responsabilidades del propietario

Usted debe mantener su producto Toro siguiendo los procedimientos de mantenimiento descritos en el Manual del operador. Dicho mantenimiento rutinario, sea realizado por un distribuidor o por usted mismo, es por cuenta de usted.

Elementos y condiciones no cubiertos

Esta garantía expresa no cubre:

- El coste del mantenimiento regular o de las piezas, tales como filtros, combustible, lubricantes, piezas de puesta a punto, afilado de cuchillas, ajustes de frenos y embragues.
- Cualquier producto o pieza que haya sido modificado o mal utilizado o que haya necesitado ser sustituido o reparado debido a desgaste normal, accidente o falta de mantenimiento adecuado.
- Las reparaciones necesarias debidas al uso del combustible incorrecto, contaminantes en el sistema de combustible o falta de preparación adecuada del sistema de combustible antes de cualquier periodo de inactividad de más de tres meses.
- Motor y transmisión. Estos elementos están cubiertos por las garantías de los fabricantes correspondientes, con términos y condiciones propios.

Todas las reparaciones cubiertas por esta garantía deben ser realizadas por un Servicio Técnico Toro Autorizado usando piezas de repuesto homologadas por Toro.

Condiciones generales

El comprador está amparado por la legislación de cada país. Esta garantía no restringe los derechos del comprador bajo dicha legislación.

International Distributor List—Consumer Products

Distributor:	Country:	Phone Number:
Atlantis Su ve Sulama Sisstemleri Lt	Turkey	90 216 344 86 74
Balama Prima Engineering Equip	Hong Kong	852 2155 2163
B-Ray Corporation	Korea	82 32 551 2076
Casco Sales Company	Puerto Rico	787 788 8383
Ceres S.A	Costa Rica	506 239 1138
CSSC Turf Equipment (pvt) Ltd	Sri Lanka	94 11 2746100
Cyril Johnston & Co	Nothern Ireland	44 2890 813 121
Equiver	Mexico	52 55 539 95444
Femco S.A.	Guatemala	502 442 3277
G.Y.K. Company ltd.	Japan	81 726 325 861
Geomechaniki of Athens	Greece	30 10 935 0054
Guandong Golden Star	China	86 20 876 51338
Hako Gorund and Garden	Sweden	46 35 10 0000
Hydroturf Int. Co	Dubai United Arab Emirates	97 14 347 9479
Hydroturf Egypt LLC	Egypt	202 519 4308
Ibea S.p.A.	Italy	39 0331 853611
Irriamc	Portugal	351 21 238 8260
Jean Heybroek b.v.	Netherlands	31 30 639 4611
Lely (U.K.) Limited	United Kingdom	44 1480 226 800
Maquiver S.A.	Colombia	57 1 236 4079
Maruyama Mfg. Co. Inc.	Japan	81 3 3252 2285
Metra Kft	Hungary	36 1 326 3880
Mountfield a.s.	Czech Republic	420 255 704 220
Munditol S.A.	Argentina	54 11 4 821 9999
Oslinger Turf Equipment SA	Ecuador	593 4 239 6970
Oy Hako Ground and Garden Ab	Finland	358 987 00733
Parkland Products Ltd	New Zealand	64 3 34 93760
Prochaska & Cie	Austria	43 1 278 5100
RT Cohen 2004 Ltd	Israel	972 986 17979
Riversa	Spain	34 9 52 83 7500
Roth Motorgerate GmBh & Co	Germany	49 7144 2050
Sc Svend Carlsen A/S	Denmark	45 66 109 200
Solvert S.A.S	France	33 1 30 81 77 00
Spypros Stavrinides Limited	Cyprus	357 22 434131
Surge Systems India Limited	India	91 1 292299901
T-Markt Logistics Ltd	Hungary	36 26 525 500
Toro Australia	Australia	61 3 9580 7355
Toro Europe BVBA	Belgium	32 14 562 960