Form No. 3452-626 Rev B

Sats för trehjulsdrift

Greensmaster® 3360 eller 3370 eTriFlex®-traktorenhet

Modellnr 04504—Serienr 400000000 och högre

Monteringsanvisningar

Montering

1

Förbereda maskinen

Inga delar krävs

Tillvägagångssätt

1. Parkera maskinen på en plan yta.
2. Koppla in parkeringsbromsen.
3. Sänk klippenheterna.
4. Stäng av maskinen och ta ut nyckeln.
5. Koppla loss huvudströmkontakten. Se maskinens *bruksanvisning*.

2

Höja maskinen

Inga delar krävs

Tillvägagångssätt

Höj maskinen – se avsnittet om förberedelser för underhåll i maskinens *bruksanvisning*.

3

Lossa bakhjulet

Inga delar krävs

Tillvägagångssätt

1. Ta bort de fyra hjulmuttrarna som fäster hjulet på hjulnavsenheten (Figur 1).

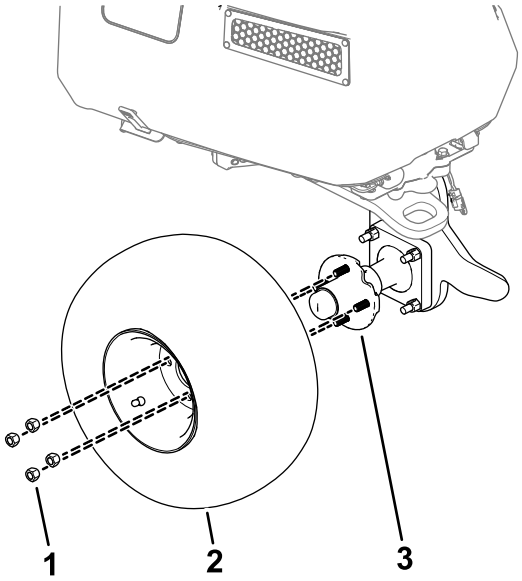

Figur 1

1. Hjulmutter
2. Däck
3. Hjulnavsenhet

2. Avlägsna hjulet från maskinen (Figur 1).

© 2024—The Toro® Company
8111 Lyndale Avenue South
Bloomington, MN 55420

Registrera din produkt på www.Toro.com.

Översättning av originalet (SV)
Tryckt i USA
Med ensamrätt
3452-626

4

Ta bort den befintliga hjulnavsenheten

Inga delar krävs

Tillvägagångssätt

Ta bort den befintliga hjulnavenheten genom att ta bort skruvarna och muttrarna som fäster enheten vid hjulgaffeln (Figur 2).

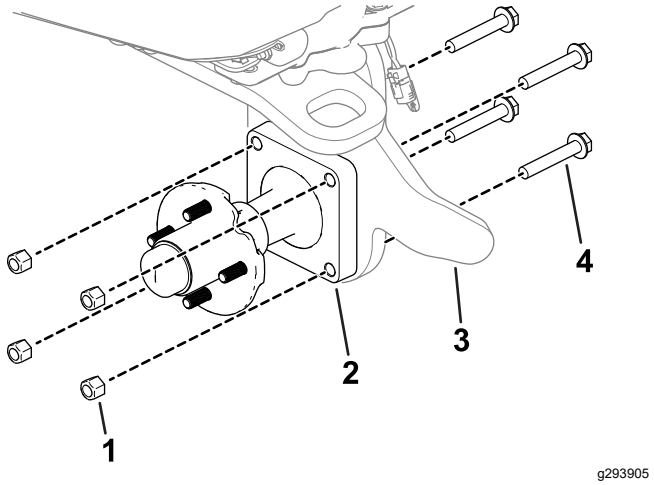

Figur 2

1. Mutter
2. Hjulnavsenhet
3. Hjulgaffel
4. Skruv

5

Montera växellådan

Delar som behövs till detta steg:

1	Växellådeenhet
1	Dammkåpa
1	Låsring
4	Skruv (M12)
1	Koppling
1	Luftningsslang

Tillvägagångssätt

1. Ta bort låsringen (visas i Figur 3) från axeln.
2. Ta bort navenheten (visas i Figur 3) från växellådan.
3. Skjut in växellådan i hjulgaffeln.

   Obs: Observera korrekt riktning för växellådan enligt Figur 3. Axeln ska peka mot maskinens vänstra sida.

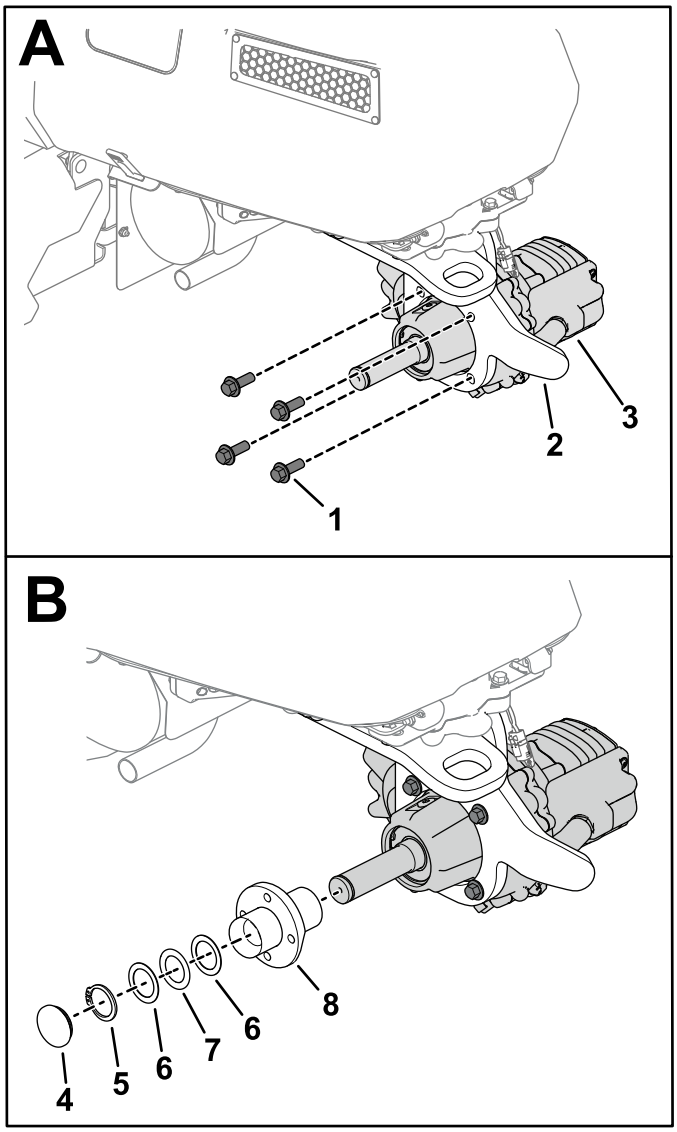

Figur 3

1. Skruv (M12)
2. Hjulgaffel
3. Växellåda
4. Dammkåpa med o-ring
5. Låsring
6. Tryckbricka
7. Lager
8. Navenhet

4. Använd fyra skruvar (M12) för att fästa växellådan på hjulgaffeln (A i Figur 3).
5. Dra åt skruvarna (M12) till 81–95 Nm.
6. Montera navenheten, låsringen och dammkåpan med o-ring på axeln (B i Figur 3).

   När du monterar låsringen ska du trycka ned vågbrickan i navenheten.

Obs: Om tryckbrickorna och lagren tas bort från navenheten ska de monteras enligt Figur 3.

7. Ta bort pluggen från växellådans ovansida (A i Figur 4).

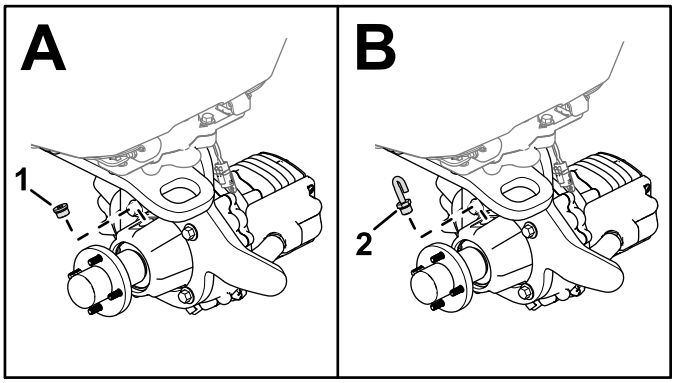

Figur 4

1. Plugg
2. Luftningsslang och nippel

8. Fäst luftningsslangen och nippeln på växellådan (B i Figur 4).

6

Ansluta växellådans kablage

Delar som behövs till detta steg:

1	R-klämma
1	Skruv (5/16 x 1 ½ tum)
1	Låsmutter (5/16 tum)
1	Tryckfästelement

Tillvägagångssätt

1. Lyft upp motorhuven. Se maskinens *bruksanvisning*.
2. Dra växellådans kablage mot motorhuven och fäst det med R-klämman enligt Figur 5.

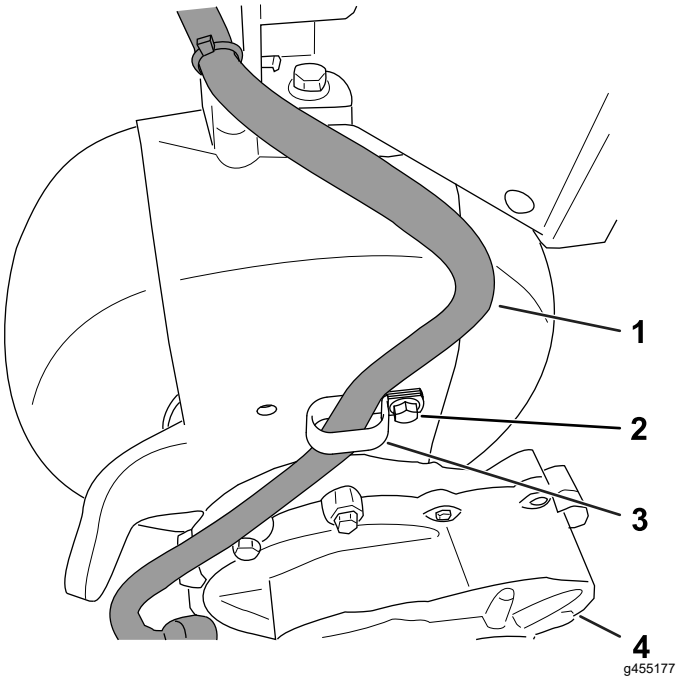

Figur 5

1. Växellådans kablage
2. Skruv (5/16 x 1½ tum)
3. R-klämma
4. Växellåda

3. Dra växellådans återstående kablagekontakter mot styrmotorn (Figur 6)

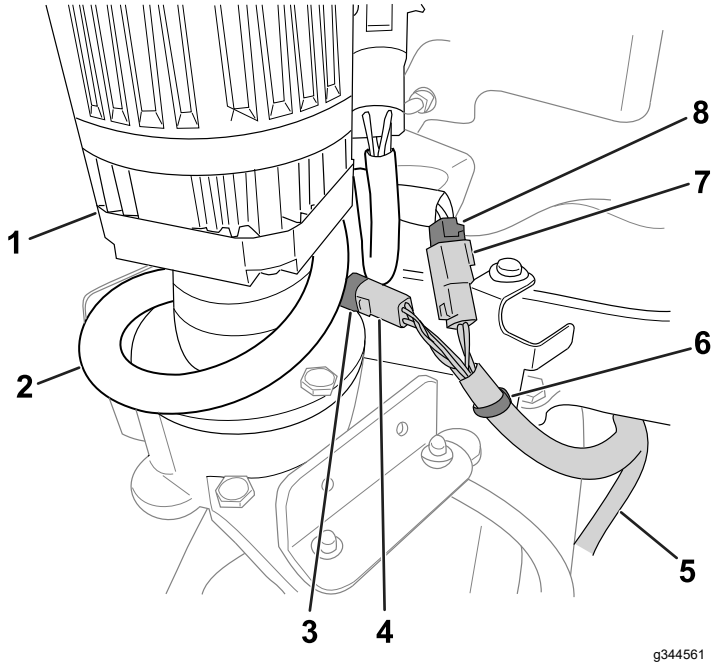

Figur 6

1. Styrkolonn
2. Maskinkablage
3. Kontakt med fyra uttag (maskinkablage)
4. Kontakt med fyra stift (växellådans kablage)
5. Växellådans kablage
6. Tryckfästelement
7. Kontakt med två uttag (maskinkablage)
8. Kontakt med två stift (motorkablage för växellådan)

4. Klipp av buntbandet som fäster maskinkablaget på fästet och se till att tryckfästet sitter på plats (Figur 6). Kassera buntbandet.
5. Anslut växellådans kontakter till maskinkablagets kontakter (Figur 6):
   - Anslut växellådans kontakt med två stift till maskinkablagets kontakt med två uttag
   - Anslut växellådans kontakt med fyra stift till maskinkablagets kontakt med fyra uttag
6. Linda den slakande delen av maskinkablaget runt styrmotorn enligt Figur 6.
7. Fäst växellådans kablage på tryckfästet med hjälp av buntbandet som medföljer satsen enligt Figur 6.
8. Stäng motorhuven.

7

Smörja navenheten

Inga delar krävs

Tillvägagångssätt

Smörj navenheten. Se Smörja navenheten (sida 5).

8

Montera bakhjulet

Inga delar krävs

Tillvägagångssätt

1. Använd de tidigare borttagna hjulmuttrarna för att fästa hjulet på navet (Figur 7).

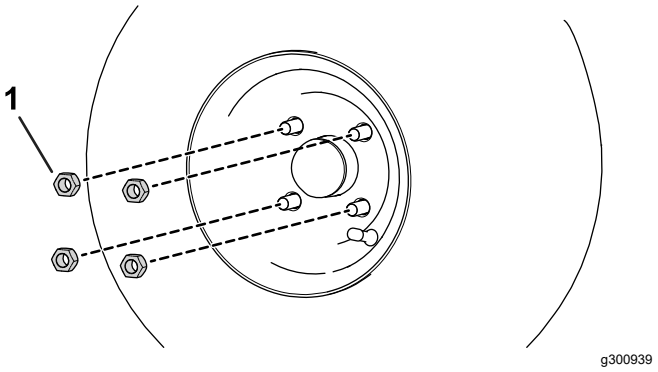

Figur 7

1. Hjulmutter

2. Dra åt hjulmuttrarna (i ett korsmönster enligt Figur 8) till 108–122 Nm.

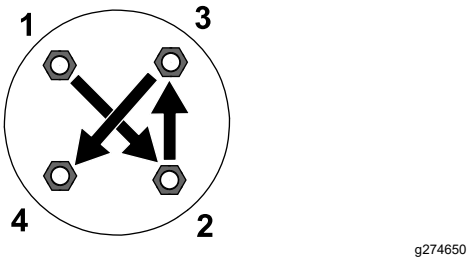

Figur 8

9

Montera säkringen

Delar som behövs till detta steg:

1	Säkring

Tillvägagångssätt

Montera säkringen på den avsedda platsen för trehjulsdrift på cylinderdrivkretsens säkringsblock. Se avsnittet om underhåll av maskinens elsystem i maskinens *bruksanvisning*.

10

Aktivera läget för trehjulsdrift

Inga delar krävs

Tillvägagångssätt

Läget för trehjulsdrift ska aktiveras automatiskt när du monterar växellådans kablageanslutningar till maskinkablaget.

För att säkerställa att läget för trehjulsdrift är aktiverat ska du gå till alternativet SATS FÖR TREHJULSDRIFT i menyn INSTÄLLNINGAR i InfoCenter. Det valda objektet/aktiva ikonen ☑ anger att modellen för trehjulsdrift är aktiverad.

11

Slutföra monteringen

Inga delar krävs

Tillvägagångssätt

1. Sänk maskinen till marken.
2. Anslut huvudströmkontakten. Se maskinens *bruksanvisning*.

Underhåll

Smörja navenheten

Serviceintervall: Var 100:e timme

Använd typ 2-litiumfett när du smörjer navenheten. Platsen för navenhetens smörjnippel visas i Figur 9.

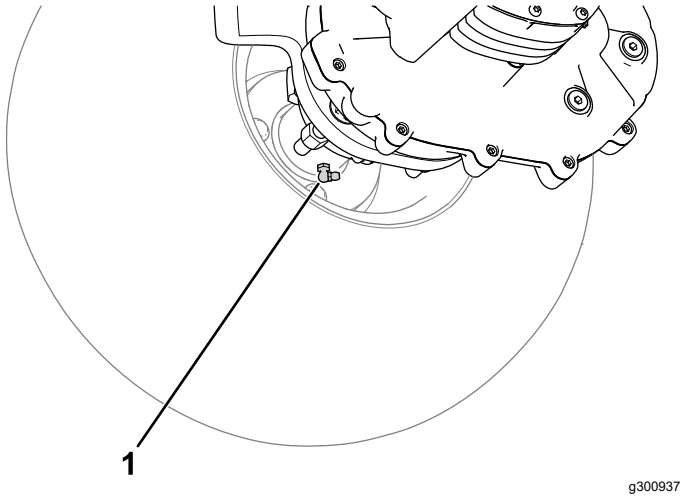

Figur 9

1. Smörjnippel

Byta växellådsoljan

Serviceintervall: Efter de första 8 timmarna

Var 800:e timme

Vätskespecifikation: SAE 80W-90

Växellådans vätskekapacitet: cirka 1,2 l

Förbereda maskinen

1. Parkera maskinen på en plan yta.
2. Koppla in parkeringsbromsen.
3. Sänk klippenheterna.
4. Stäng av maskinen och ta ut nyckeln.
5. Koppla loss huvudströmkontakten. Se maskinens *bruksanvisning*.

Tömma ur växellådsoljan

1. Placera ett avtappningskärl under hjulmotorn (Figur 10).

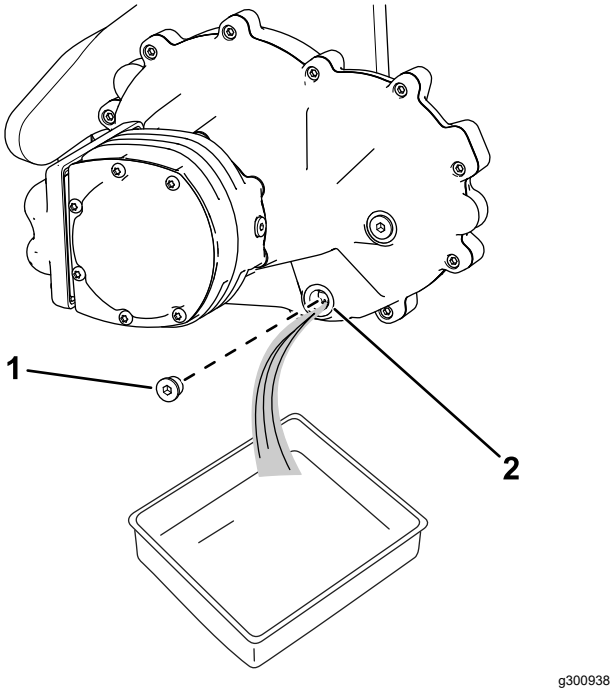

Figur 10

1. Avtappningsplugg
2. Avtappningsöppning

2. Ta bort pluggen från avtappningsöppningen (Figur 10).

   Obs: Avtappningsöppningen sitter på växellådans undersida.

   Obs: Lossa påfyllningsöppningens koppling (enligt Figur 11) för att säkerställa att den kan tas bort efter att du har tömt ut vätskan.

3. Töm ut all vätska från växellådan.
4. Rengör pluggen.
5. Montera avtappningspluggen i avtappningsöppningen (Figur 10).

Fylla på vätska i växellådan

1. Ta bort påfyllningsöppningens koppling enligt Figur 11.

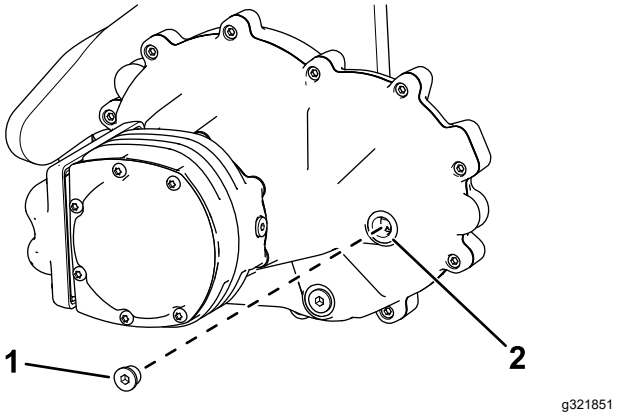

Figur 11

1. Koppling
2. Påfyllningsöppning

2. Tillsätt angiven vätska i växellådan tills vätskenivån når botten av påfyllningsöppningen.

   Växellådans vätskekapacitet är cirka 1,2 l.

3. Montera kopplingen på påfyllningsöppningen (Figur 11).

Anteckningar:

Toros garanti

Två års eller 1 500 körtimmars begränsad garanti

Fel och produkter som omfattas

The Toro Company garanterar att din Toro-produkt (”produkten”) är utan material- och tillverkningsfel i två år eller 1 500 arbetstimmar*, beroende på vilket som inträffar först. Den här garantin gäller för alla produkter förutom luftare (och för dem finns det separata garantiförklaringar). Om ett fel som omfattas av garantin föreligger, kommer vi att reparera produkten utan kostnad för dig. Detta omfattar feldiagnos, arbete, reservdelar och transport. Den här garantin börjar gälla det datum då produkten levereras till den ursprungliga köparen i återförsäljarledet.
* Produkt som är utrustad med en timmätare.

Anvisningar för garantiservice

Du är ansvarig för att meddela produktdistributören eller den auktoriserade återförsäljaren som du köpte produkten av så snart du tror att något fel som omfattas av garantin föreligger. Om du behöver hjälp med att hitta en produktdistributör eller en auktoriserad återförsäljare, eller om du har några frågor som rör dina rättigheter och skyldigheter beträffande garantin, kan du kontakta oss på:

Toro Commercial Products Service Department
8111 Lyndale Avenue South
Bloomington, MN 55420-1196

+1-952-888-8801 eller +1-800-952-2740
E-post: commercial.warranty@toro.com

Ägarens ansvar

Som ägare till produkten är du ansvarig för att utföra det underhåll och de justeringar som krävs, i enlighet med anvisningarna i *bruksanvisningen*. Reparationer för produktproblem som uppstått till följd av underlåtenhet att utföra nödvändigt underhåll och nödvändiga justeringar omfattas inte av denna garanti.

Produkter och fel som inte omfattas

Alla produkt- eller funktionsfel som inträffar inom garantiperioden beror inte på material- eller tillverkningsfel. Den här garantin omfattar inte följande:

- Produktfel som orsakas av att andra reservdelar än Toro-originaldelar används eller av att extra, modifierade tillbehör och produkter som inte har tillverkats av Toro monteras och används.
- Produktfel som orsakas av underlåtenhet att utföra det underhåll och/eller de justeringar som rekommenderas.
- Produktfel som orsakas av felaktig, slarvig eller vårdslös användning av produkten.
- Delar som har förbrukats genom användning och som inte är defekta. Exempel på delar som förbrukas eller slits ut vid normal användning av produkten omfattar, men är inte begränsat till, bromsklossar, bromsbelägg, lamellbelägg, knivar, cylindrar, valsar och lager (tätade eller smörjbara), understål, tändstift, svänghjul och svänghjulslager, däck, filter, remmar samt vissa sprutkomponenter som membran, munstycken, flödesmätare och backventiler.
- Fel som orsakats av yttre påverkan, inklusive men inte begränsat till, väder, förvaringsomständigheter, föroreningar, bruk av ej godkända bränslen, kylvätskor, smörjmedel, tillsatser, gödningsmedel, vatten eller kemikalier.
- Fel eller problem med prestandan på grund av att bränslen (t.ex. bensin, diesel eller biodiesel) som inte uppfyller respektive industristandarder har använts.
- Normalt förekommande buller, vibrationer, slitage och försämringar. Normalt ”slitage” omfattar, men är inte begränsat till, skador på säten till följd av slitage eller nötning, slitage på målade ytor samt repor på dekaler och fönster.

Reservdelar

Reservdelar som planeras att bytas ut i samband med nödvändigt underhåll omfattas endast av garantin under perioden fram till den planerade tidpunkten för utbytet av delen. Delar som byts ut i enlighet med den här garantin omfattas av garantin under hela den återstående produktgarantin och tillfaller Toro. Toro fattar det slutliga beslutet om huruvida en befintlig del eller enhet ska repareras eller bytas ut. Toro har rätt att använda omarbetade reservdelar vid garantireparationer.

Garanti för djupurladdnings- och litiumjonbatterier

Djupurladdnings- och litiumjonbatterier har en total livslängd på ett visst antal kilowattimmar. Den totala livslängden kan förlängas eller förkortas genom olika drift-, laddnings- och underhållstekniker. I och med att batterierna i produkten används, förkortas användningstiden mellan laddningsintervallen gradvis till dess att batterierna är helt förbrukade. Det är ägaren till produkten som ansvarar för att ersätta batterier som förbrukas genom normal användning.
Obs! (Endast litiumjonbatteri): Se batterigarantin för ytterligare information.

Livstidsvevaxelgaranti (endast ProStripe 02657-modeller)

ProStripe, som i standardutförande är försedd med en originalfriktionsskiva från Toro och en vevaxelsäker knivbromsomkoppling (integrerad knivbromsomkoppling (Blade Brake Clutch, BBC) + friktionsskivenhet) och som används av den ursprunglige köparen enligt de rekommenderade drifts- och underhållsförfarandena omfattas av en livstidsgaranti mot böjning av motorns vevaxel. Maskiner med friktionsbrickor, knivbromsomkopplingsenheter och andra sådana enheter täcks inte av livstidsvevaxelgarantin.

Ägaren bekostar underhållet

Den vanliga service som krävs för Toro-produkter omfattar bland annat att finjustera motorn, smörja, rengöra och polera maskinen, byta filter och kylvätska samt att utföra det underhåll som rekommenderas. Sådan service får ägaren själv bekosta.

Allmänna villkor

Reparation av en auktoriserad Toro-distributör eller Toro-återförsäljare är den enda kompensation som du har rätt till under denna garanti.

The Toro Company ansvarar inte för indirekta eller oförutsedda skador eller följdskador i samband med användningen av de Toro-produkter som omfattas av denna garanti. Detta inkluderar alla kostnader eller utgifter för att tillhandahålla ersättningsutrustning eller service under rimliga perioder med funktionsfel eller avsaknad av möjlighet av använda produkten medan reparationer som omfattas av garantin utförs. Med undantag för den emissionsgaranti som nämns nedan, och endast om denna är tillämplig, finns ingen annan uttrycklig garanti. Alla indirekta garantier i fråga om säljbarhet och användningslämplighet är begränsade till denna uttryckliga garantis varaktighet.

I vissa stater är det inte tillåtet att undanta oförutsedda skador eller följdskador, eller tidsbegränsa en indirekt garantis varaktighet, och i dessa fall är det möjligt att ovanstående undantag och begränsningar inte gäller. Denna garanti ger dig specifika juridiska rättigheter, och du kan även ha andra rättigheter som varierar från stat till stat.

Anmärkning om emissionsgarantin

Emissionskontrollsystemet på produkten kan omfattas av en separat garanti som uppfyller de krav som fastställts av den amerikanska miljömyndigheten (Environmental Protection Agency, EPA) och/eller Kaliforniens luftskyddsmyndighet (California Air Resources Board, CARB). Tidsbegränsningarna som anges ovan är inte tillämpliga i fråga om garantin för emissionskontrollsystem. Se garantiförklaringen om emissionskontroll som medföljer produkten eller finns i motortillverkarens dokumentation.

Andra länder än USA och Kanada

Kunder som har köpt Toro-produkter som exporterats från andra länder än USA eller Kanada ska kontakta sin Toro-distributör (återförsäljare) för att få garantipolicyn för sitt eget land eller sin provins eller stat. Om du av någon anledning är missnöjd med din distributörs service eller har svårt att få garantiupplysningar kontaktar du ett auktoriserat Toro-servicecenter.

374-0253 Rev I