Form No. 3453-122 Rev A

TORO®

Count on it.

Podręcznik operatora

Skaryfikator

Zespół trakcyjny Greensmaster® serii 3300/3400 TriFlex®

Model nr 04720—Numer seryjny 408000000 i wyższe

Zarejestruj produkt pod adresem www.Toro.com.
Tłumaczenie oryginału (PL)

CE UK CA

3453-122

Niniejszy produkt spełnia wymagania stosownych dyrektyw europejskich. Więcej informacji zawiera deklaracja włączenia na końcu niniejszej broszury.

Wprowadzenie

Skaryfikator jest przeznaczony do zamontowania na jednostce jezdnej i służy do wykonywania prac komercyjnych przez zawodowych, wynajmowanych operatorów. Jego głównym przeznaczeniem jest skaryfikacja na dobrze utrzymanych trawnikach w parkach, na polach golfowych, boiskach sportowych i na terenach komercyjnych. Używanie produktu w celach niezgodnych z jego przeznaczeniem może okazać się niebezpieczne dla operatora i osób postronnych.

Przeczytaj uważnie poniższe informacje, aby poznać zasady właściwej obsługi i konserwacji urządzenia, nie uszkodzić go i uniknąć obrażeń ciała. Odpowiedzialność za prawidłowe i bezpieczne użytkowanie produktu spoczywa na Tobie.

Odwiedź www.Toro.com w kwestiach dotyczących materiałów szkoleniowych z zakresu bezpieczeństwa oraz eksploatacji produktu, informacji na temat akcesoriów, pomocy w znalezieniu autoryzowanego sprzedawcy lub rejestracji urządzenia.

Aby skorzystać z serwisu, zakupić oryginalne części Toro lub uzyskać dodatkowe informacje, skontaktuj się z przedstawicielem autoryzowanego serwisu lub biurem obsługi klienta firmy Toro, a także przygotuj numer modelu i numer seryjny urządzenia. Rysunek 1 przedstawia położenie numeru modelu i numeru seryjnego na produkcie. Zapisz je w przewidzianym na to miejscu.

Ważne: **Urządzeniem mobilnym zeskanuj kod QR (jeżeli występuje) na tabliczce z numerem seryjnym, aby uzyskać informacje o gwarancji, częściach zamiennych i innych kwestiach związanych z produktem.**

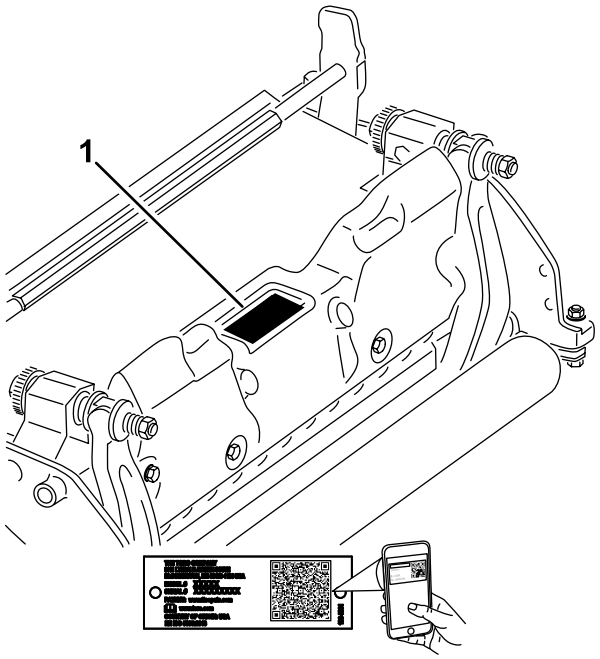

g272197

Rysunek 1

1. Lokalizacja oznaczeń modelu i numerów seryjnych

Model nr _____

Numer seryjny _____

Niniejsza instrukcja zawiera opis potencjalnych zagrożeń, a zawarte w niej ostrzeżenia zostały oznaczone symbolem ostrzegawczym (Rysunek 2), który sygnalizuje niebezpieczeństwo mogące spowodować poważne obrażenia lub śmierć w razie zlekceważenia zalecanych środków ostrożności.

g000502

Rysunek 2

1. Symbol ostrzegawczy

W niniejszej instrukcji występują 2 słowa podkreślające wagę informacji. **Ważne** zwraca uwagę na szczególne informacje techniczne, a **Uwaga** podkreśla informacje ogólne, wymagające szczególnej uwagi.

© 2021—The Toro® Company
8111 Lyndale Avenue South
Bloomington, MN 55420

Napisz do nas pod adres www.Toro.com.
Wydrukowano w Stanach Zjednoczonych
Wszelkie prawa zastrzeżone

Spis treści

Bezpieczeństwo 3
Ogólne zasady bezpieczeństwa 4
Zasady bezpieczeństwa dotyczące jednostek tnących 4
Zachowanie bezpieczeństwa w przypadku postępowania z ostrzami..... 4
Naklejki informacyjne i ostrzegawcze 5
Montaż 6
1 Instalowanie przedniej rolki 6
2 Regulacja ostrzy wrzeciona dla ustawienia dodatniego (powyżej podłoża) 6
3 Regulacja ostrzy wrzeciona dla ustawienia ujemnego (poniżej podłoża) 6
4 Montaż skaryfikatora..... 7
5 Instalowanie przeciwwagi silnika elektrycznego..... 7
Przegląd produktu 8
Specyfikacje 8
Osprzęt/akcesoria 8
Konserwacja 9
Demontaż wrzeciona 9
Konserwacja wirnika..... 10

Bezpieczeństwo

Maszyna została zaprojektowana zgodnie z normami EN ISO 5395 oraz ANSI B71.4:2017.

- Przed przystąpieniem do użytkowania skaryfikatora przeczytaj ze zrozumieniem oraz przestrzegaj wszelkich instrukcji zawartych w *podręcznikach użytkownika* jednostki jezdnej oraz skaryfikatora.
- Pod żadnym pozorem nie pozwalaj dzieciom na obsługiwanie jednostki jezdnej ani skaryfikatora. Nie pozwól dorosłym na obsługiwanie jednostki jezdnej ani skaryfikatora bez uprzedniego zapoznania się z instrukcjami. Jednostka jezdna lub skaryfikator mogą być obsługiwane wyłącznie przez przeszkolonych operatorów, którzy zapoznali się z niniejszą instrukcją.
- Nie wolno obsługiwać skaryfikatora, będąc chorym, zmęczonym, w stanie nietrzeźwości lub pod wpływem środków odurzających.
- Należy zadbać o to, aby wszystkie osłony i urządzenia zabezpieczające znajdowały się na miejscu. Jeżeli osłona, urządzenie bezpieczeństwa lub etykieta są nieczytelne lub zniszczone, należy je naprawić lub wymienić przed rozpoczęciem pracy z maszyną. Należy dokręcić wszystkie poluzowane nakrętki, śruby i wkręty w celu upewnienia się, że skaryfikator może bezpiecznie pracować.
- Zawsze noś pełne obuwie na przeciwpoślizgowej podeszwie. Należy związać długie włosy. Nie wolno nosić luźnej odzieży lub biżuterii. Zaleca się noszenie okularów ochronnych, obuwia ochronnego i kasku; wymagają tego niektóre lokalne rozporządzenia oraz warunki ubezpieczenia.
- Należy usunąć gruz lub inne przedmioty, które mogłyby zostać uniesione i wyrzucone przez skaryfikator. Nie dopuszczaj osób postronnych w pobliże obszaru pracy.
- Wyłącz silnik, jeśli skaryfikator uderzy w twardy przedmiot lub maszyna zacznie generować nietypowe drgania. Sprawdź, czy części skaryfikatora nie są uszkodzone. Przed uruchomieniem i użytkowaniem skaryfikatora napraw wszelkie uszkodzenia.
- Przy zostawianiu maszyny bez nadzoru zawsze opuszczaj skaryfikatory na podłoże i wyjmuj kluczyk zapłonu.
- Zapewnij bezpieczny stan roboczy wszystkich skaryfikatorów poprzez dokręcenie wszystkich poluzowanych elementów mocujących.
- Na czas serwisowania, regulacji lub przechowywania maszyny wyjmij kluczyk

ze stacyjki, aby zapobiec przypadkowemu uruchomieniu silnika.

- Należy przestrzegać instrukcji konserwacji podanych w niniejszej instrukcji obsługi. W razie konieczności przeprowadzenia poważnych napraw lub uzyskania pomocy skontaktuj się z autoryzowanym przedstawicielem TORO.
- Aby zapewnić maksymalną wydajność i zachować certyfikat bezpieczeństwa maszyny, używaj wyłącznie oryginalnych części zamiennych i akcesoriów firmy Toro. Części zamienne i akcesoria pochodzące od innych producentów mogą stwarzać zagrożenie dla bezpieczeństwa. Korzystanie z nich może spowodować utratę gwarancji maszyny.

Ogólne zasady bezpieczeństwa

Występuje ryzyko obcięcia dłoni i stóp. Aby uniknąć poważnych obrażeń ciała, zawsze przestrzegaj wszystkich instrukcji dotyczących bezpieczeństwa.

- Przed pierwszym uruchomieniem maszyny należy zapoznać się z niniejszą *instrukcją obsługi*.
- Podczas obsługi maszyny zachowaj pełne skupienie. Nie podejmuj żadnych rozpraszających czynności, w przeciwnym razie możesz spowodować obrażenia lub wyrządzić szkody w mieniu.
- Nie zbliżaj dłoni ani stóp do ruchomych części maszyny.
- Zabronione jest używanie maszyny bez założonych i poprawnie działających wszystkich osłon oraz innych urządzeń ochronnych.
- Nie zbliżaj się do wyrzutnika.
- Nie zezwalaj osobom postronnym i dzieciom na podchodzenie w pobliże obszaru pracy. Nigdy nie pozwalaj dzieciom obsługiwać maszyny.
- Przed opuszczeniem stanowiska operatora:
  - Zatrzymaj maszynę na równym podłożu.
  - Opuść jednostki tnące.
  - Odłącz wszystkie napędy.
  - Zaciągnij hamulec postojowy (jeśli występuje).
  - Wyłącz silnik i wyjmij kluczyk ze stacyjki (jeżeli występuje).
  - Poczekaj na zatrzymanie wszystkich ruchów roboczych.

Niewłaściwe użytkowanie lub nieprawidłowa konserwacja maszyny mogą spowodować obrażenia ciała. Aby zmniejszyć ryzyko urazu, należy postępować zgodnie z niniejszymi instrukcjami bezpieczeństwa i zawsze zwracać uwagę na symbol dotyczący bezpieczeństwa ⚠, który oznacza: uwaga, ostrzeżenie lub niebezpieczeństwo – instrukcja dotycząca bezpieczeństwa osobistego. Nieprzestrzeganie powyższych zasad może doprowadzić do obrażeń ciała lub śmierci.

Zasady bezpieczeństwa dotyczące jednostek tnących

- Jednostka tnąca stanowi kompletną maszynę dopiero po zamontowaniu na jednostce jezdnej. Uważnie zapoznaj się z *instrukcją obsługi* jednostki jezdnej, aby uzyskać pełne informacje dotyczące bezpiecznej eksploatacji maszyny.
- Po uderzeniu w przedmiot lub w razie wystąpienia odbiegających od normy drgań zatrzymaj maszynę, wyjmij kluczyk (jeżeli występuje) i poczekaj na zatrzymanie wszystkich ruchów roboczych, a następnie sprawdź osprzęt. Przed kontynuowaniem pracy przeprowadź wszystkie niezbędne naprawy.
- Utrzymuj wszystkie części w nienagannym stanie. Wszystkie elementy montażowe muszą być dobrze dokręcone. Wymień wszystkie zużyte lub uszkodzone etykiety.
- Stosuj wyłącznie akcesoria, osprzęt i części zamienne zatwierdzone przez firmę Toro.

Zachowanie bezpieczeństwa w przypadku postępowania z ostrzami

Uszkodzone lub zużyte ostrze może się złamać, a jego kawałki mogą być wyrzucone w kierunku operatora lub osób postronnych powodując poważne obrażenia ciała lub śmierć.

- Regularnie sprawdzaj ostrze pod kątem zużycia i uszkodzeń.
- Podczas sprawdzania stanu ostrzy zachowaj szczególną ostrożność. Na czas wykonywania czynności serwisowych owiń ostrza lub załóż rękawice i zachowaj ostrożność. Ostrza należy wymienić lub naostrzyć, nie wolno ich prostować ani spawać.
- Zachowaj szczególną ostrożność w przypadku maszyn wieloostrzowych, ponieważ obrót jednego ostrza może spowodować obracanie się innych ostrzy.

Naklejki informacyjne i ostrzegawcze

Etykiety dotyczące bezpieczeństwa oraz instrukcje są wyraźnie widoczne dla operatora i znajdują się w pobliżu wszystkich miejsc potencjalnego zagrożenia. Uszkodzone i brakujące etykiety należy wymienić.

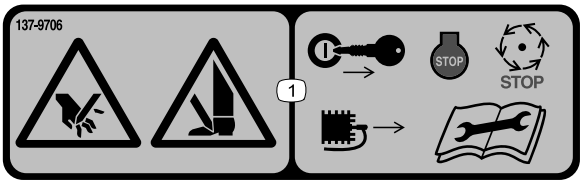

decal137-9706

137-9706

1. Ryzyko skaleczenia dłoni lub stopy – przed przystąpieniem do konserwacji maszyny wyłącz silnik, wyjmij kluczyk lub odłącz przewód świecy zapłonowej, poczekaj, aż ruchome części się zatrzymają i przeczytaj *instrukcję obsługi*.

Montaż

1

Instalowanie przedniej rolki

Nie są potrzebne żadne części

Procedura

Skaryfikator dostarczany jest bez przedniej rolki. Zamontuj rolkę, używając części dostarczonych wraz ze skaryfikatorem i korzystając z instrukcji montażu dołączonej do rolki.

2

Regulacja ostrzy wrzeciona dla ustawienia dodatniego (powyżej podłoża)

Nie są potrzebne żadne części

Procedura

1. Ustaw skaryfikator na równym podłożu.
2. Wsuń pręt wskaźnika, który ma wybraną wysokość ostrza nad podłożem, pod każdym końcem skaryfikatora (Rysunek 3).

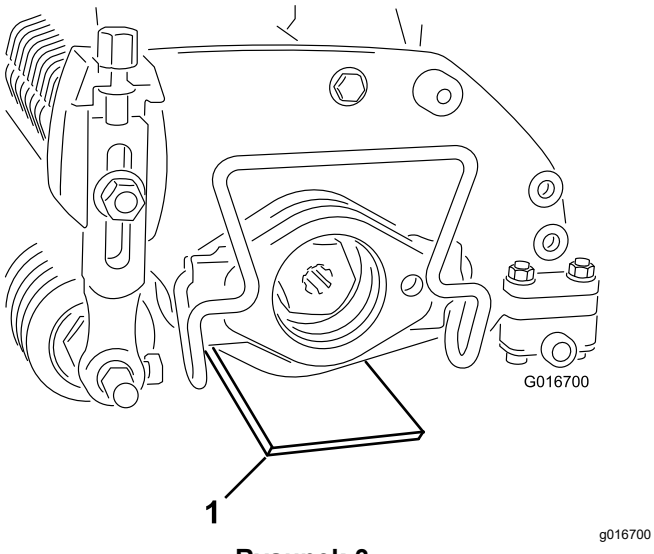

Rysunek 3

1. Pręt wskaźnika

3. Gdy tylna rolka styka się z poziomym podłożem, poluzuj obie nakrętki wysokości cięcia.
4. Obracaj pokrętło wysokości cięcia tak, aby oba końce rolki przedniej zetknęły się z poziomym podłożem.
5. Sprawdź styk na każdym końcu rolek za pomocą kawałka papieru.
6. Dokręć obie nakrętki zabezpieczające pokrętła wysokości cięcia.

3

Regulacja ostrzy wrzeciona dla ustawienia ujemnego (poniżej podłoża)

Nie są potrzebne żadne części

Procedura

Informacja: Maksymalne zalecane ustawienie ujemne wynosi 5 mm (3/16 cala) głębokości penetracji ostrza.

1. Ustaw skaryfikator na równym podłożu.
2. Umieść 4 pręty wskaźnika pod rolką przednią i tylną skaryfikatora i ustaw wybraną głębokość penetracji ostrza poniżej poziomu podłoża (Rysunek 4).

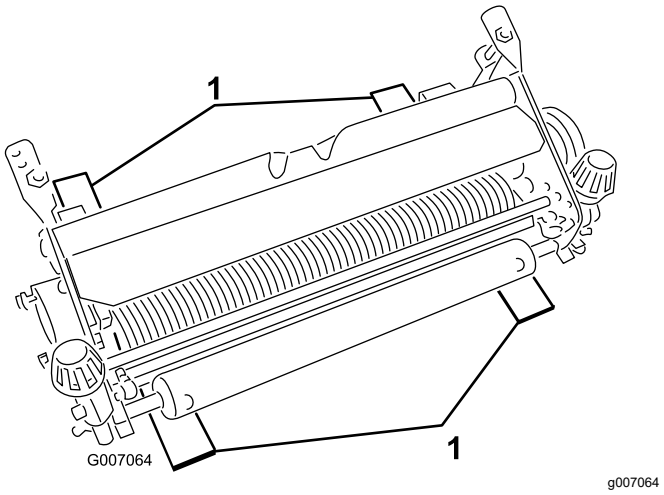

Rysunek 4

1. Pręt wskaźnika (4)

3. Gdy tylna rolka styka się z poziomym podłożem, poluzuj obie nakrętki wysokości cięcia.

4. Obracaj pokrętło wysokości cięcia tak, aby oba końce rolki przedniej zetknęły się z poziomym podłożem.
5. Sprawdź styk na każdym końcu rolek za pomocą kawałka papieru.
6. Dokręć obie nakrętki zabezpieczające pokrętła wysokości cięcia.

4

Montaż skaryfikatora

Nie są potrzebne żadne części

Procedura

Instrukcje montażu skaryfikatora na maszynie znajdują się w *podręczniku użytkownika* jednostki jezdnej.

Ważne: **Jeśli skaryfikator ma aktywne ustawienie ujemne, należy chronić ją przed kontaktem z betonowymi posadzkami lub powierzchniami utwardzonymi. Kontakt z tymi powierzchniami może uszkodzić ostrza skaryfikatora.**

5

Instalowanie przeciwwagi silnika elektrycznego

Nie są potrzebne żadne części

Procedura

Informacja: Jeśli skaryfikator montuje się na maszynie z elektrycznymi silnikami wrzecion, należy założyć dodatkową przeciwwagę silnika elektrycznego do istniejącej przeciwwagi.

Za pomocą 2 śrub niewypadających zamocuj przeciwwagę do istniejącej przeciwwagi silnika elektrycznego w sposób pokazany na Rysunek 5.

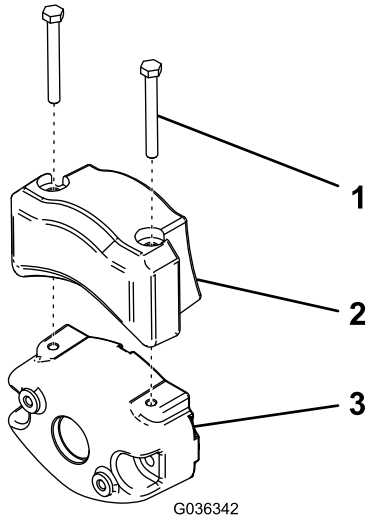

g036342

Rysunek 5

1. Śruba niewypadająca
2. Przeciwwaga silnika elektrycznego
3. Przeciwwaga

Przegląd produktu

Specyfikacje

Zgodność z jednostką jezdną	Skaryfikator pasuje do jednostek jezdnych serii Greensmaster 3300 i 3400.
Wysokość koszenia	Głębokość skaryfikacji jest regulowana za pomocą przedniej rolki za pomocą dwóch pionowych śrub i jest utrzymywana za pomocą dwóch blokujących śrub kołpakowych.
Zakres wysokości cięcia	Stacjonarny zakres wysokości cięcia wynosi od 4,78 mm poniżej poziomu terenu do 6,35 mm powyżej poziomu terenu.
Łożyska wrzecion	Dwa uszczelnione łożyska kulkowe głębokorowkowe ze stali nierdzewnej.
Rolki	Tylna rolka jest rolką stalową o pełnej budowie i średnicy 5,1 cm.
Osłona przed trawą	Osłona pozbawiona możliwości regulacji z regulowanym nożem odcinającym poprawiająca zrzucanie trawy z wrzeciona w warunkach wilgotności.
Przeciwwaga	Poprawiający wyważenie skaryfikatora obciążnik z żeliwa zamocowany po stronie przeciwnej niż silnik.
Masa netto:	33 kg

Osprzęt/akcesoria

Dostępna jest gama zatwierdzonego przez firmę Toro sprzętu i akcesoriów przeznaczonych do stosowania z maszyną, zwiększających jej możliwości. Skontaktuj się z autoryzowanym przedstawicielem serwisowym lub dystrybutorem lub odwiedź stronę www.Toro.com, aby uzyskać listę wszystkich zatwierdzonych akcesoriów i osprzętu.

Aby zapewnić maksymalną wydajność i zachować certyfikat bezpieczeństwa maszyny, używaj wyłącznie oryginalnych części zamiennych i akcesoriów firmy Toro. Części zamienne i akcesoria pochodzące od innych producentów mogą stwarzać zagrożenie dla bezpieczeństwa. Korzystanie z nich może spowodować utratę gwarancji maszyny.

Konserwacja

Informacja: Określaj lewą i prawą stronę maszyny ze standardowego stanowiska operatora.

Demontaż wrzeciona

W każdym przypadku, gdy konieczna jest wymiana ostrza lub wymiana łożysk wrzeciona, należy zdemontować wrzeciono.

Ważne: **Przed zamontowaniem łożyska na wrzecionie upewnij się, że 2 elementy ustalające wału i podkładka dystansowa znajdują się na swoim miejscu (Rysunek 6). Dokręć nakrętki z momentem 136 N·m.**

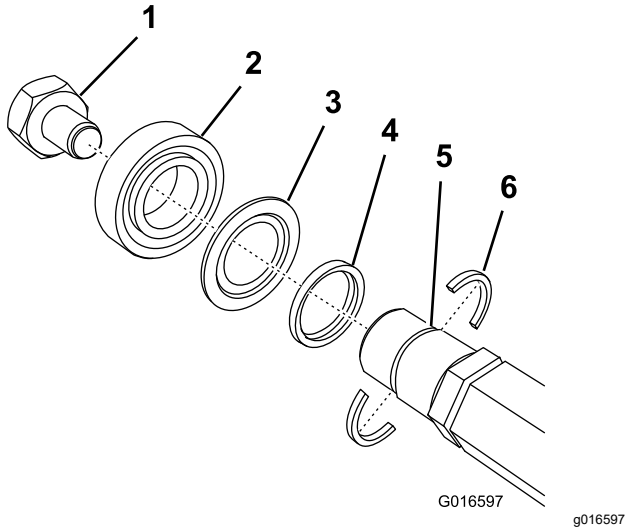

Rysunek 6

1. Nakrętka z gwintem lewym
2. Łożysko
3. Uszczelka
4. Podkładka dystansowa
5. Wpust w wale
6. Element ustalający wału (te elementy montować najpierw)

Konserwacja wirnika

Aby przeprowadzić czynności serwisowe rolki, niezbędny jest zestaw serwisowy do rolek do greenów (numer części 140-5552) oraz zestaw narzędzi do serwisu rolek do greenów (numer części 140-5553) (Rysunek 7). Zestaw serwisowy do rolek zawiera wszystkie łożyska, nakrętki łożysk oraz uszczelki potrzebne do przeprowadzenia kompletnych czynności serwisowych rolki.

Zestaw narzędzi do serwisu rolek zawiera wszystkie narzędzia i instrukcje instalacyjne niezbędne do przeprowadzenia serwisu rolki z użyciem zestawu serwisowego. Aby uzyskać pomoc, zapoznaj się z katalogiem części lub skontaktuj się z autoryzowanym dystrybutorem Toro.

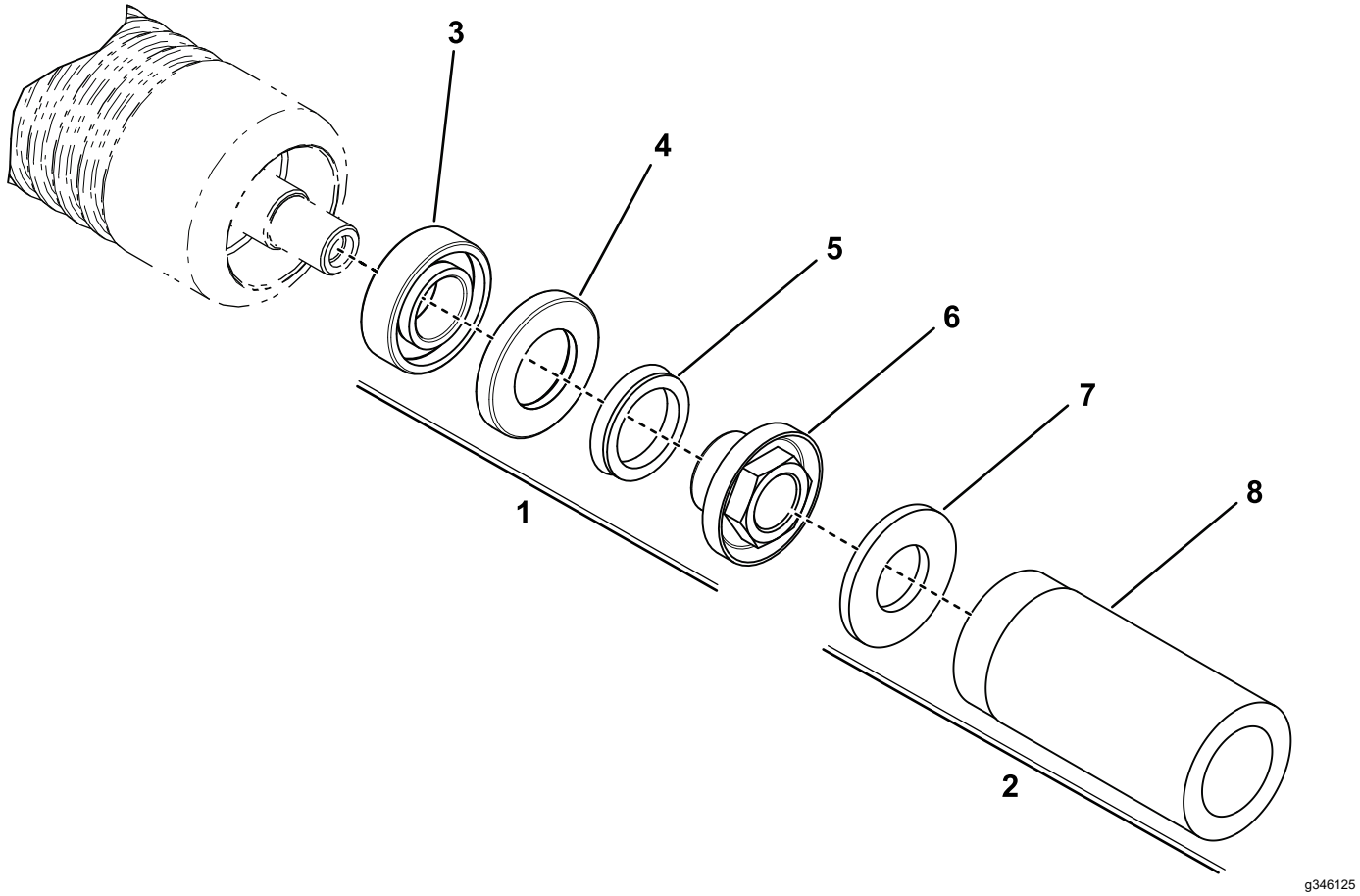

Rysunek 7

1. Zestaw serwisowy do rolek do greenów (numer części 140-5552)
2. Zestaw narzędzi do serwisu rolek do greenów (numer części 140-5553)
3. Łożysko
4. Uszczelka
5. Pierścień uszczelniający typu V-ring
6. Nakrętka zabezpieczająca łożyska
7. Podkładka płaska
8. Narzędzie do montażu uszczelek zewnętrznych/łożysk

Deklaracja włączenia

The Toro Company, 8111 Lyndale Ave. South, Bloomington, MN, USA stwierdza, że poniższe jednostki są zgodne z określonymi dyrektywami, jeżeli zostały zainstalowane zgodnie z dołączonymi instrukcjami w odpowiednich modelach marki Toro, określonych w deklaracjach zgodności.

Model nr	Numer seryjny	Opis produktu	Opis faktury	Opis ogólny	Dyrektywa
04720	408000000 i wyższe	Skaryfikator, jednostka jezdna Greensmaster serii 3300/3400 TriFlex	THATCHING REEL KIT-TRIFLEX	Bęben do skaryfikowania	2006/42/WE

Zebrano dokumentację techniczną zgodnie z wymogami Części B załącznika VII 2006/42/WE.

Firma dostarczy, w odpowiedzi na żądanie odpowiednich władz, dodatkowe informacje na temat tego urządzenia częściowego. Sposób dostarczenia określa się jako elektroniczny.

Urządzenia nie można eksploatować przed przymocowaniem do zatwierdzonych modeli marki Toro, wskazanych na dołączonej deklaracji zgodności oraz zgodnie ze wszelkimi instrukcjami. Dopiero wówczas, urządzenie można określić jako zgodne ze wszystkimi, odpowiednimi dyrektywami.

Certyfikowano:

John Heckel
Dyrektor ds. technicznych
8111 Lyndale Ave. South
Bloomington, MN 55420, USA
Marzec 22, 2021

Upoważniony przedstawiciel:

Marcel Dutrieux
Manager European Product Integrity
Toro Europe NV
Nijverheidsstraat 5
2260 Oevel
Belgium

Gwarancja Toro

Ograniczona gwarancja na 2 lata lub 1500 godzin eksploatacji

Warunki i produkty objęte gwarancją

Toro Company gwarantuje, że Twój produkt komercyjny Toro („Produkt") będzie wolny od wad materiałowych i wykonania przez okres 2 lat lub 1500 godzin użytkowania, zależnie od tego, który z nich upłynie wcześniej. Niniejsza gwarancja ma zastosowanie do wszystkich produktów z wyjątkiem aeratorów (patrz osobne klauzule gwarancyjne na te produkty). Jeżeli spełnione są warunki gwarancji, Produkt zostanie przez nas naprawiony bezpłatnie (dotyczy to także diagnostyki, robocizny, części i transportu). Gwarancja rozpoczyna się w dniu dostawy Produktu do pierwszego nabywcy detalicznego.
* Dotyczy Produktów wyposażonych w licznik godzin.

Instrukcja korzystania z serwisu gwarancyjnego

Użytkownik jest odpowiedzialny za natychmiastowe powiadomienie dystrybutora lub sprzedawcy produktów komercyjnych, u którego zakupił Produkt, o istnieniu warunków spełniających wymagania gwarancyjne. Jeżeli potrzebujesz pomocy w zlokalizowaniu dystrybutora lub autoryzowanego sprzedawcy albo masz pytania dotyczące praw lub obowiązków gwarancyjnych, możesz skontaktować się z nami:

Toro Commercial Products Service Department
8111 Lyndale Avenue South
Bloomington, MN 55420-1196

952-888-8801 lub 800-952-2740
E-mail: commercial.warranty@toro.com

Obowiązki właściciela

Jako właściciel Produktu jesteś odpowiedzialny za przeprowadzanie wymaganych czynności konserwacyjnych i regulacyjnych opisanych w *Instrukcji obsługi*. Gwarancja na ten produkt nie obejmuje napraw związanych z problemami z produktem spowodowanymi przez niewykonanie niezbędnych czynności konserwacyjnych i regulacyjnych.

Elementy i sytuacje nie objęte gwarancją

Nie wszystkie uszkodzenia i usterki Produktu, które wystąpią w okresie gwarancyjnym, są wadami materiałowymi lub wykonania. Niniejsza wyrażona gwarancja nie obejmuje:

- Uszkodzeń Produktu wynikających z korzystania z nieoryginalnych części zamiennych Toro, instalacji i korzystania z dodatkowego wyposażenia oraz zmodyfikowanych akcesoriów i produktów marek innych niż Toro.
- Uszkodzeń Produktu wynikających z niewykonywania zalecanych czynności konserwacyjnych i/lub regulacyjnych.
- Uszkodzeń Produktu wynikających z jego użytkowania w sposób nieodpowiedzialny, niedbały lub lekkomyślny.
- Części eksploatacyjnych zużytych w wyniku użytkowania, jeżeli nie są one wadliwe. Do przykładowych części eksploatacyjnych i zużywających się w trakcie normalnego użytkowania Produktu należą m. in. klocki i okładziny hamulcowe, okładziny sprzęgła, ostrza, wrzeciona, bębny i łożyska (z pierścieniem uszczelniającym lub smarowane), przeciwnoże, świece, kółka samonastawne i łożyska, opony, filtry, paski oraz niektóre części spryskiwacza, takie jak membrany, dysze, mierniki przepływu i zawory zwrotne.
- Usterek spowodowanych przez wpływ zewnętrzny, takich jak m. in. pogoda, praktyki przechowywania, zanieczyszczenia, stosowanie niedozwolonych paliw, płynów chłodzących, smarów, dodatków, nawozów, wody lub substancji chemicznych.
- Uszkodzeń lub problemów wynikających z nieprawidłowego paliwa (benzyny, oleju napędowego lub oleju napędowego bio) niezgodnego z odpowiednimi normami branżowymi.
- Normalnego hałasu, wibracji, zużycia i pogorszenia działania. Normalne zużycie obejmuje m. in. uszkodzenia foteli w wyniku zużycia lub przetarcia, zużycie powierzchni malowanych, rysy na naklejkach lub szybach.

Części

Części zaplanowane do wymiany w ramach wymaganej konserwacji są objęte gwarancją przez okres do planowego czasu wymiany dla danej części. Części wymienione w ramach niniejszej gwarancji są objęte okresem gwarancyjnym oryginalnego produktu i stają się własnością Toro. Ostateczna decyzja, czy dana część lub podzespół zostanie naprawiony czy wymieniony, podejmowana jest przez firmę Toro. Do napraw gwarancyjnych firma Toro może używać regenerowanych części.

Gwarancja na akumulatory głębokiego rozładowania i akumulatory litowo-jonowe

Akumulatory głębokiego rozładowania i akumulatory litowo-jonowe mają określoną ogólną liczbę kilowatogodzin, które mogą dostarczyć w okresie eksploatacji. Metody użytkowania, ładowania i konserwacji mogą wydłużyć lub skrócić całkowity okres eksploatacji akumulatora. Jako że akumulatory w tym produkcie zużywają się, ilość pracy użytecznej pomiędzy ładowaniami będzie powoli zmniejszać się, aż akumulator całkowicie się zużyje. Wymiana akumulatorów zużytych w trakcie normalnej eksploatacji jest obowiązkiem właściciela produktu. Uwaga: (tylko akumulatory litowo-jonowe): Aby uzyskać więcej informacji, zapoznaj się z gwarancją akumulatora.

Dożywotnia gwarancja na wał korbowy (jedynie model ProStripe 02657)

Model ProStripe wyposażony w oryginalną tarczę cierną i sprzęgło wału korbowego rozłączające noże (zintegrowany zespół sprzęgła rozłączającego noże (BBC) i tarczy ciernej), stanowiące wyposażenie oryginalne, i eksploatowany przez pierwotnego nabywcę zgodnie z zalecanymi procedurami obsługi i konserwacji objęty jest dożywotnią gwarancją w zakresie wykrzywienia wału korbowego. Dożywotnia gwarancja na wał korbowy nie obejmuje maszyn wyposażonych w podkładki cierne, zespoły sprzęgła rozłączającego noże (BBC) i inne podobne urządzenia.

Konserwacja na koszt właściciela

Regulowanie, smarowanie, czyszczenie i polerowanie silnika, wymiana filtrów i płynu chłodzącego oraz realizacja zalecanych czynności konserwacyjnych to normalne procedury serwisowe Toro, które właściciel musi realizować na własny koszt.

Warunki ogólne

Urządzenia objęte niniejszą gwarancją mogą być naprawiane wyłącznie przez autoryzowanych dystrybutorów i sprzedawców produktów Toro.

Firma Toro Company nie ponosi odpowiedzialności za pośrednie, przypadkowe lub wynikowe szkody związane z użytkowaniem produktów Toro objętych tą gwarancją, w tym za jakiekolwiek koszty czy wydatki związane z zapewnieniem maszyn lub usług zastępczych w uzasadnionych okresach występowania usterek lub nieużywania w oczekiwaniu na naprawę w ramach gwarancji. Oprócz wspomnianej poniżej ewentualnej gwarancji dotyczącej emisji zanieczyszczeń nie występują żadne inne wyraźne gwarancje. Wszelkie domniemane gwarancje dotyczące wartości handlowej i przydatności do określonych zastosowań są ograniczone do okresu objętego niniejszą gwarancją.

Niektóre kraje nie zezwalają na wyłączenie szkód przypadkowych lub wynikowych, lub ograniczeń dotyczących okresu trwania domniemanych gwarancji, zatem powyższe wyłączenia i ograniczenia mogą nie mieć zastosowania. Niniejsza gwarancja udziela określonych praw, a w zależności od kraju właścicielowi mogą przysługiwać także inne prawa.

Uwaga dotycząca gwarancji emisji zanieczyszczeń

Układ kontroli emisji spalin w Produkcie może być objęty osobną gwarancją spełniającą wymagania ustalone przez amerykańską Agencję Ochrony Środowiska (Environmental Protection Agency; EPA) i/lub Kalifornijską Radę Ochrony Czystości Powietrza (California Air Resources Board; CARB). Ograniczenia określone powyżej nie mają zastosowania do gwarancji na układ kontroli emisji spalin. Więcej informacji można znaleźć w warunkach gwarancyjnych układu kontroli emisji spalin w silniku dostarczonych z produktem lub dokumentacją producenta silnika.

Wszystkie kraje oprócz USA i Kanady

Klienci, którzy nabyli produkt Toro wyeksportowany ze Stanów Zjednoczonych lub Kanady, powinni skontaktować się z lokalnym dystrybutorem lub sprzedawcą produktów Toro w celu uzyskania informacji o warunkach gwarancyjnych obowiązujących w danym kraju. Jeżeli z jakichkolwiek powodów nie jesteś zadowolony z obsługi świadczonej przez dealera lub masz trudności z uzyskaniem informacji o warunkach gwarancyjnych, skontaktuj się z autoryzowanym centrum serwisowym marki Toro.