Form No. 3436-442 Rev A

Kit barre de maintien

Tondeuse autoportée TimeCutter®

N° de modèle 140-2052

Instructions de montage

Montage

Pièces détachées

Reportez-vous au tableau ci-dessous pour vérifier si toutes les pièces ont été expédiées.

Description	Qté	Utilisation
Aucune pièce requise	–	Préparation de la machine.
Poignée de maintien Goupille (rainurée) Rondelle – 6 x 19 mm (3/8" x ¾") Circlip	1 1 1 1	Assemblez la poignée de maintien.
Entretoise de support	1	Posez l'entretoise de support.
Support de poignée de maintien Vis d'assemblage (1/4" x 4") Rondelle (1/4" x 5/8") Vis à embase (autotaraudeuse, 5/16" x ¾") Contre-écrou à embase (¼")	1 1 1 1 1	Montez le support de la poignée de maintien.
Goupille (rainurée) Rondelle – 6 x 19 mm (3/8" x ¾") Circlip	1 1 1	Montez le poignée de maintien.
Aucune pièce requise	–	Posez la protection du profilé.
Appui de la poignée Vis à épaulement (¼" x 1-5/8")	1 1	Posez l'appui de la poignée.

Préparation de la machine

1. Placez la commande des lames en position DÉSENGAGÉE.
2. Garez la machine sur une surface plane et horizontale.
3. Placez les leviers de commande de déplacement à la position de STATIONNEMENT.
4. Amenez la commande d'accélérateur en position HAUT RÉGIME.
5. Coupez le moteur.

© 2019—The Toro® Company
8111 Lyndale Avenue South
Bloomington, MN 55420

Enregistrez votre produit à www.Toro.com.

CE

Traduction du texte d'origine (FR)
Imprimé aux États-Unis
Tous droits réservés

3436-442 A

Assemblage de la poignée de maintien

1. Insérez la goupille rainurée dans le trou de la poignée de maintien, comme montré à la Figure 1.

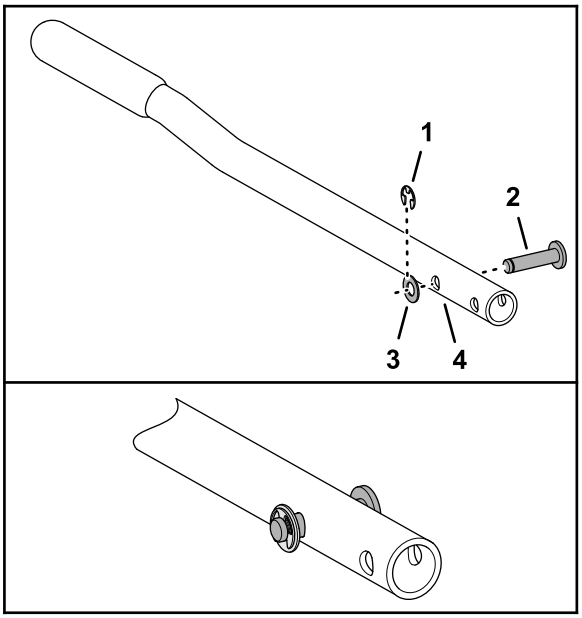

g307205

Figure 1

1. Circlip
2. Goupille (rainurée)
3. Rondelle – 6 x 19 mm (3/8" x ¾")
4. Poignée de maintien

2. Fixez la goupille sur la poignée avec la rondelle (6 x 19 mm) et le circlip (Figure 1).

Pose de l'entretoise de support

Dépose de la protection de profilé

Modèles avec suspension MyRide

1. Sur le profilé gauche du cadre, retirez les 2 vis (¼" x 5/8") qui fixent la protection sur le profilé (Figure 2).

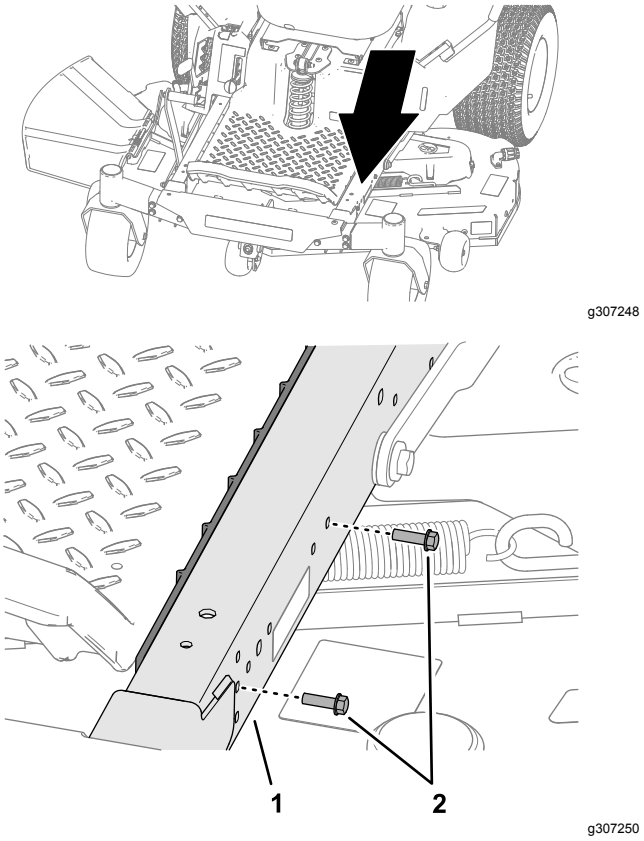

g307248

g307250

Figure 2

1. Profilé de cadre gauche
2. Vis (¼" x 5/8")

2. Au bas de la plate-forme, glissez la protection du profilé vers l'avant, tournez le dessous vers l'intérieur et déposez la protection de la machine (Figure 3).

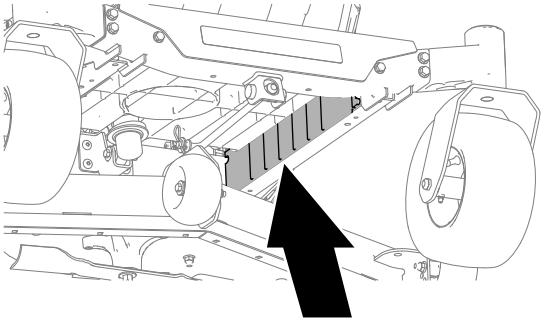

g307206

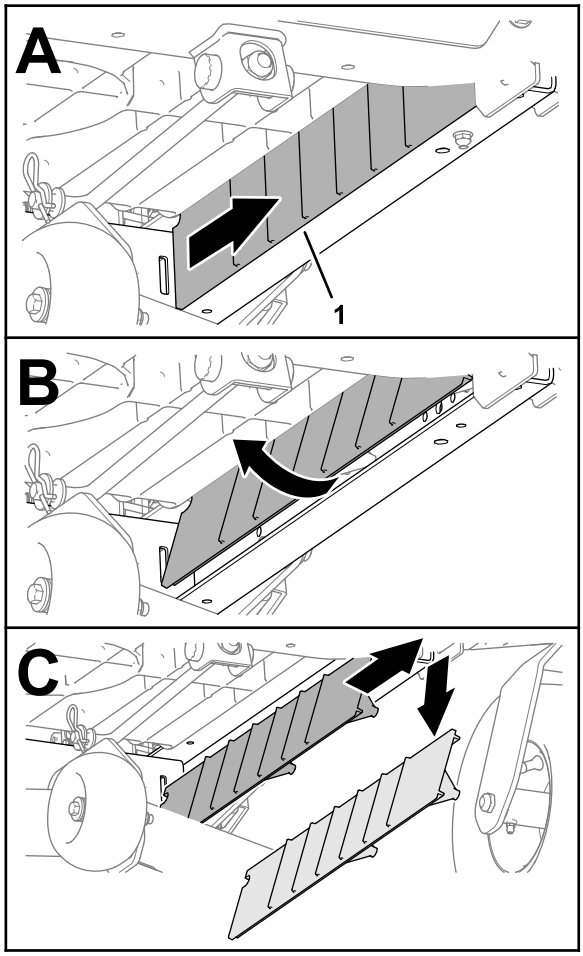

g307210

Figure 3

1. Protection de profilé

Retrait de la vis de plancher

Modèles sans suspension MyRide

Retirez la vis à tête ronde avant qui fixe la bride du plancher sur le profilé de cadre gauche (Figure 4).

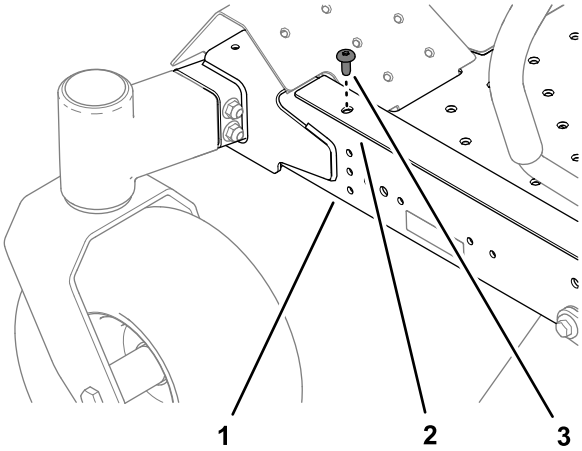

g307223

Figure 4

1. Profilé de cadre gauche
2. Bride (plancher)
3. Vis à tête ronde

Insertion de l'entretoise de support dans le profilé de cadre

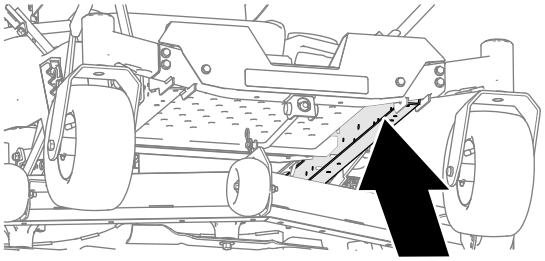

g307222

Figure 5

1. Insérez l'entretoise de support dans le profilé du cadre, comme montré à la Figure 6 ou la Figure 7.

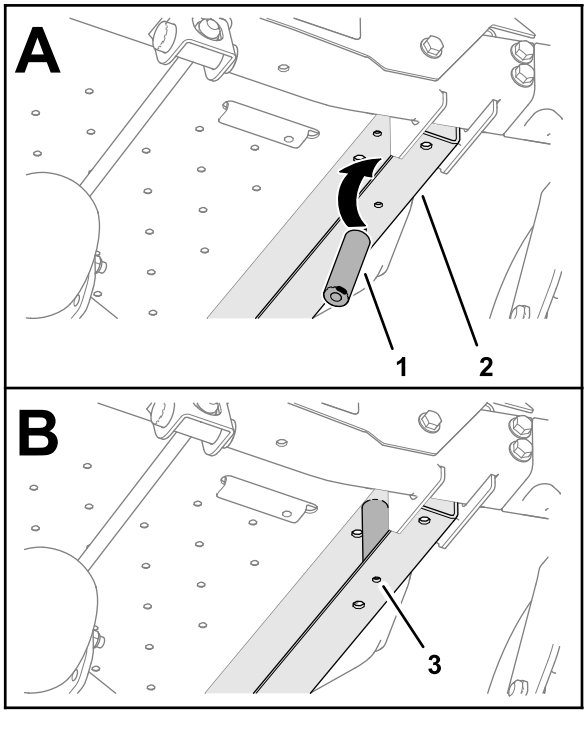

Figure 6

Modèles sans suspension MyRide

1. Entretoise de support
2. Profilé de cadre gauche
3. Trou de 6 mm dans le cadre

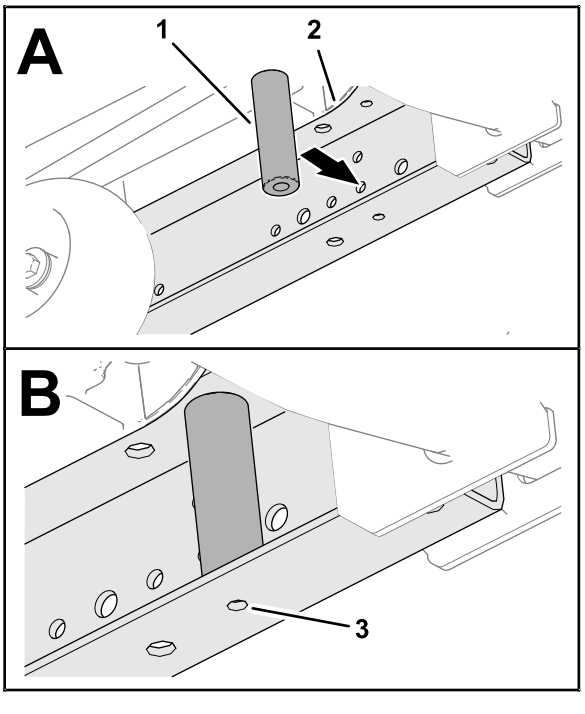

Figure 7

Modèles avec suspension MyRide

1. Profilé de cadre gauche
2. Entretoise de support
3. Trou de 6 mm dans le cadre

2. Alignez le trou de l'entretoise et le trou de 6 mm dans le cadre.

Montage du support de la poignée de maintien

1. Fixez le support de la poignée de maintien sur le profilé gauche du cadre à l'aide de la vis (¼" x 4") et la rondelle (¼" x 5/8"), comme montré à la Figure 8.

   Remarque: Assurez-vous que la vis traverse les deux trous dans le profilé de cadre et le trou dans l'entretoise de support.

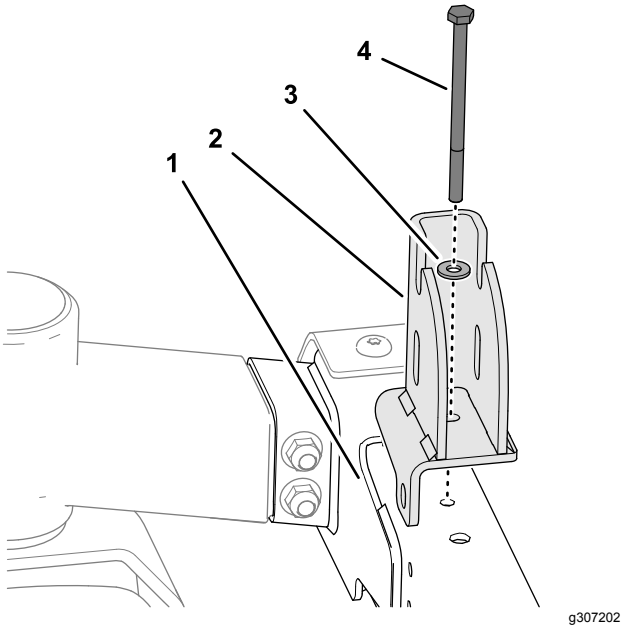

Figure 8

1. Profilé de cadre gauche
2. Support de poignée de maintien
3. Rondelle (1/4" x 5/8")
4. Vis d'assemblage (1/4" x 4")

2. Fixez le support sur le côté du profilé de cadre gauche (Figure 9) à l'aide d'une vis à embase (5/16" x ¾").

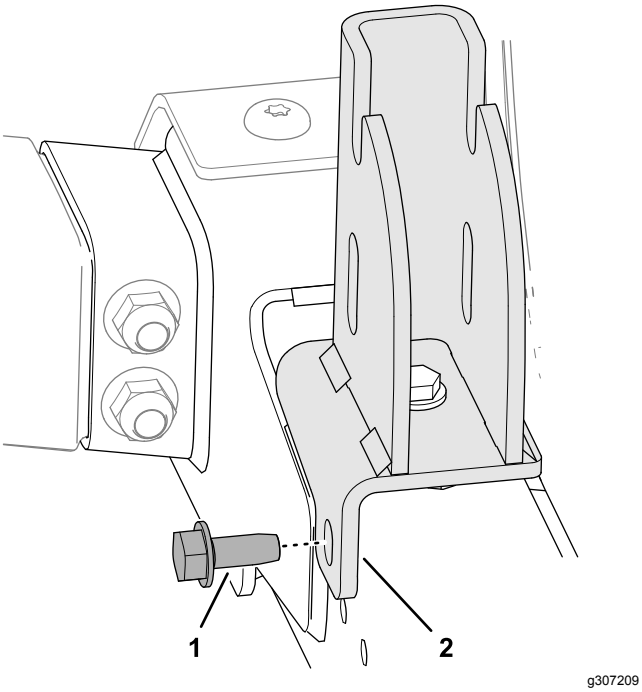

Figure 9

1. Vis à embase (autotaraudeuse, 5/16" x ¾")
2. Support de poignée de maintien

3. Vissez le contre-écrou à embase (¼") sur la vis (¼" x 4") et serrez l'écrou (Figure 10).

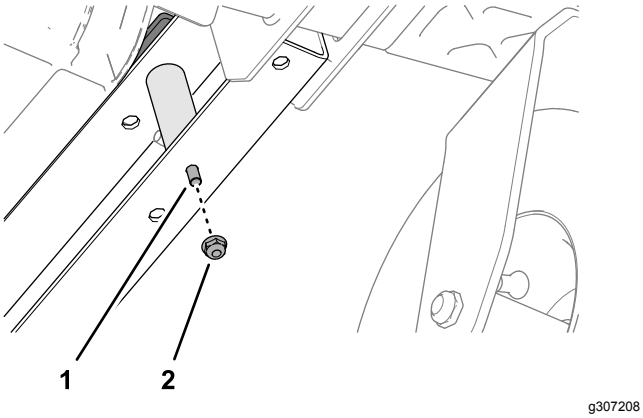

Figure 10

1. Vis d'assemblage (1/4" x 4")
2. Contre-écrou à embase (¼")

Montage de la poignée de maintien

1. Alignez le trou inférieur de la poignée de maintien sur la fente fermée du support de la poignée, comme montré à la Figure 11.

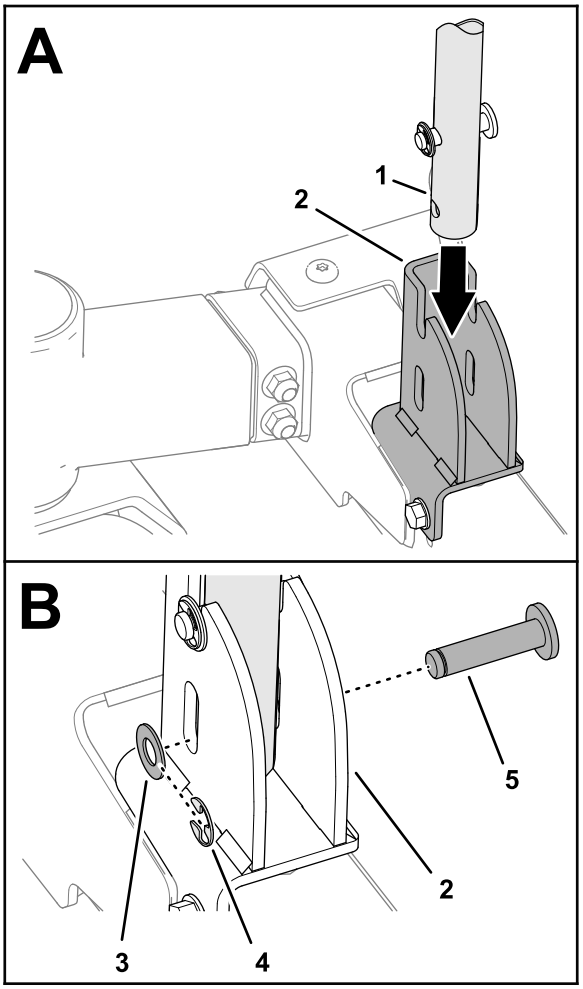

Figure 11

1. Poignée de maintien
2. Support de poignée de maintien
3. Rondelle – 6 x 19 mm (3/8" x ¾")
4. Circlip
5. Goupille (rainurée)

2. Insérez la goupille rainurée dans la fente du support et le trou de la poignée de maintien (Figure 11).
3. Fixez la goupille sur le support et la poignée avec la rondelle (6 x 19 mm) et le circlip (Figure 11).

Pose de la protection du profilé

Modèles avec suspension MyRide

1. Au bas de la machine, placez la protection devant le profilé de cadre gauche, pivotez-la vers le profilé et glissez-la vers l'arrière jusqu'à ce que la languette soit complètement engagée dans la fente du renfort transversal du cadre (Figure 12).

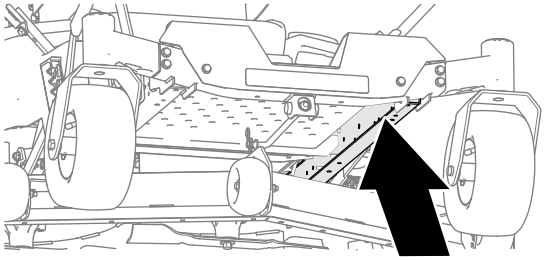

g307222

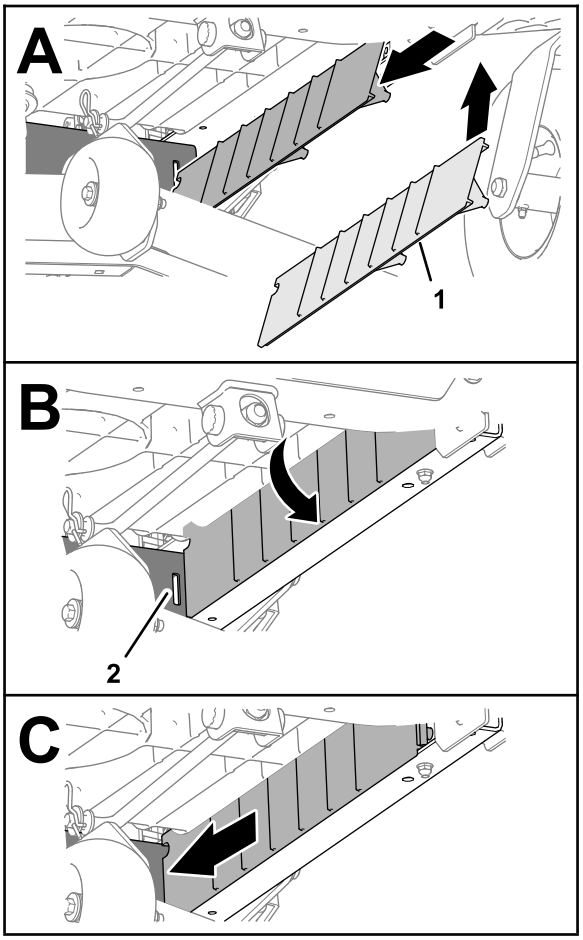

g307204

Figure 12

1. Protection de profilé
2. Fente (renfort transversal du cadre)

2. Fixez la protection sur le profilé de cadre gauche (Figure 13) à l'aide de 2 vis (¼" x 5/8").

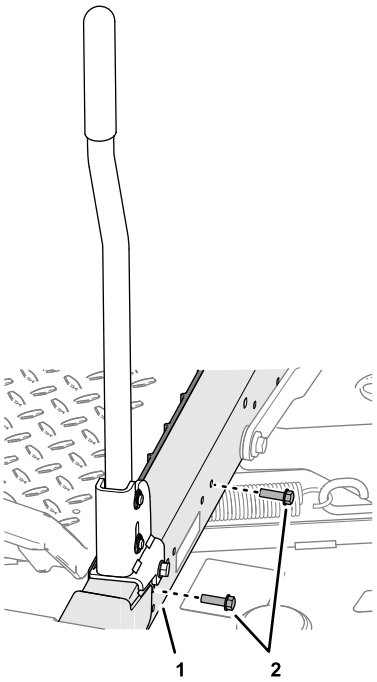

g307249

Figure 13

1. Profilé de cadre gauche
2. Vis (¼" x 5/8")

Pose de l'appui de la poignée

1. Retirez la vis à épaulement (¼" x 5/16") qui fixe le carénage gauche sur la machine (Figure 14).

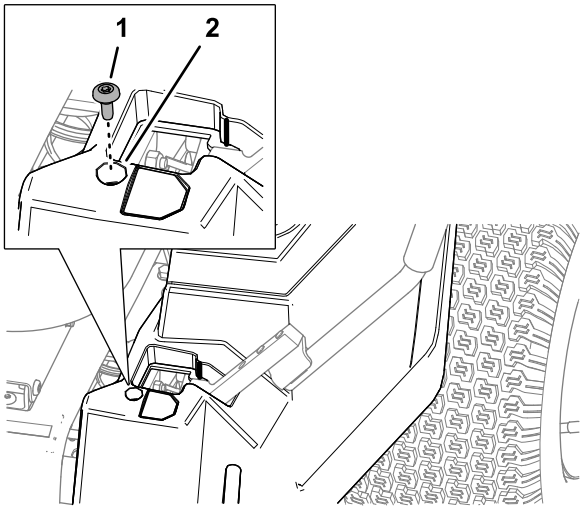

g307266

Figure 14

1. Vis à épaulement (¼" x 5/16")
2. Carénage gauche

2. Placez l'appui de la poignée sur le carénage gauche, comme montré à la Figure 15.

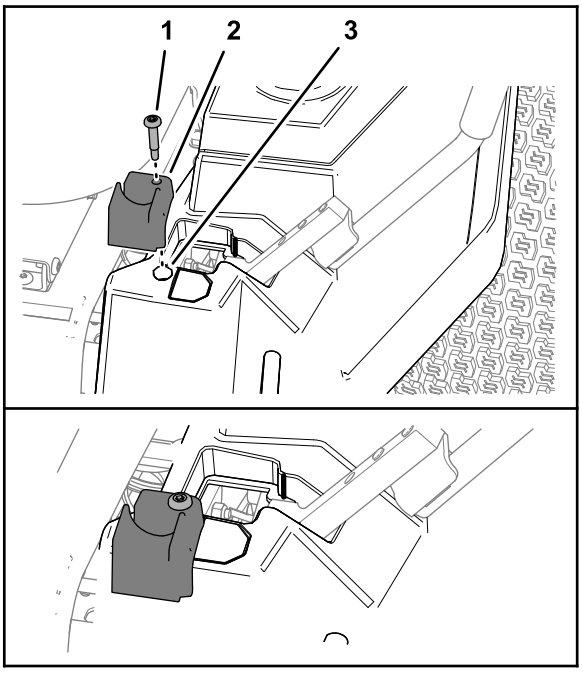

g307265

Figure 15

1. Vis à épaulement (¼" x 1-5/8")
2. Fixation
3. Boîtier

3. Fixez l'appui sur le carénage (Figure 15) avec la vis à épaulement (¼" x 1-5/8").

Utilisation

Déployez la poignée de maintien

Remarque: Faites pivoter et levez la poignée de maintien quand la machine est à l'arrêt pour vous aider à monter ou descendre de la machine.

1. Faites pivoter la poignée de maintien, comme montré à la Figure 16.

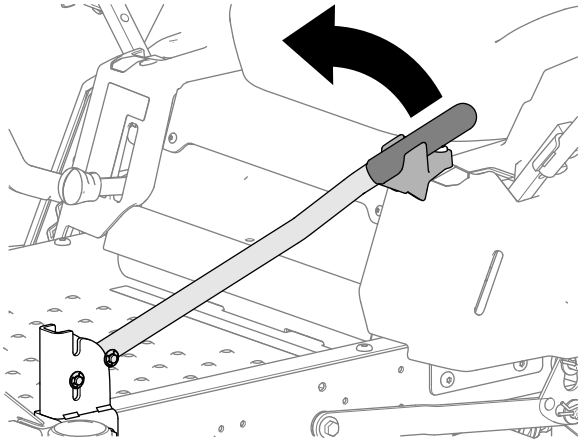

g307302

Figure 16

2. Enfoncez la poignée de maintien, comme montré à la Figure 17.

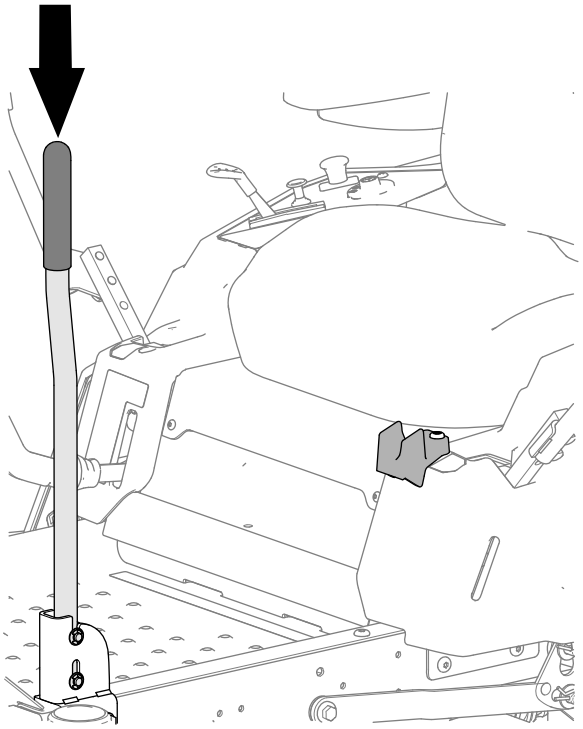

g307298

Figure 17

3. Assurez-vous que la poignée est complètement engagée dans les fentes du support, comme montré à la Figure 18.

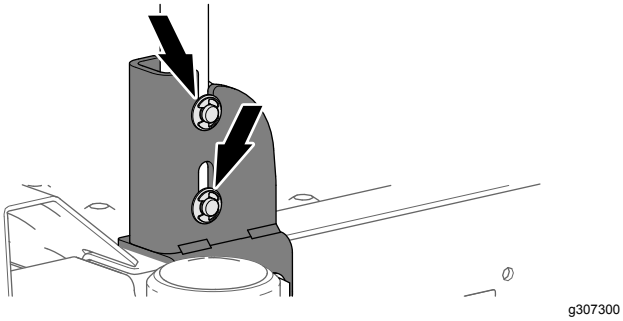

Figure 18

Rangement de la poignée de maintien

Important: **Faites pivoter la poignée de maintien en position de rangement quand vous utilisez la machine.**

1. Levez la poignée de maintien comme montré à la Figure 19.

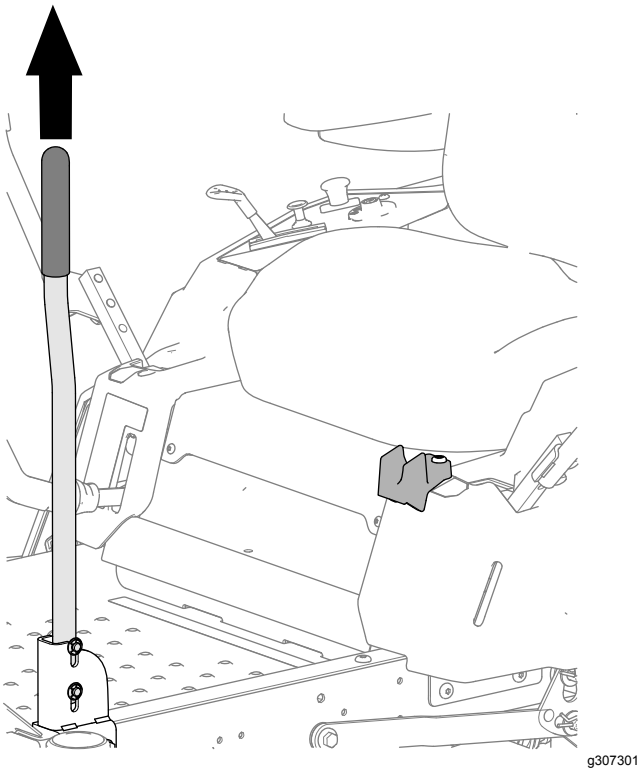

Figure 19

2. Faites pivoter et baissez la poignée de maintien, comme montré à la Figure 20.

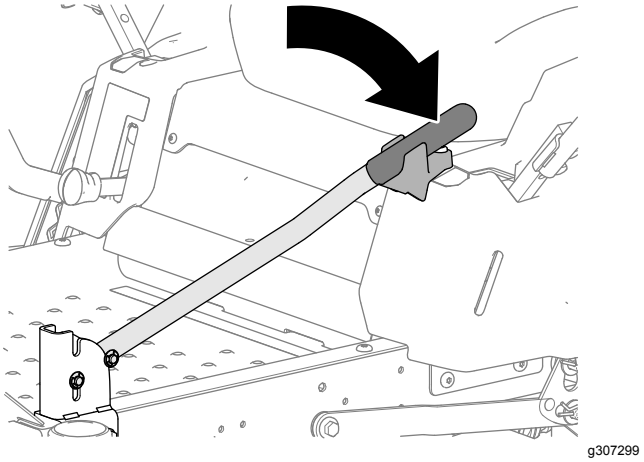

Figure 20