Form No. 3434-652 Rev A

Комплект сиденья

Тяговый блок Groundsmaster® серии 3200 или 3300

Номер модели 31980—Заводской номер 400000000 и до

Номер модели 31981—Заводской номер 400000000 и до

Номер модели 31982—Заводской номер 400000000 и до

Инструкции по монтажу

Монтаж

1

Подготовка машины

Детали не требуются

Процедура

1. Установите машину на ровной поверхности.
2. Включите стояночный тормоз.
3. Опустите режущий блок.
4. Выключите двигатель и извлеките ключ из замка зажигания.
5. Отсоедините аккумулятор; см. раздел «Техническое обслуживание электрической системы» в *Руководстве оператора* для вашей машины.

2

Установка сиденья на тяговый блок

Детали, требуемые для этой процедуры:

4	Болт
8	Гайка
1	Пластина
1	Жгут проводов переключателя сиденья
1	Жгут проводов сиденья с пневматической подвеской (только модель № 31982)

Установка сиденья в сборе на место

1. Снимите консоль с основания сиденья и сохраните гайки.

   Внимание: **Обеспечьте удержание консоли после снятия, чтобы не допустить ее зажимания или провисания на кабелях и проводах.**

2. Подсоедините конец жгута проводов переключателя сиденья с маркировкой P2 (Seat Switch) к разъему переключателя сиденья под сиденьем.
3. Совместите шпильки с отверстиями в основании сиденья (Рисунок 1).

© 2019—The Toro® Company
8111 Lyndale Avenue South
Bloomington, MN 55420

Регистрация в www.Toro.com.

Перевод исходного документа (RU)
Напечатано в США
Все права защищены

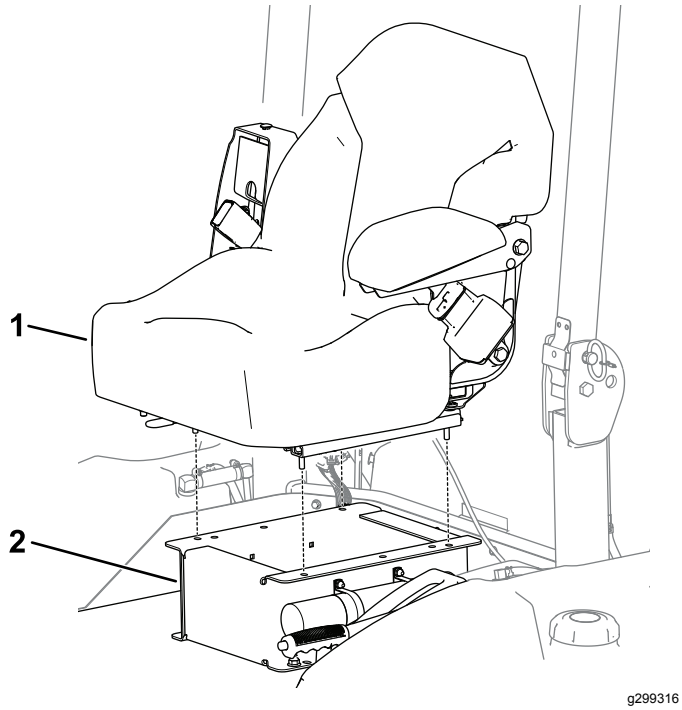

Рисунок 1

Показана модель № 31980.

1. Сиденье
2. Основание сиденья

Прокладка жгута проводов

Примечание: Модели № 31980 и 31981 оснащены 1 жгутом проводов (т.е. жгутом проводов переключателя сиденья). Модель № 31982 оснащена 2 жгутами проводов (т.е. жгутом проводов переключателя сиденья и жгутом проводов сиденья с пневматической подвеской).

- **Монтаж жгута проводов переключателя сиденья:**
  1. Проложите жгут проводов переключателя сиденья между сиденьем и его основанием и по направлению к жгуту проводов машины (Рисунок 2).
  2. Подсоедините конец жгута проводов переключателя сиденья с маркировкой P1 (Main Harness) к концу жгута проводов машины с маркировкой P11 (Seat Switch).

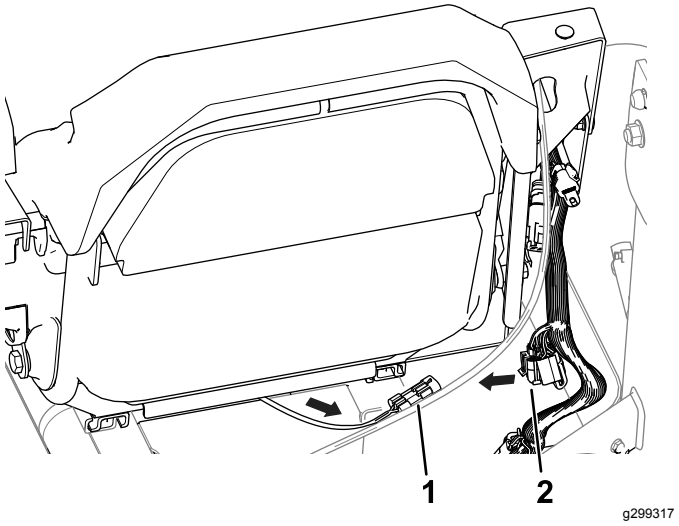

Рисунок 2

1. Жгут проводов переключателя сиденья
2. Жгут проводов машины

- **Монтаж жгута проводов сиденья с пневматической подвеской (только модель № 31982):**

  Подсоедините конец жгута проводов сиденья с пневматической подвеской к концу жгута проводов машины с маркировкой P08. (Opt. Air Ride Seat).

Завершение установки

1. Используйте 4 гайки для крепления сиденья к его основанию (Рисунок 3).

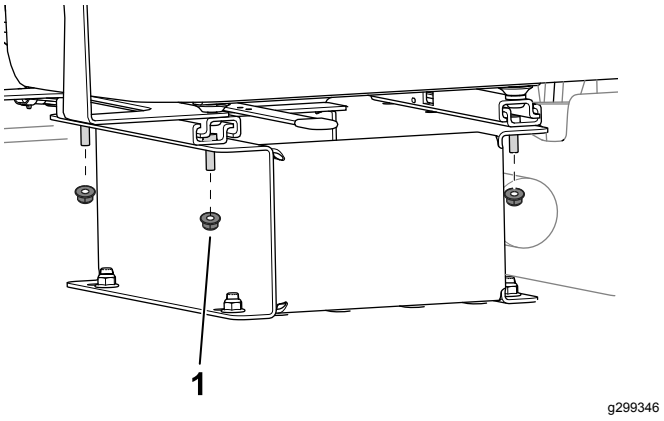

Рисунок 3

1. Гайка

2. Установите консоль на кронштейн сиденья (видA на Рисунок 4).

   Для машин моделей № 31900, 31901, 31907 и 31909: проследите за тем, чтобы трос дроссельной заслонки был расположен в зазоре кронштейна сиденья над жгутом проводов (вклейка A на Рисунок 4).

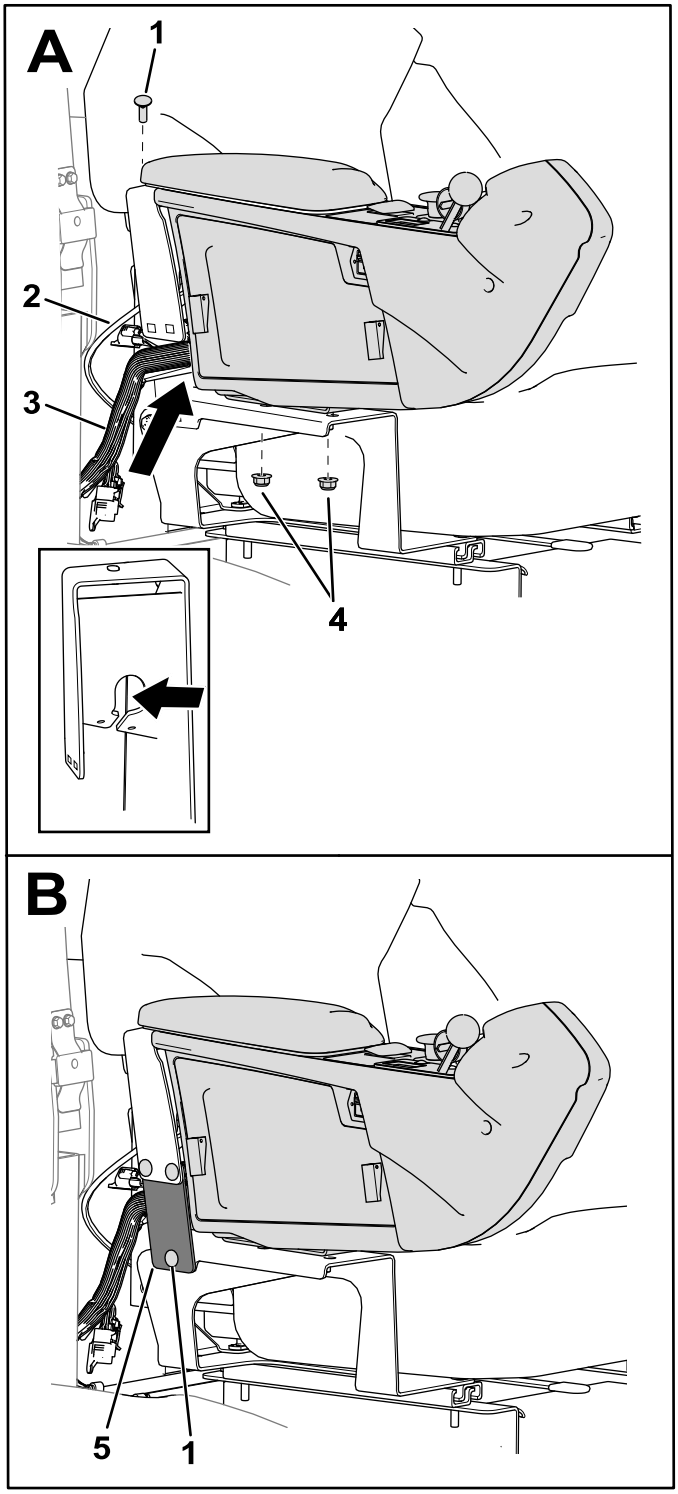

g299331

Рисунок 4

1. Каретный болт
2. Трос дроссельной заслонки
3. Жгут проводов машины
4. Гайки
5. Пластина

3. Прикрепите консоль к кронштейну сиденья с помощью имеющихся гаек [снятых при выполнении действий, описанных в разделе Установка сиденья в сборе на место (страница 1)] и каретного болта с гайкой (видА на Рисунок 4).

   Затяните каретный болт с гайкой, затем затяните имеющиеся гайки на шпильках консоли.

4. Прикрепите пластину к кронштейну сиденья с помощью 3 каретных болтов и 3 гаек (видB на Рисунок 4).

3

Подсоедините аккумулятор

Детали не требуются

Процедура

Подсоедините аккумулятор; см. раздел «Техническое обслуживание электрической системы» в *Руководстве оператора*.

Знакомство с изделием

Органы управления

Рычаг фиксации продольного положения

Используйте рычаг регулировки продольного положения сиденья, чтобы переместить сиденье вперед или назад.

- **Модель № 31980:** передвиньте рычаг влево (Рисунок 5), переместите сиденье в удобное положение и отпустите рычаг фиксации, чтобы зафиксировать сиденье в выбранном положении.
- **Модели № 31981 и 31982:** поднимите рычаг фиксации, чтобы освободить сиденье (Рисунок 6), переместите сиденье в удобное положение и отпустите рычаг фиксации, чтобы зафиксировать сиденье в выбранном положении.

Внимание: **Рычаг фиксации должен зафиксировать сиденье оператора в нужном положении. Сиденье оператора не должно перемещаться вперед или назад, когда оно зафиксировано.**

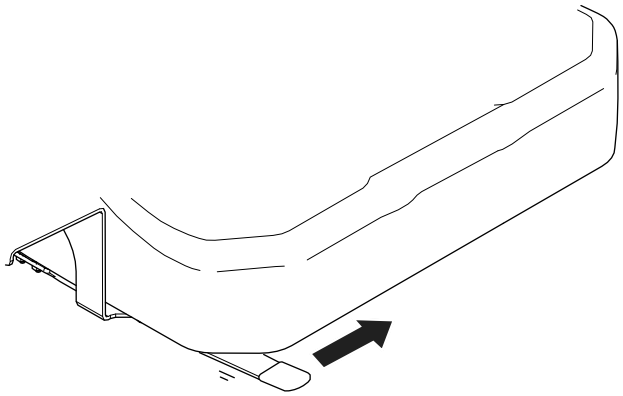

Рисунок 5

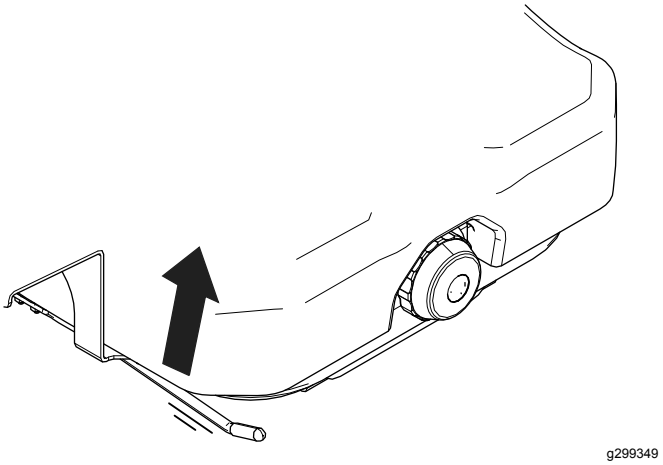

Рисунок 6

Показана модель № 31981.

Ручка регулировки веса

Только модель № 31981

Отрегулируйте ручку (Рисунок 7) под свой вес (в кг или фунтах).

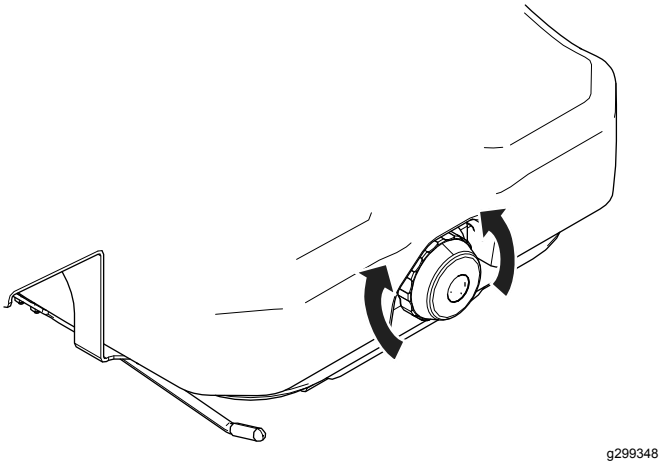

Рисунок 7

Переключатель регулировки подвески

Только модель № 31982

Переместите переключатель (Рисунок 8) влево или вправо для регулировки степени амортизации.

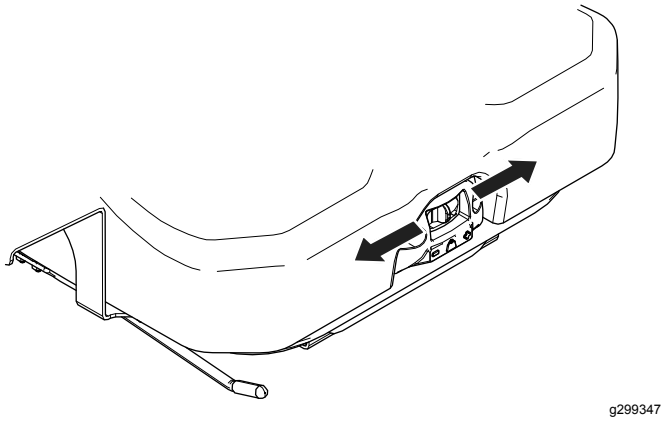

Рисунок 8

Примечания:

Уведомление о конфиденциальности Европейского агентства по защите окружающей среды (EEA) / Великобритании

Использование ваших персональных данных компанией Toro

Компания The Toro Company («Toro») обеспечивает конфиденциальность ваших данных. Когда вы приобретаете наши изделия, мы можем собирать о вас некоторую личную информацию напрямую или через ваше местное представительство или дилера компании Toro. Компания Toro использует эту информацию, чтобы выполнять свои контрактные обязательства, такие как регистрация вашей гарантии, обработка вашей гарантийной претензии или для связи с вами в случае отзыва продукции, а также для других законных целей ведения деятельности, например, для оценки удовлетворенности клиентов, улучшения наших изделий или предоставления вам информации, которая может быть вам интересна. Компания Toro может предоставлять вашу информацию своим дочерним компаниям, филиалам, дилерам или другим деловым партнерам в связи с указанными видами деятельности. Мы также можем раскрывать персональные данные, когда это требуется согласно законодательству или в связи с продажей, приобретением или слиянием компании. Мы никогда не будем продавать ваши персональные данные каким-либо другим компаниям для целей маркетинга.

Хранение ваших персональных данных

Компания Toro хранит ваши персональные данные до тех пор, пока они являются актуальными в связи с вышеуказанными целями и в соответствии с требованиями законодательства. Для получения дополнительной информации по применяемым срокам хранения данных свяжитесь с нами по электронной почте legal@toro.com.

Обязательство компании Toro по обеспечению безопасности

Ваши персональные данные могут быть обработаны в США или другой стране, в которой могут действовать менее строгие законы о защите информации, чем в стране вашего проживания. Когда мы передаем ваши данные за пределы страны вашего проживания, мы предпринимаем требуемые согласно закону действия, чтобы убедиться, что приняты надлежащие меры защиты ваших данных и соблюдается конфиденциальность при обращении с ними.

Доступ и исправление

Вы имеете право на исправление или просмотр ваших персональных данных, можете возражать против обработки ваших данных или ограничивать их обработку. Чтобы сделать это, свяжитесь с нами по электронной почте legal@toro.com. Если у вас есть опасения относительно того, каким образом компания Toro обращается с вашей информацией, мы рекомендуем обратиться с соответствующими вопросами непосредственно к нам. Просим обратить внимание, что резиденты европейских стран имеют право подавать жалобу в Агентство по защите персональных данных.

Гарантия компании Toro

Ограниченная гарантия на два года, или 1500 часов работы

Условия гарантии и изделия, на которые она распространяется

Компания Toro и ее филиал Toro Warranty в соответствии с заключенным между ними соглашением совместно гарантируют, что серийное изделие Toro («Изделие») не будет иметь дефектов материалов или изготовления в течение 2 лет или 1500 часов работы* (в зависимости от того, что наступит раньше). Настоящая гарантия распространяется на все изделия, за исключением аэраторов (см. отдельные условия гарантии на эти изделия). При возникновении гарантийного случая компания отремонтирует изделие за свой счет, включая диагностику, трудозатраты и запасные части. Настоящая гарантия начинается со дня доставки Изделия первоначальному розничному покупателю.
* Изделие оборудовано счетчиком моточасов.

Порядок подачи заявки на гарантийное обслуживание

При возникновении гарантийного случая следует немедленно сообщить об этом дистрибьютору или официальному дилеру серийных изделий, у которых было приобретено изделие. Если вам нужна помощь в определении местонахождения дистрибьютора серийных изделий или официального дилера или если у вас есть вопросы относительно ваших прав и обязанностей по гарантии, вы можете обратиться к нам по адресу:

Отделение технического обслуживания серийной продукции Toro
Toro Warranty Company
8111 Lyndale Avenue South
Bloomington, MN 55420-1196

952–888–8801 или 800–952–2740
Эл. почта: commercial.warranty@toro.com

Обязанности владельца

Вы, являясь владельцем данного изделия, несете ответственность за выполнение необходимого технического обслуживания и регулировок, указанных в *Руководстве оператора*. Действие этой гарантии не распространяется на неисправности изделия, возникшие в результате невыполнения требуемого технического обслуживания и регулировок.

Изделия и условия, на которые не распространяется гарантия

Не все неисправности или нарушения работы изделия, возникшие в течение гарантийного периода, являются дефектами материала или изготовления. Действие этой гарантии не распространяется на следующее:

- Неисправности изделия, возникшие в результате использования запасных частей, произведенных третьей стороной, либо установки и использования дополнительных частей или измененных дополнительных приспособлений и изделий других фирм.
- Неисправности изделия, возникшие в результате невыполнения рекомендованного технического обслуживания и (или) регулировок.
- Неисправности изделия, возникшие в результате эксплуатации Изделия ненадлежащим, халатным или неосторожным образом.
- Части, расходуемые в процессе эксплуатации, кроме случаев, когда они будут признаны дефектными. Следующие части, помимо прочего, являются расходными или быстроизнашивающимися в процессе нормальной эксплуатации изделий: тормозные колодки и накладки, фрикционные накладки муфт сцепления, ножи, барабаны, опорные катки и подшипники (герметичные или смазываемые), неподвижные ножи, свечи зажигания, колеса поворотного типа и их подшипники, шины, фильтры, ремни и определенные компоненты опрыскивателей, такие как диафрагмы, насадки и обратные клапаны.
- Отказы, вызванные внешним воздействием, включая, помимо прочего, атмосферное воздействие, способы хранения, загрязнение, использование не утвержденных к применению видов топлива, охлаждающих жидкостей, смазочных материалов, присадок, удобрений, воды или химикатов.
- Отказы или проблемы при работе из-за использования топлива (например, бензина, дизельного или биодизельного топлива), не удовлетворяющего требованиям соответствующих отраслевых стандартов.
- Нормальные шум, вибрация, износ и старение. Нормальный «износ» включает, помимо прочего, повреждение сидений в результате износа или истирания, потертость окрашенных поверхностей, царапины на наклейках или окнах.

Части

Части, замена которых запланирована при требуемом техническом обслуживании, имеют гарантию на период до планового срока их замены. На части, замененные по настоящей гарантии, действует гарантия в течение действия первоначальной гарантии на изделие, и они становятся собственностью компании Toro. Окончательное решение о том, подлежит ли ремонту или замене какая-либо существующая часть или узел, принимается компанией Toro. Компания Toro имеет право использовать для гарантийного ремонта восстановленные запчасти.

Гарантия на аккумуляторы глубокого разряда и литий-ионные аккумуляторы

Аккумуляторы глубокого разряда и литий-ионные аккумуляторы за время своего срока службы могут выдать определенное полное число киловатт-часов. Методы эксплуатации, подзарядки и технического обслуживания могут увеличить или уменьшить срок службы аккумулятора. Поскольку аккумуляторы в настоящем изделии являются расходными компонентами, эффективность их работы между зарядками будет постепенно уменьшаться до тех пор, пока аккумулятор полностью не выйдет из строя. Ответственность за замену отработанных вследствие нормальной эксплуатации аккумуляторов несет владелец изделия. Примечание: (только для литий-ионных аккумуляторов): гарантия с пропорциональным коэффициентом по истечении 2 лет. См. дополнительную информацию в гарантии на аккумулятор.

Гарантия на весь срок службы коленчатого вала (только модель ProStripe 02657)

На машину Prostripe, оснащенную в заводской комплектации оригинальным фрикционным диском Toro и тормозной муфтой ножа с защитой от проворачивания Toro (встроенным узлом тормозной муфты ножа [BBC] с фрикционным диском) распространяется гарантия на весь срок службы в отношении отсутствия изгиба коленчатого вала двигателя при условии соблюдения первым покупателем рекомендуемых методов эксплуатации и технического обслуживания. Гарантия на весь срок службы коленчатого вала не распространяется на машины, оборудованные фрикционными шайбами, блоками тормозной муфты ножа и другими подобными устройствами.

Техническое обслуживание, выполняемое за счет владельца

Регулировка двигателя, смазывание, очистка и полировка, замена фильтров, охлаждающей жидкости и проведение рекомендованного технического обслуживания входят в число нормальных операций по уходу за изделиями компании Toro, выполняемых за счет владельца.

Общие условия

Выполнение ремонта официальным дистрибьютором или дилером компании Toro является вашим единственным возмещением убытков по настоящей гарантии.

Компании The Toro Company и Toro Warranty Company не несут ответственности за косвенные, случайные или последующие убытки, связанные с использованием изделий компании Toro, на которые распространяется действие настоящей гарантии, включая любые затраты или расходы на предоставление замещающего оборудования или оказание услуг в течение обоснованных периодов нарушения работы или неиспользования оборудования во время ожидания завершения ремонта в соответствии с условиями настоящей гарантии. Не существует каких-либо иных гарантий, за исключением упоминаемой ниже гарантии на систему контроля выхлопных газов (если применимо). Все подразумеваемые гарантии коммерческого качества или пригодности для конкретного применения ограничены продолжительностью настоящей прямой гарантии.

В некоторых странах не допускается исключать случайные или последующие убытки или ограничения на срок действия подразумеваемой гарантии, вследствие чего вышеуказанные исключения и ограничения могут на вас не распространяться. Настоящая гарантия предоставляет вам конкретные законные права, но вы можете также иметь и другие права, которые меняются в зависимости от страны использования.

Примечание в отношении гарантии на снижение токсичности выхлопных газов

На систему контроля выхлопных газов на вашем изделии может распространяться действие отдельной гарантии, соответствующей требованиям, установленным Агентством по охране окружающей среды США (EPA) и (или) Калифорнийским советом по охране воздушных ресурсов (CARB). Приведенные выше ограничения на моточасы не распространяются на Гарантию на системы контроля выхлопных газов. См. «Гарантийные обязательства на системы контроля выхлопных газов двигателей», которые поставляются с вашим изделием или содержатся в документации изготовителя двигателя.

Страны, кроме США и Канады

Покупатели, которые приобрели изделия компании Toro за пределами США или Канады, для получения гарантийных полисов для своей страны, провинции и штатов должны обращаться к местному дистрибьютору (дилеру) компании Toro. Если по какой-либо причине вы не удовлетворены услугами вашего дистрибьютора или испытываете трудности с получением информации о гарантии, свяжитесь с сервисным центром официального дилера Toro.