Form No. 3431-616 Rev A

TORO®

Count on it.

Руководство оператора

Борона

Тяговый блок Greensmaster® серии 3300/3400 TriFlex®

Номер модели 04723—Заводской номер 403350001 и до

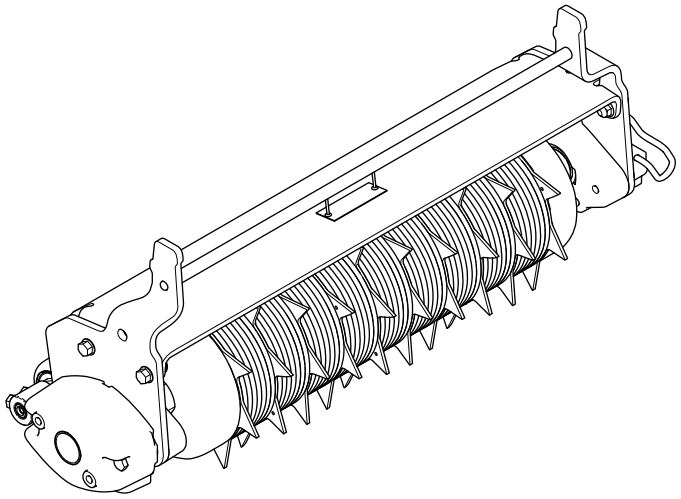

Регистрация в www.Toro.com.
Перевод исходного документа (RU)

ЕАС

3431-616 A

Данное изделие соответствует требованиям всех соответствующих директив, действующих в Европе. Дополнительные сведения см. в «Декларации о соответствии компонентов (DOI)» в конце данной публикации.

Внимание: **С помощью мобильного устройства вы можете отсканировать QR-код на табличке с серийным номером (при наличии), чтобы получить информацию по гарантии и запчастям, а также другие сведения об изделии.**

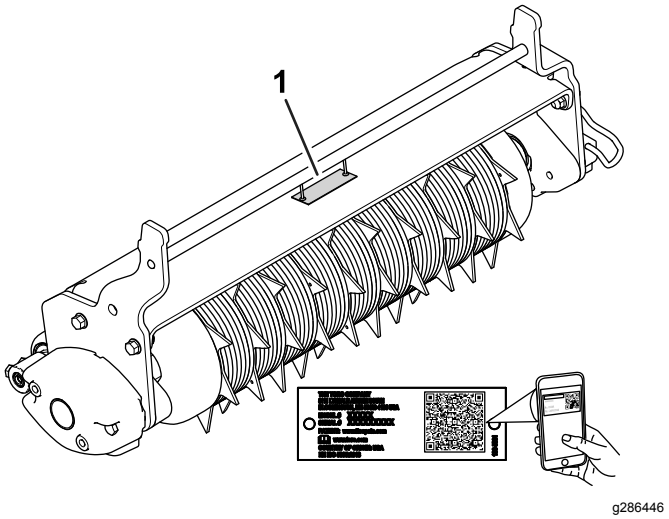

Рисунок 1

1. Место номера модели и серийного номера

1

Установка узлов бороны

Детали не требуются

Процедура

1. Разместите узел бороны под рычагом подвески тягового блока.
2. Когда защелки на штанге рычага подвески находятся в открытом положении (Рисунок 2), нажмите на рычаг подвески вниз, чтобы он сел на поперечную штангу наверху узла бороны (Рисунок 3).

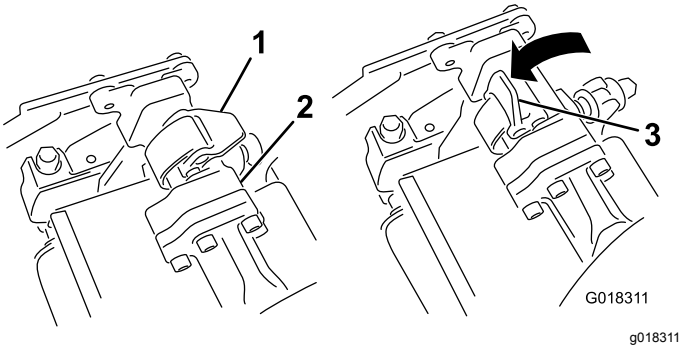

Рисунок 2

1. Защелка – закрыта
2. Штанга рычага подвески
3. Защелка – открыта

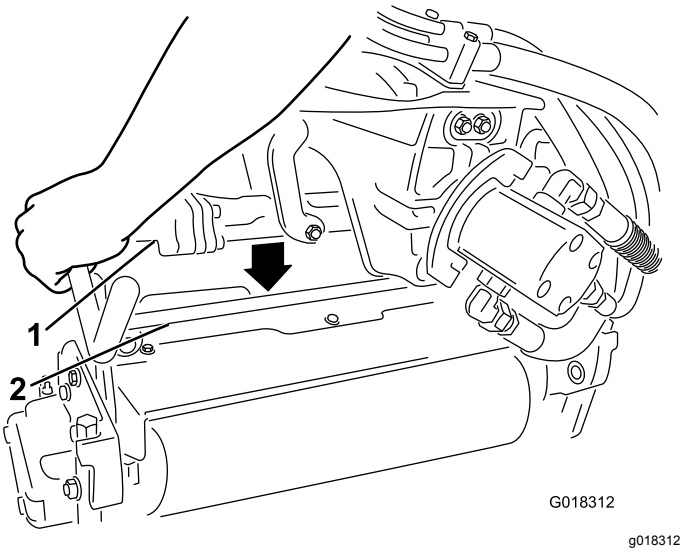

Рисунок 3

1. Штанга рычага подвески
2. Штанга узла бороны

3. Переведите защелки в закрытое положение, чтобы зафиксировать узел бороны на месте (Рисунок 2).

   Примечание: Когда защелки правильно встают на место, можно услышать и почувствовать щелчок.

4. Вставьте двигатель в левую сторону узла бороны (если смотреть со стороны оператора) и вытягивайте фиксатор двигателя на узле бороны в сторону двигателя до тех пор, пока не услышите щелчок с обеих сторон двигателя (Рисунок 4).

© 2019—The Toro® Company
8111 Lyndale Avenue South
Bloomington, MN 55420

Обращайтесь к нам в www.Toro.com.
Напечатано в США
Все права защищены

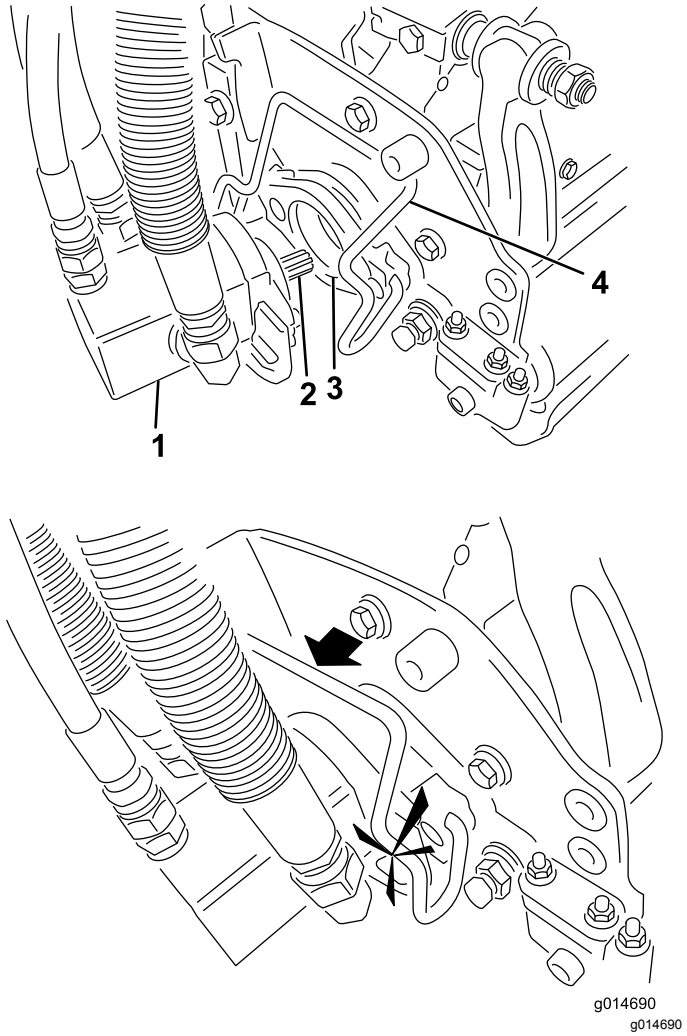

Рисунок 4

1. Двигатель
2. Шлицевой вал
3. Полость
4. Фиксатор двигателя

2

Установка противовесов электродвигателя

Детали не требуются

Процедура

Примечание: Если вы устанавливаете данный комплект на тяговом блоке модели № 04530 или 04540 с установленным тройным катком Tri-Roller, необходимо использовать дополнительный гибридный противовес.

1. Снимите болты противовеса и удалите их в отходы.
2. Установите 2 болта (5/16-18 x 2¾ дюйма), как показано на Рисунок 5.

   Примечание: Болты (№ по кат. 322-33) не входят в данный комплект.

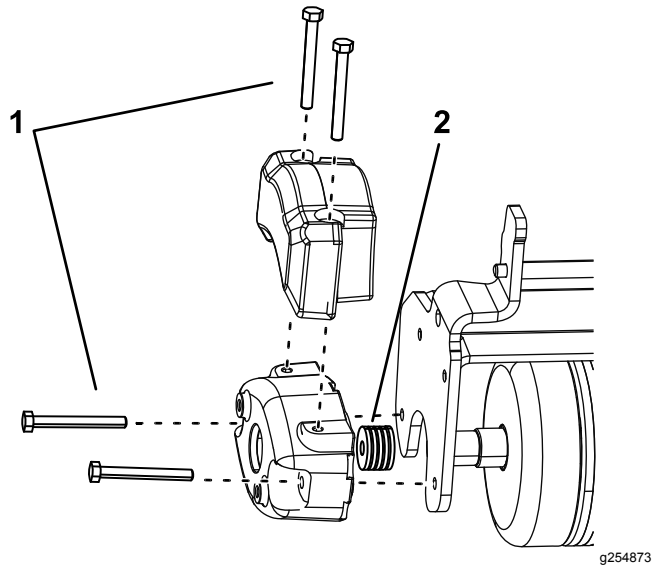

Рисунок 5

1. Болты
2. Шайба

3. Установите по 4 шайбы (⅛ дюйма) на каждый болт между противовесом и боковой пластиной тройного катка Tri-Roller (Рисунок 5).

   Примечание: Проставки (№ по кат. 63-8410) не входят в данный комплект.
4. Установите дополнительный гибридный груз, входящий в комплект тягового блока, с помощью прилагаемых болтов.

Эксплуатация

Обучение

Прежде чем обрабатывать зеленую площадку с помощью бороны, найдите открытое место и потренируйтесь запускать, останавливать, поднимать, опускать и перемещать машину с использованием бороны. Это обучение поможет вам приобрести навыки эксплуатации и уверенность при работе с бороной, прежде вы сможете использовать ее на грине.

Советы при работе

- Осмотрите зеленую площадку, чтобы убедиться в отсутствии препятствий, которые могут быть повреждены или привести к повреждению бороны, таких как разбрызгивающие головки или другие выступающие предметы.

- Двигайтесь по прямой линии во время обработки почвы бороной. Не поворачивайте машину, когда борона опущена в грунт.
- При достижении края зеленой площадки поднимите борону, прежде чем поворачивать или останавливать машину. Борону необходимо полностью поднять, прежде чем выполнять повороты.

Техническое обслуживание

Смазка

Интервал техобслуживания: каждые 15 часов работы.

Заправляйте 2 масленки (Рисунок 6) на каждом узле бороны через каждые 15 часов работы консистентной смазкой № 2 на литиевой основе. Для получения наилучших результатов используйте ручной смазочный пистолет.

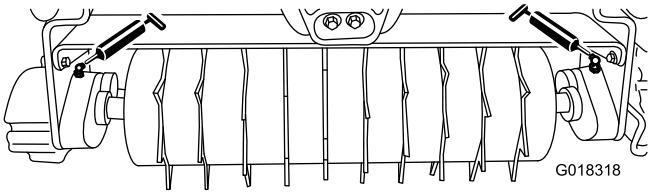

g018318

Рисунок 6

1. Припаркуйте машину на ровной горизонтальной поверхности, опустите узлы бороны на землю до полного выдвижения гидравлической подвески, включите стояночный тормоз, заглушите двигатель и извлеките ключ.
2. Протрите каждую масленку (Рисунок 6) чистой ветошью
3. Вводите смазку в масленки подшипников вала бороны до тех пор, пока не почувствуете сопротивление при вводе смазки.
4. Удалите излишки смазки.

Снятие узлов бороны

1. Припаркуйте машину на ровной горизонтальной поверхности, опустите узлы бороны на землю до полного выдвижения гидравлической подвески, включите стояночный тормоз, заглушите двигатель и извлеките ключ.
2. Вытяните фиксатор двигателя из пазов на двигателе в направлении к узлу бороны и снимите двигатель с узла бороны.

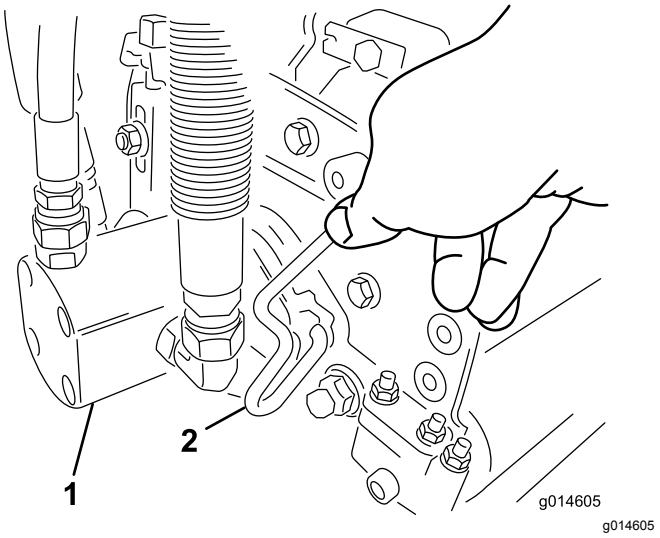

g014605

Рисунок 7

1. Двигатель
2. Фиксатор двигателя

3. Переместите двигатель на место хранения на передней стороне рычага подвески.

   Внимание: **Не поднимайте подвеску в транспортное положение, когда электродвигатели барабанов находятся в держателях на раме машины. Это может привести к повреждению электродвигателей или шлангов.**

   Если необходимо передвинуть тяговый блок без установленных узлов бороны, прикрепите двигатели к рычагам подвески с помощью кабельных стяжек.
4. Откройте защелки на штанге рычага подвески узла бороны, который вы снимаете.
5. Отсоедините защелки от штанги узла бороны.
6. Выкатите узел бороны из-под рычага подвески.
7. Повторите действия с 2 по 6 для других узлов бороны.

Примечания:

Заявление об учете технических условий

Компания Toro, расположенная по адресу 8111 Lyndale Ave. South, Bloomington, MN, USA, заявляет, что следующий блок (блоки) соответствует перечисленным директивам при условии их установки в соответствии с прилагаемыми инструкциями к определенным моделям производства компании Toro, как указано в Декларации соответствия.

Номер модели	Заводской номер	Описание изделия	Описание счета-фактуры	Общее описание	Директива
04723	403350001 и до	Борона, тяговый блок Greensmaster серии 3300/3400 TriFlex	GREENS SPIKER KIT-TRIFLEX	Борона	2006/42/EC

Необходимая техническая документация составлена в соответствии с требованиями части B приложения VII Директивы 2006/42/EC.

В случае поступления запроса от органов государственной власти мы обязуемся передать соответствующую информацию по компонентам частично укомплектованных/собранных автомобилей. Метод передачи информации – электронным сообщением.

Данный механизм подлежит вводу в эксплуатацию только после встраивания в утвержденные модели Toro, на основе Декларации соответствия требованиям и согласно всем инструкциям, в результате чего этот механизм может считаться отвечающим всем соответствующими Директивам.

Сертифицировано:

John Heckel
Ведущий технический руководитель
8111 Lyndale Ave. South
Bloomington, MN 55420, USA
March 11, 2019

Официальный представитель:

Marcel Dutrieux
Manager European Product Integrity
Toro Europe NV
Nijverheidsstraat 5
2260 Oevel
Belgium

Уведомление о конфиденциальности Европейского агентства по защите окружающей среды (EEA) / Великобритании

Использование ваших персональных данных компанией Toro

Компания The Toro Company («Toro») обеспечивает конфиденциальность ваших данных. Когда вы приобретаете наши изделия, мы можем собирать о вас некоторую личную информацию напрямую или через ваше местное представительство или дилера компании Toro. Компания Toro использует эту информацию, чтобы выполнять свои контрактные обязательства, такие как регистрация вашей гарантии, обработка вашей гарантийной претензии или для связи с вами в случае отзыва продукции, а также для других законных целей ведения деятельности, например, для оценки удовлетворенности клиентов, улучшения наших изделий или предоставления вам информации, которая может быть вам интересна. Компания Toro может предоставлять вашу информацию своим дочерним компаниям, филиалам, дилерам или другим деловым партнерам в связи с указанными видами деятельности. Мы также можем раскрывать персональные данные, когда это требуется согласно законодательству или в связи с продажей, приобретением или слиянием компании. Мы никогда не будем продавать ваши персональные данные каким-либо другим компаниям для целей маркетинга.

Хранение ваших персональных данных

Компания Toro хранит ваши персональные данные до тех пор, пока они являются актуальными в связи с вышеуказанными целями и в соответствии с требованиями законодательства. Для получения дополнительной информации по применяемым срокам хранения данных свяжитесь с нами по электронной почте legal@toro.com.

Обязательство компании Toro по обеспечению безопасности

Ваши персональные данные могут быть обработаны в США или другой стране, в которой могут действовать менее строгие законы о защите информации, чем в стране вашего проживания. Когда мы передаем ваши данные за пределы страны вашего проживания, мы предпринимаем требуемые согласно закону действия, чтобы убедиться, что приняты надлежащие меры защиты ваших данных и соблюдается конфиденциальность при обращении с ними.

Доступ и исправление

Вы имеете право на исправление или просмотр ваших персональных данных, можете возражать против обработки ваших данных или ограничивать их обработку. Чтобы сделать это, свяжитесь с нами по электронной почте legal@toro.com. Если у вас есть опасения относительно того, каким образом компания Toro обращается с вашей информацией, мы рекомендуем обратиться с соответствующими вопросами непосредственно к нам. Просим обратить внимание, что резиденты европейских стран имеют право подавать жалобу в Агентство по защите персональных данных.

Гарантия компании Toro

Ограниченная гарантия на два года, или 1500 часов работы

Условия гарантии и изделия, на которые она распространяется

Компания Toro и ее филиал Toro Warranty в соответствии с заключенным между ними соглашением совместно гарантируют, что серийное изделие Toro («Изделие») не будет иметь дефектов материалов или изготовления в течение 2 лет или 1500 часов работы* (в зависимости от того, что наступит раньше). Настоящая гарантия распространяется на все изделия, за исключением аэраторов (см. отдельные условия гарантии на эти изделия). При возникновении гарантийного случая компания отремонтирует изделие за свой счет, включая диагностику, трудозатраты и запасные части. Настоящая гарантия начинается со дня доставки Изделия первоначальному розничному покупателю.
* Изделие оборудовано счетчиком моточасов.

Порядок подачи заявки на гарантийное обслуживание

При возникновении гарантийного случая следует немедленно сообщить об этом дистрибьютору или официальному дилеру серийных изделий, у которых было приобретено изделие. Если вам нужна помощь в определении местонахождения дистрибьютора серийных изделий или официального дилера или если у вас есть вопросы относительно ваших прав и обязанностей по гарантии, вы можете обратиться к нам по адресу:

Отделение технического обслуживания серийной продукции Toro
Toro Warranty Company
8111 Lyndale Avenue South
Bloomington, MN 55420-1196

952–888–8801 или 800–952–2740
Эл. почта: commercial.warranty@toro.com

Обязанности владельца

Вы, являясь владельцем данного изделия, несете ответственность за выполнение необходимого технического обслуживания и регулировок, указанных в *Руководстве оператора*. Действие этой гарантии не распространяется на неисправности изделия, возникшие в результате невыполнения требуемого технического обслуживания и регулировок.

Изделия и условия, на которые не распространяется гарантия

Не все неисправности или нарушения работы изделия, возникшие в течение гарантийного периода, являются дефектами материала или изготовления. Действие этой гарантии не распространяется на следующее:

- Неисправности изделия, возникшие в результате использования запасных частей, произведенных третьей стороной, либо установки и использования дополнительных частей или измененных дополнительных приспособлений и изделий других фирм.
- Неисправности изделия, возникшие в результате невыполнения рекомендованного технического обслуживания и (или) регулировок.
- Неисправности изделия, возникшие в результате эксплуатации Изделия ненадлежащим, халатным или неосторожным образом.
- Части, расходуемые в процессе эксплуатации, кроме случаев, когда они будут признаны дефектными. Следующие части, помимо прочего, являются расходными или быстроизнашивающимися в процессе нормальной эксплуатации изделий: тормозные колодки и накладки, фрикционные накладки муфт сцепления, ножи, барабаны, опорные катки и подшипники (герметичные или смазываемые), неподвижные ножи, свечи зажигания, колеса поворотного типа и их подшипники, шины, фильтры, ремни и определенные компоненты опрыскивателей, такие как диафрагмы, насадки и обратные клапаны.
- Отказы, вызванные внешним воздействием, включая, помимо прочего, атмосферное воздействие, способы хранения, загрязнение, использование не утвержденных к применению видов топлива, охлаждающих жидкостей, смазочных материалов, присадок, удобрений, воды или химикатов.
- Отказы или проблемы при работе из-за использования топлива (например, бензина, дизельного или биодизельного топлива), не удовлетворяющего требованиям соответствующих отраслевых стандартов.
- Нормальные шум, вибрация, износ и старение. Нормальный «износ» включает, помимо прочего, повреждение сидений в результате износа или истирания, потертость окрашенных поверхностей, царапины на наклейках или окнах.

Части

Части, замена которых запланирована при требуемом техническом обслуживании, имеют гарантию на период до планового срока их замены. На части, замененные по настоящей гарантии, действует гарантия в течение действия первоначальной гарантии на изделие, и они становятся собственностью компании Toro. Окончательное решение о том, подлежит ли ремонту или замене какая-либо существующая часть или узел, принимается компанией Toro. Компания Toro имеет право использовать для гарантийного ремонта восстановленные запчасти.

Гарантия на аккумуляторы глубокого разряда и литий-ионные аккумуляторы

Аккумуляторы глубокого разряда и литий-ионные аккумуляторы за время своего срока службы могут выдать определенное полное число киловатт-часов. Методы эксплуатации, подзарядки и технического обслуживания могут увеличить или уменьшить срок службы аккумулятора. Поскольку аккумуляторы в настоящем изделии являются расходными компонентами, эффективность их работы между зарядками будет постепенно уменьшаться до тех пор, пока аккумулятор полностью не выйдет из строя. Ответственность за замену отработанных вследствие нормальной эксплуатации аккумуляторов несет владелец изделия. Примечание: (только для литий-ионных аккумуляторов): гарантия с пропорциональным коэффициентом по истечении 2 лет. См. дополнительную информацию в гарантии на аккумулятор.

Гарантия на весь срок службы коленчатого вала (только модель ProStripe 02657)

На машину Prostripe, оснащенную в заводской комплектации оригинальным фрикционным диском Toro и тормозной муфтой ножа с защитой от проворачивания Toro (встроенным узлом тормозной муфты ножа [BBC] с фрикционным диском) распространяется гарантия на весь срок службы в отношении отсутствия изгиба коленчатого вала двигателя при условии соблюдения первым покупателем рекомендуемых методов эксплуатации и технического обслуживания. Гарантия на весь срок службы коленчатого вала не распространяется на машины, оборудованные фрикционными шайбами, блоками тормозной муфты ножа и другими подобными устройствами.

Техническое обслуживание, выполняемое за счет владельца

Регулировка двигателя, смазывание, очистка и полировка, замена фильтров, охлаждающей жидкости и проведение рекомендованного технического обслуживания входят в число нормальных операций по уходу за изделиями компании Toro, выполняемых за счет владельца.

Общие условия

Выполнение ремонта официальным дистрибьютором или дилером компании Toro является вашим единственным возмещением убытков по настоящей гарантии.

Компании The Toro Company и Toro Warranty Company не несут ответственности за косвенные, случайные или последующие убытки, связанные с использованием изделий компании Toro, на которые распространяется действие настоящей гарантии, включая любые затраты или расходы на предоставление замещающего оборудования или оказание услуг в течение обоснованных периодов нарушения работы или неиспользования оборудования во время ожидания завершения ремонта в соответствии с условиями настоящей гарантии. Не существует каких-либо иных гарантий, за исключением упоминаемой ниже гарантии на систему контроля выхлопных газов (если применимо). Все подразумеваемые гарантии коммерческого качества или пригодности для конкретного применения ограничены продолжительностью настоящей прямой гарантии.

В некоторых странах не допускается исключать случайные или последующие убытки или ограничения на срок действия подразумеваемой гарантии, вследствие чего вышеуказанные исключения и ограничения могут на вас не распространяться. Настоящая гарантия предоставляет вам конкретные законные права, но вы можете также иметь и другие права, которые меняются в зависимости от страны использования.

Примечание в отношении гарантии на снижение токсичности выхлопных газов

На систему контроля выхлопных газов на вашем изделии может распространяться действие отдельной гарантии, соответствующей требованиям, установленным Агентством по охране окружающей среды США (EPA) и (или) Калифорнийским советом по охране воздушных ресурсов (CARB). Приведенные выше ограничения на моточасы не распространяются на Гарантию на системы контроля выхлопных газов. См. «Гарантийные обязательства на системы контроля выхлопных газов двигателей», которые поставляются с вашим изделием или содержатся в документации изготовителя двигателя.

Страны, кроме США и Канады

Покупатели, которые приобрели изделия компании Toro за пределами США или Канады, для получения гарантийных полисов для своей страны, провинции и штатов должны обращаться к местному дистрибьютору (дилеру) компании Toro. Если по какой-либо причине вы не удовлетворены услугами вашего дистрибьютора или испытываете трудности с получением информации о гарантии, свяжитесь с сервисным центром официального дилера Toro.