Form No. 3431-615 Rev A

TORO®

Count on it.

Manual do Operador

Arranca-grampos

Unidade de tração Greensmaster® TriFlex® Série 3300/3400

Modelo nº 04723—Nº de série 403350001 e superiores

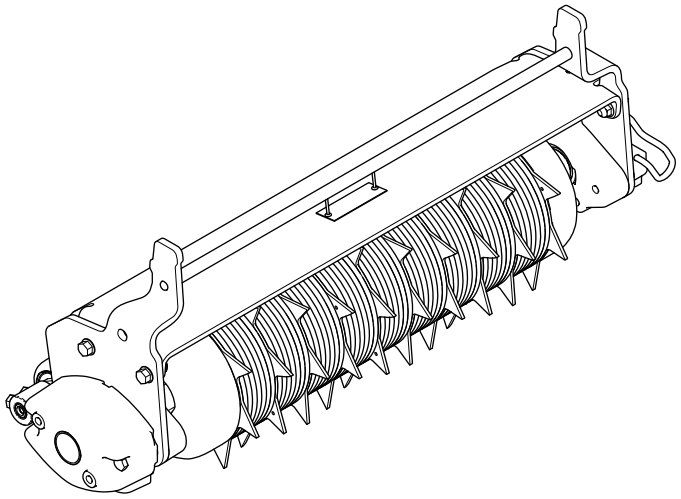

Registe o seu produto em www.Toro.com.
Tradução do original (PT)

CE

3431-615 A

Este produto cumpre todas as diretivas europeias relevantes. Para mais informações, consulte a Declaração de incorporação (DOI) no verso desta publicação.

Importante: **Com o seu dispositivo móvel, pode ler o código QR no autocolante do número de série (se equipado) para aceder à garantia, peças e outras informações do produto.**

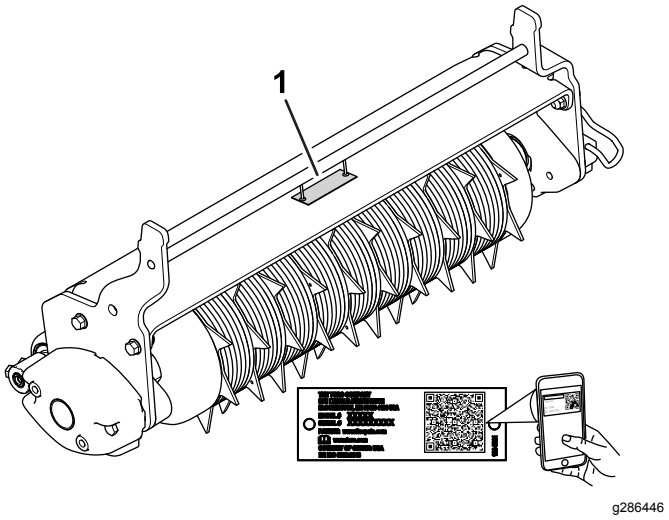

Figura 1

1. Localização dos números de modelo e de série

1

Instalação das unidades arranca-grampos

Nenhuma peça necessária

Procedimento

1. Posicione a unidade arranca-grampos sob o braço da suspensão da unidade de tração.
2. Com os fechos na barra do braço de suspensão abertos (Figura 2), empurre o braço de suspensão para baixo de forma a que a barra passe pela barra através da parte superior da unidade arranca-grampos (Figura 3).

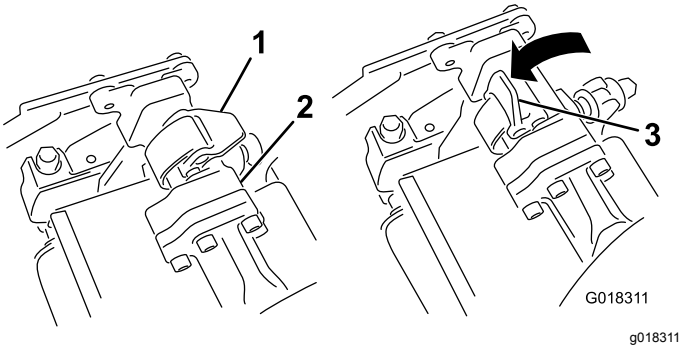

Figura 2

1. Trinco—fechado
2. Barra do braço de suspensão
3. Trinco—aberto

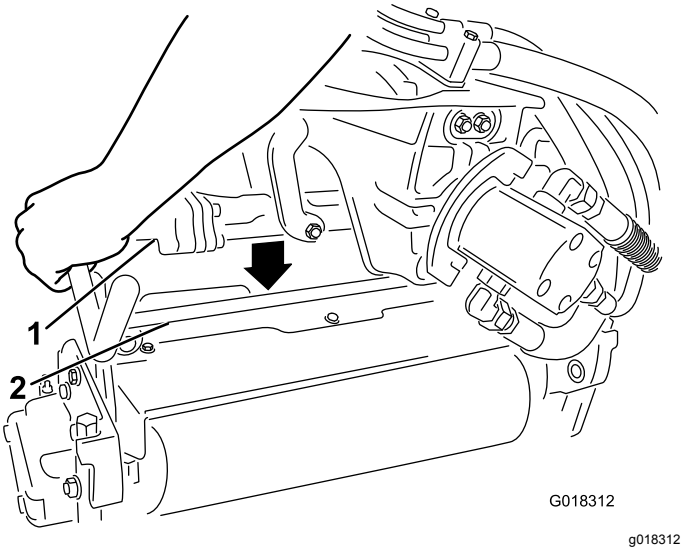

Figura 3

1. Barra do braço de suspensão
2. Barra da unidade arranca-grampos

3. Feche os trincos para fixar a unidade arranca-grampos no sítio (Figura 2).

   Nota: Quando os trincos estiverem devidamente trancados, pode ouvir e sentir um clique.

4. Insira o motor no lado esquerdo da unidade arranca-grampos (visto da posição do operador) e empurre a barra de retenção do motor na unidade arranca-grampos na direção do motor até ouvir um “clique” de ambos os lados do motor (Figura 4).

© 2019—The Toro® Company
8111 Lyndale Avenue South
Bloomington, MN 55420

Contacte-nos em www.Toro.com.
Impresso nos E.U.A.
Todos os direitos reservados

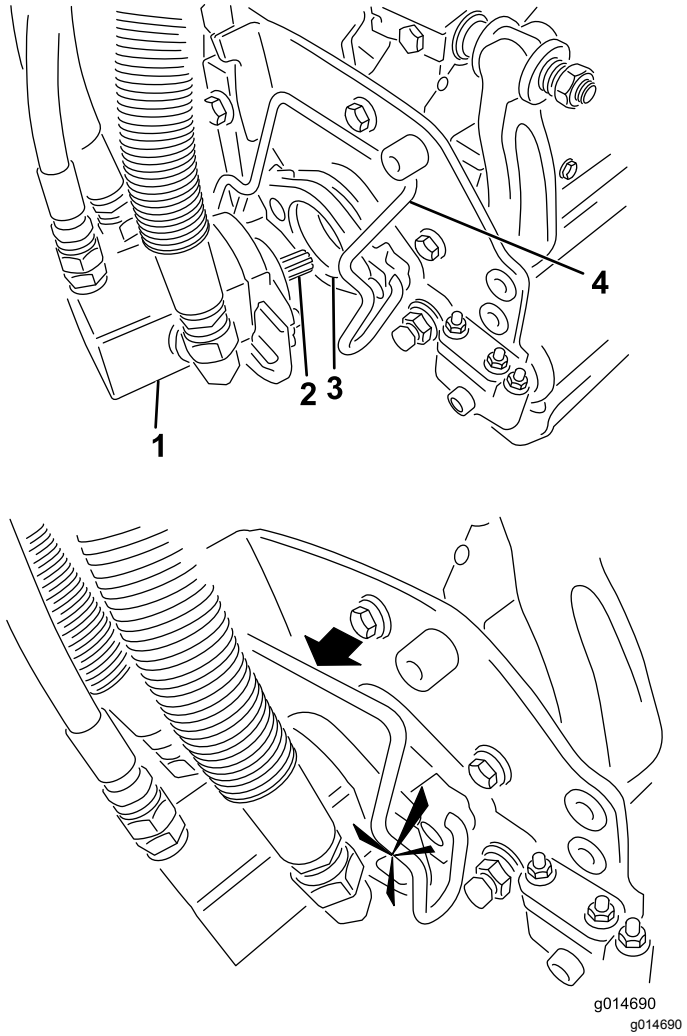

Figura 4

1. Motor
2. Eixo ranhurado
3. Cavidade
4. Barra de retenção do motor

2

Instalação dos contrapesos elétricos

Nenhuma peça necessária

Procedimento

Nota: Se vai instalar este kit numa unidade de tração modelo 04530 ou 04540 com um triplo-rolo instalado, tem de utilizar um contrapeso híbrido adicional.

1. Retire e deite fora os parafusos do contrapeso.
2. Instale dois parafusos (5/16 - 18 x 2¾ pol.) como se mostra na Figura 5.

   Nota: Os parafusos (peça n.º 322-33) não estão incluídos neste kit.

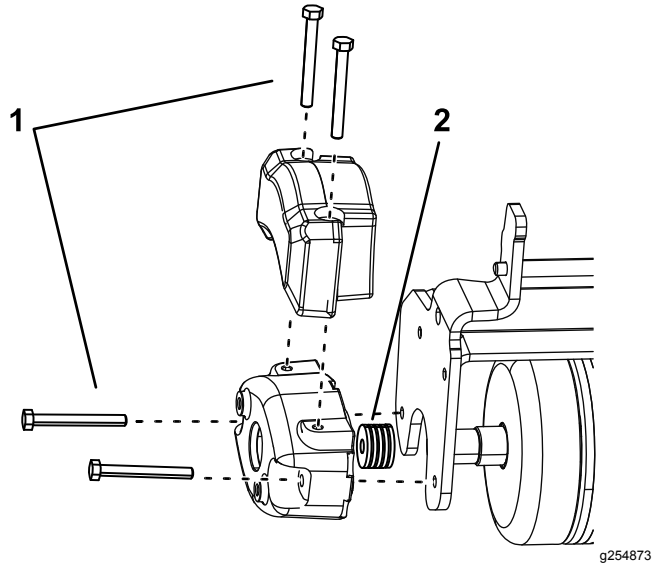

Figura 5

1. Parafusos
2. Anilha

3. Instale quatro anilhas (1/8 pol.) por parafuso entre o contrapeso e a placa lateral do triplo-rolo (Figura 5).

   Nota: Os espaçadores (peça n.º 63-8410) não estão incluídos neste kit.

4. Instale o peso auxiliar híbrido fornecido com a unidade de tração com os parafusos fornecidos.

Formação

dos operadores

Antes de passar nos relvados com o arranca-grampos, selecione uma área sem obstáculos e pratique a ligação, paragem, subida, descida e passagem com rolo com um arranca-grampos. Esta formação vai ajudá-lo a ganhar experiência e confiança com o arranca-grampos antes de o utilizar num relvado.

Conselhos de utilização

- Observe o relvado para determinar se existe algum obstáculo que possa danificar os arranca-grampos como, por exemplo, cabeças de aspersores ou outros objetos salientes.
- Mantenha uma linha reta quando utilizar o arranca-grampos. Não vire a máquina quando os arranca-grampos estiverem no solo.
- Quando alcançar a extremidade do relvado, eleve os arranca-grampos antes de virar ou parar. Tem de elevar completamente os arranca-grampos antes de fazer curvas.

Manutenção

Lubrificação

Intervalo de manutenção: Cada 15 horas.

Lubrifique os 2 bocais de lubrificação (Figura 6) em cada unidade arranca-grampos após cada 15 horas de funcionamento utilizando um lubrificante multiusos à base de lítio n.º 2. Para obter melhores resultados, utilize uma pistola de lubrificação manual.

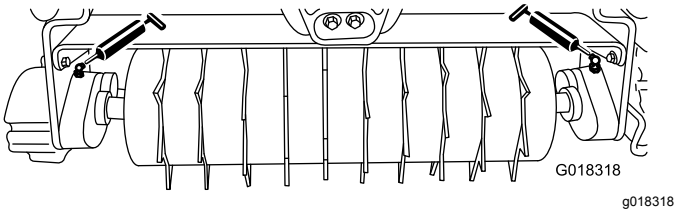

Figura 6

1. Estacione a máquina numa superfície limpa e nivelada, baixe as unidades arranca-grampos para o solo até que a hidráulica da suspensão fique totalmente estendida, engate o travão de estacionamento, desligue o motor e retire a chave.
2. Limpe cada bocal de lubrificação (Figura 6) com um pano limpo.
3. Aplique lubrificante nos rolamentos do veio do arranca-grampos até sentir pressão.
4. Elimine o excesso de massa lubrificante.

Remoção das unidades arranca-grampos

1. Estacione a máquina numa superfície nivelada, baixe as unidades arranca-grampos para o solo até que a hidráulica da suspensão fique totalmente estendida, engate o travão de estacionamento, desligue o motor e retire a chave.
2. Empurre a barra de retenção do motor para fora das ranhuras no motor em direção à unidade arranca-grampos e retire o motor da unidade arranca-grampos.

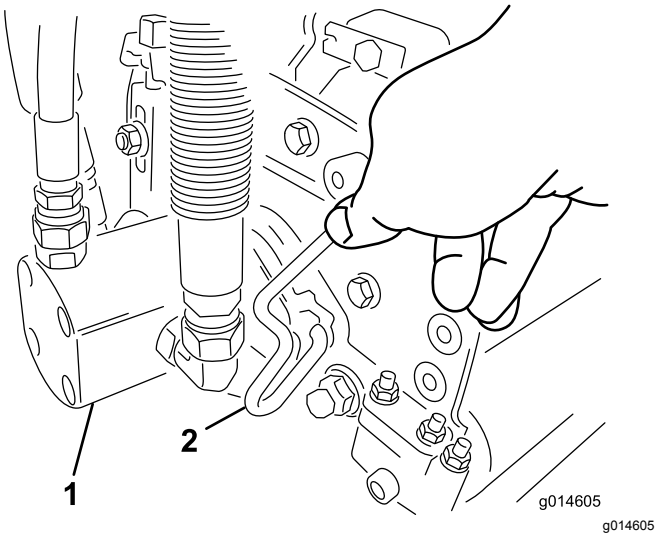

Figura 7

1. Motor
2. Barra de retenção do motor

3. Mova o motor para o local de armazenamento na parte da frente do braço de suspensão.

   Importante: **Não eleve a suspensão para a posição de transporte quando os motores dos cilindros estão nos suportes da estrutura da máquina. Poderia causar danos nos motores ou tubos.**

   Se tiver de mover a unidade de tração sem a unidade arranca-grampos instalada, utilize braçadeiras de cabos para prender os motores aos braços da suspensão.
4. Abra os fechos na barra do braço de suspensão da unidade arranca-grampos que está a remover.
5. Desligue os fechos da barra da unidade arranca-grampos.
6. Role a unidade arranca-grampos para fora sob o braço da suspensão.
7. Repita os passos 2 a 6 para as outras unidades arranca-grampos conforme necessário.

Notas:

Declaração de incorporação

A The Toro Company, 8111 Lyndale Ave. South, Bloomington, MN, EUA declara que a(s) unidade(s) seguinte(s) está(ão) em conformidade com as diretivas indicadas quando instalada(s) de acordo com as instruções fornecidas em determinados modelos Toro, como indicado nas Declarações de conformidade relevantes.

Modelo nº	Nº de série	Descrição do produto	Descrição da factura	Descrição geral	Directiva
04723	403350001 e superiores	Unidade de tração Greensmaster TriFlex™ Série 3300/3400	GREENS SPIKER KIT-TRIFLEX	Arranca-grampos	2006/42/CE

A documentação técnica relevante foi compilada como requerido na Parte B do Anexo VII de 2006/42/CE.

Comprometemo-nos a transmitir, em resposta a pedidos de autoridades nacionais, as informações relevantes sobre esta maquinaria parcialmente montada. O método de transmissão será a transmissão eletrónica.

A maquinaria não será colocada em funcionamento até que seja incorporada em modelos aprovados pela Toro como indicado na Declaração de conformidade associada e de acordo com todas as instruções, quando pode ser declarada em conformidade com todas as diretivas relevantes.

Certificado:

John Heckel
Gestor de Engenharia
8111 Lyndale Ave. South
Bloomington, MN 55420, USA
March 11, 2019

Representante autorizado:

Marcel Dutrieux
Manager European Product Integrity
Toro Europe NV
Nijverheidsstraat 5
2260 Oevel
Belgium

Aviso de privacidade EEE/RU

Utilização da sua informação pessoal por parte da Toro

A The Toro Company (“Toro”) respeita a sua privacidade. Quando compra os nossos produtos, podemos recolher determinadas informações pessoais sobre si, quer diretamente de si quer através do agente ou representante Toro local. A Toro utiliza estas informações para cumprir obrigações contratuais – como, por exemplo, registar a sua garantia, processar a sua reclamação de garantia ou contactá-lo no caso de uma recolha de produtos – e para objetivos comerciais legítimos – como, por exemplo, obter a satisfação do cliente, melhorarmos os nossos produtos ou fornecermos informações dos produtos que possam ser do seu interesse. A Toro pode partilhar as suas informações com subsidiárias, afiliadas, representantes ou outros parceiros de negócios relacionados com estas atividades. Também podemos revelar informações pessoais quando exigidas por lei ou em ligação com a venda, compra ou junção de uma empresa. Nunca venderemos as suas informações pessoais a qualquer outra empresa para efeitos de marketing.

Conservar os seus dados pessoais

A Toro conservará os seus dados pessoais enquanto tal for relevante para os fins acima e em conformidade com os requisitos legais. Para mais informações sobre os períodos de conservação aplicáveis, contacte legal@toro.com.

O compromisso da Toro com a segurança

Os seus dados pessoais podem ser tratados nos EUA ou em outro país que possa ter leis de proteção de dados menos rigorosas do que as do seu país de residência. Sempre que transferimos os seus dados para fora do seu país de residência, tomamos as medidas legais necessárias para assegurar que as garantias adequadas estão em vigor para proteger os seus dados e assegurar que são tratados com segurança.

Acesso e correção

Pode ter o direito de corrigir e rever os seus dados pessoais ou opor-se a ou restringir o processamento dos seus dados. Para o fazer, contacte-nos por e-mail para legal@toro.com. Se tem dúvidas sobre a forma como a Toro lidou com as suas informações, incentivamos a que entre em contacto connosco. Tenha em atenção que os residentes europeus têm o direito a reclamar à Autoridade de proteção de dados.

A Garantia da Toro

Garantia limitada de dois anos ou de 1500 horas

Condições e produtos abrangidos

A The Toro Company e a sua afiliada, a Toro Warranty Company, no seguimento de um acordo celebrado entre ambas, garantem que o seu Produto Comercial Toro (“Produto”) está isento de defeitos de materiais ou de fabrico durante dois anos ou 1500 horas de funcionamento*, o que surgir primeiro. Esta garantia aplica-se a todos os produtos, com a exceção dos arejadores (consultar declarações de garantia separadas para estes produtos). Nos casos em que exista uma condição para reclamação de garantia, repararemos o Produto gratuitamente incluindo o diagnóstico, mão-de-obra, peças e transporte. A garantia começa na data em que o Produto é entregue ao comprador original.
* Produto equipado com um contador de horas.

Instruções para a obtenção de um serviço de garantia

É da responsabilidade do utilizador notificar o Distribuidor de Produtos Comerciais ou o Representante Autorizado de Produtos Comerciais ao qual comprou o Produto logo que considere que existe uma condição para reclamação da garantia. Se precisar de ajuda para encontrar um Distribuidor ou Representante Autorizado de Produtos Comerciais, ou se tiver dúvidas relativamente aos direitos ou responsabilidades da garantia, pode contactar-nos em:

Toro Commercial Products Service Department
Toro Warranty Company
8111 Lyndale Avenue South
Bloomington, MN 55420-1196

+1–952–888–8801 ou +1–800–952–2740
E-mail: commercial.warranty@toro.com

Responsabilidades do proprietário

Como proprietário do produto, é responsável pela manutenção e ajustes necessários indicados no seu *Manual do utilizador*. As reparações de problemas do produto causados pelo não cumprimento da manutenção e ajustes requeridos não estão abrangidas pela garantia.

Itens e condições não abrangidos

Nem todas as avarias ou funcionamentos problemáticos que ocorrem durante o período da garantia são defeitos de material ou fabrico. Esta garantia não cobre o seguinte:

- Falhas do produto que resultem da utilização de peças sobressalentes que não sejam da Toro ou da instalação e utilização de acessórios e produtos acrescentados ou modificados que não sejam da marca Toro.
- Falhas do produto que resultem do não cumprimento da manutenção e/ou ajustes recomendados.
- Avarias do Produto que resultem da operação do Produto de uma forma abusiva, negligente ou descuidada.
- As peças consumidas pela utilização que não estejam defeituosas. Exemplos de peças sujeitas a desgaste durante a operação normal do Produto incluem, mas não se limitam a pastilhas e revestimento dos travões, revestimento da embraiagem, lâminas, cilindros, rolos e rolamentos (selados ou lubrificados), lâminas de corte, velas, rodas giratórias e rolamentos, pneus, filtros, correias, e determinados componentes de pulverização como diafragmas, bicos e válvulas de retenção.
- As falhas consideradas como influências externas incluem, mas não se limitam a, condições climatéricas, práticas de armazenamento, contaminação, utilização de combustíveis, líquidos de refrigeração, lubrificantes, aditivos, fertilizantes, água ou químicos não aprovados.
- Avaria ou problemas de desempenho devido a utilização de combustíveis (p. ex. gasolina, gasóleo ou biodiesel) que não estejam em conformidade com as respetivas normas da indústria.
- Ruído, vibração, desgaste e deteriorações normais. O desgaste normal inclui, mas não se limita a, danos nos bancos devido a desgaste ou abrasão, superfícies com a pintura gasta, janelas ou autocolantes riscados.

Peças

As peças agendadas para substituição de acordo com a manutenção necessária têm garantia durante o período de tempo até à data da substituição agendada para essa peça. As peças substituídas durante esta garantia estão cobertas pelo período de duração da garantia original do produto e tornam-se propriedade da Toro. Cabe à Toro tomar a decisão final quanto à reparação ou substituição de uma peça ou conjunto. A Toro pode usar peças refabricadas para reparações da garantia.

Garantia das baterias de circuito interno e iões de lítio

As baterias de circuito interno e de iões de lítio estão programadas para um número total especificado de kWh de duração. As técnicas de funcionamento, recarga e manutenção podem aumentar ou reduzir essa duração. Como as baterias deste produto são consumidas, o tempo útil de funcionamento entre os carregamentos vai diminuindo lentamente até as baterias ficarem completamente gastas. A substituição das baterias, devido ao desgaste normal, é da responsabilidade do proprietário do veículo. Nota: (apenas bateria de iões de lítio): pro-rata após dois anos. Consulte a garantia da bateria para obter informações adicionais.

Garantia vitalícia da cambota (apenas modelo ProStripe 02657)

O ProStripe que está equipado com um disco de fricção genuíno Toro e um sistema de embraiagem do travão da lâmina de arranque seguro (conjunto de embraiagem do travão da lâmina (BBC) + disco de fricção integrado) como equipamento original e utilizado pelo comprador original de acordo com os procedimentos de operação e manutenção, está coberto por uma garantia vitalícia contra torção da cambota do motor. As máquinas equipadas com anilhas de fricção, unidades de embraiagem do travão da lâmina (BBC) e outros dispositivos semelhantes não estão abrangidos pela garantia vitalícia da cambota.

As despesas de manutenção são da responsabilidade do proprietário

A afinação do motor, lubrificação, limpeza e polimento, substituição de filtros, líquido de refrigeração e realização da manutenção recomendada são alguns dos serviços normais que os produtos Toro exigem, cujos custos são suportados pelo proprietário.

Condições gerais

A reparação por um Distribuidor ou Representante Toro Autorizado é a sua única solução ao abrigo desta garantia.

Nem a The Toro Company nem a Toro Warranty Company são responsáveis por quaisquer danos indiretos, acidentais ou consequenciais relacionados com a utilização de Produtos Toro abrangidos por esta garantia, incluindo quaisquer custos ou despesas decorrentes do fornecimento de equipamento de substituição ou assistência durante períodos razoáveis de avaria ou não utilização, pendentes da conclusão de reparações ao abrigo da presente garantia. Exceto a garantia quanto a Emissões referida em baixo, caso se aplique, não há qualquer outra garantia expressa. Todas as garantias implícitas de comercialização e adequabilidade de utilização estão limitadas à duração desta garantia expressa.

Alguns estados não permitem a exclusão de danos incidentais ou consequenciais, nem limitações sobre a duração de uma garantia implícita, por isso as exclusões e limitações acima podem não se aplicar a si. Esta garantia dá-lhe direitos legais específicos e poderá ainda beneficiar de outros direitos que variam de estado para estado.

Nota relativamente à garantia de emissões

O Sistema de Controlo de Emissões do seu Produto pode estar abrangido por uma garantia separada que satisfaz os requisitos estabelecidos pela agência norte-americana para a proteção do ambiente, a Environmental Protection Agency (EPA) e/ou pela entidade California Air Resources Board (CARB). As limitações de horas definidas em cima não se aplicam à Garantia do Sistema de Controlo de Emissões. Consulte a Declaração de garantia para controlo de emissões do motor fornecida com o produto ou contida na documentação do fabricante do motor.

Países além dos Estados Unidos ou Canadá

Os clientes que tenham comprado produtos Toro exportados pelos Estados Unidos ou Canadá devem contactar o seu Distribuidor Toro (Representante) para obter políticas de garantia para o respetivo país, província ou estado. Se, por qualquer razão, estiver insatisfeito com o serviço do seu distribuidor ou se tiver dificuldades em obter informações sobre a garantia, contacte o Centro de assistência Toro autorizado.