Form No. 3412-109 Rev A

Комплект основания сиденья ковшового типа

Технологические автомобили Workman® серии GTX

Номер модели 07048

Инструкции по монтажу

⚠ ПРЕДУПРЕЖДЕНИЕ

КАЛИФОРНИЯ
Положение 65, Предупреждение

В соответствии с информацией, имеющейся в распоряжении компетентных органов штата Калифорния, данное вещество содержит химическое соединение (соединения), отнесенные к категории канцерогенных, способных вызвать врождённые пороки и оказывающих вредное воздействие на репродуктивную систему человека.

Монтаж

Незакреплённые детали

Используя таблицу, представленную ниже, убедитесь в том, что все детали отгружены

Наименование	Количе-ство	Использование
Детали не требуются	–	Подготовьте автомобиль.
Сиденье в сборе	1	Установите одноместное ковшеобразное сиденье.

Внимание: **Прежде чем устанавливать комплект основания одноместного ковшеобразного сиденья, необходимо установить комплект шарнира сиденья.**

Подготовка автомобиля

1. Установите автомобиль на ровной поверхности.
2. Включите стояночный тормоз.
3. Выключите двигатель и выньте ключ из замка зажигания.

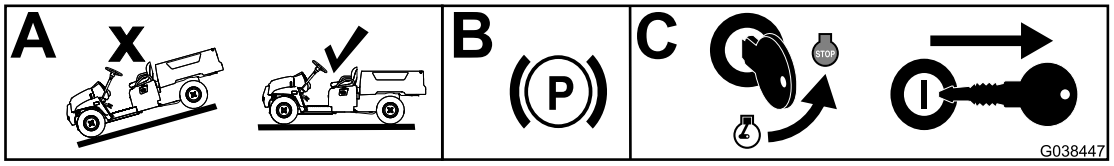

g038447

Рисунок 1

© 2017—The Toro® Company
8111 Lyndale Avenue South
Bloomington, MN 55420

Регистрация в www.Toro.com.

ЕАС

Перевод исходного документа (RU)
Отпечатано в США
Все права защищены

3412-109 A

Установка одноместного ковшеобразного сиденья

Установите сиденье в сборе на штифты и опустите его (Рисунок 2).

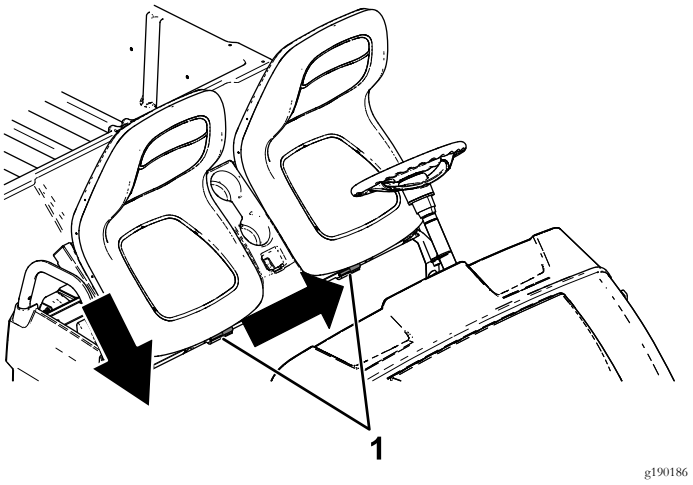

Рисунок 2

1. Штифты